WERTHER

4 post lifts and jacking beams
Sollevatori a 4 Colonne e Traverse
4-Säulen-Hebebühnen und Radfreiheber
Elévateurs 4 colonnes et traverses
Elevadores de 4 columnas y travesaños

W E R T H E R

Via F. Brunelleschi, 12 - 42124 Cadè (RE) Italy
Tel. +39 0522 9431 +39 346 98 37 325 +39 346 98 37 443
Fax +39 0522 941997 e-mail: sales@wertherint.com
www.wertherint.com

Regione Emilia-Romagna
Foto di copertina: Progetto Santiago Calatrava-Comune di Reggio E.-Foto Pdp

436 3,5 t

Sollevatore elettroidraulico a 4 colonne

Electro-hydraulic 4 post lift

Elektrohydraulische 4-Säulenbühne

Pont élévateur électro-hydraulique 4 colonnes

Elevador electro-hidráulico de 4 columnas

Sicurezza idraulica contro il sovraccarico • Valvola regolazione discesa • Segnale acustico ultimo tratto di discesa • Sicurezza idraulica in caso di rottura tubi idraulici • Comandi uomo presente 24 V • Sgancio elettrico del sistema di sicurezza meccanico

Overload safety valve • Descent control valve • "Buzzer" on last portion of descent • Pipe burst safety valve • 24 V, low tension dead man controls • Automatic release of safety locking devices

Überdruckventil gegen Überlastung • Senksteuerventil • Akustisches Signal im letzten Teil der Senkbewegung • Rohrbruchsicherung • 24 V-Totmann-Steuerung • Elektrische Entriegelung der mechanischen Lastsicherung

Vanne de surpression contre surcharges • Vanne de réglage descente • Signal sonore sur la dernière partie de descente • Vanne d'arrêt en cas de rupture de la tuyauterie • Commandes de type homme mort à 24 V • Déverrouillage électrique du système de sécurité mécanique

Seguridad hidráulica contra la sobrecarga • Válvula de regulación del descenso • Señal acústica último tramo de descenso • Seguridad hidráulica en caso de rotura tubos hidráulicos • Mandos de hombre presente, 24V • Desenganche eléctrico del sistema de seguridad mecánico

436 3,5 t

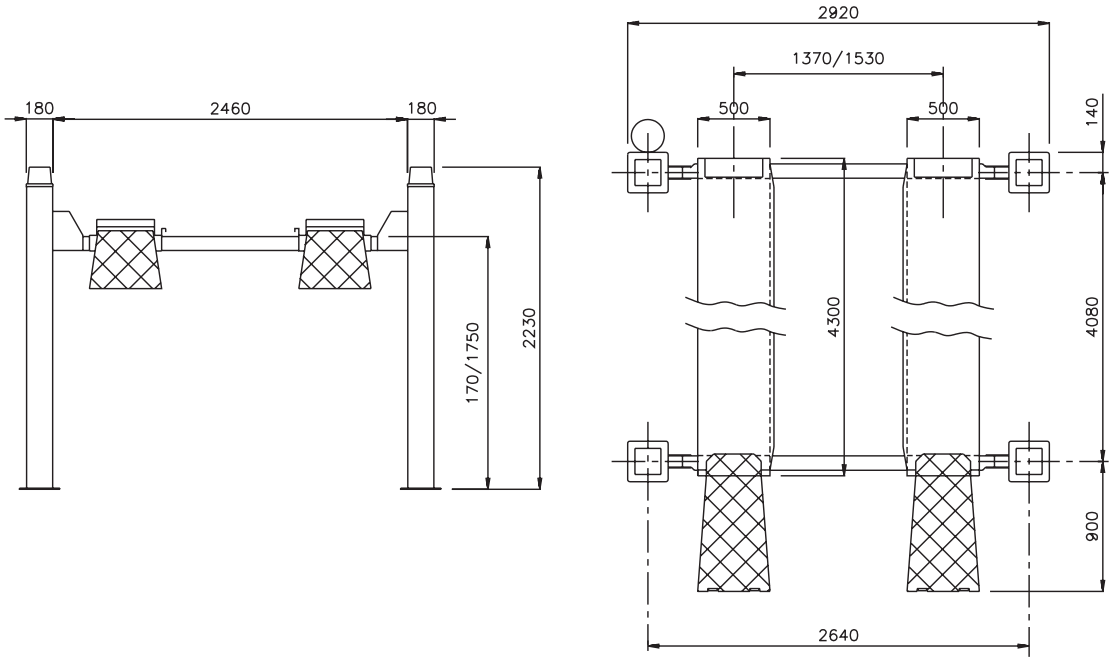

Dati tecnici	Technical data	Technische Eigenschaften	Caractéristiques techniques	Datos técnicos	
Portata	Capacity	Tragfähigkeit	Capacité	Capacidad	3.500 kg
Peso	Weight	Gewicht	Poids	Peso	830 kg
Salita/Discesa	Lifting/descent	Hub/Senkzeit	Levage/descente	Subida/Bajada	50/45 s
Altezza di sollevamento	Lifting height	Hubhöhe	Hauteur de levage	Altura de elevación	1750 mm
Motore	Motor	Motorleistung	Puissance moteur	Motor	2,2 kW - 3 ph 230 400V/50 Hz

Funzionamento: Elettroidraulico • **Operation: Electro-hydraulic** • Funktionsweise: Elektrohydraulisch • Fonctionnement: Electrohydraulique • Funcionamiento: Electro-hidráulico

Opzioni **Optionals** **Sonderzubehör** **Options** **Opcionales**

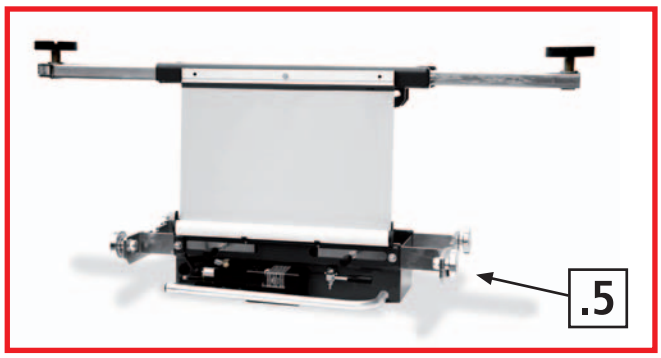

Traversa idraulica ausiliaria (vedere scheda specifica)
Hydraulic jacking beam (see relevant data sheet)
Hydraulischer Radfreiheber (s. eigenes Datenblatt)
Levage auxiliaire hydraulique (voir fiche technique)
Elevador hidráulico auxiliar (ver ficha técnica)

Esecuzione con motore monofase • Kit illuminazione • Carter protezione centralina
Single-phase motor • Illumination kit • Cover for control unit
Ausführung mit Einphasenmotor • Beleuchtungsset • Abdeckung für Hydraulikaggregat
Moteur monophasé • Kit d'éclairage • Carter protection centrale hydraulique
Motor monofásico • Kit de iluminación • Cubierta protectora para la centralita

The company reserves the right to introduce improvements in design or specification without prior notice

442 LP 4,0 t

Sollevatore elettroidraulico a 4 colonne

Electro-hydraulic 4 post lift

Elektrohydraulische 4-Säulenbühne

Pont élévateur électro-hydraulique 4 colonnes

Elevador electro-hidráulico de 4 columnas

Alta velocità di sollevamento • Sicurezza idraulica contro il sovraccarico • Valvola regolazione discesa • Segnale acustico ultimo tratto di discesa • Sicurezza idraulica in caso di rottura tubi idraulici • Comandi uomo presente 24 V • Sgancio automatico delle sicurezze per la discesa

High lifting and descent speed • Overload safety valve • Descent control valve • "Buzzer" on last portion of descent • Pipe burst safety valve • 24 V, low tension dead man controls • Automatic release of safety locking device

Hohe Hub-und Senkgeschwindigkeit • Überdruckventil als Überlastsicherung • Senksteuerventil • Akustisches Signal im letzten Teil der Senkbewegung • Rohrbruch-Sicherheitsventil • 24 V-Totmannschaltung • Automatische Entriegelung der Lastsicherungshebel vor dem Absenken

Grande vitesse de levage et descente • Vanne de surpression contre surcharges • Vanne de réglage descente • Signal sonore sur la dernière partie de descente • Vanne d'arrêt en cas de rupture de la tuyauterie • Commandes de type homme mort à 24 V • Déclanchement automatique des crochets lors de la descente

Alta velocidad de elevación • Seguridad hidráulica contra la sobrecarga • Válvula de regulación del descenso • Señal acústica último tramo de descenso • Seguridad hidráulica en caso de rotura tubos hidráulicos • Mandos de hombre presente, 24V • Desenganche automático de las seguridades para el descenso

442 LP

4,0 t

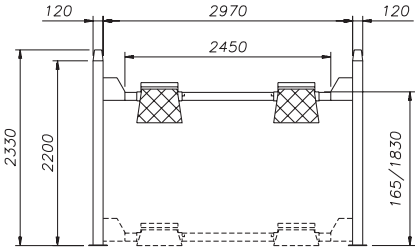

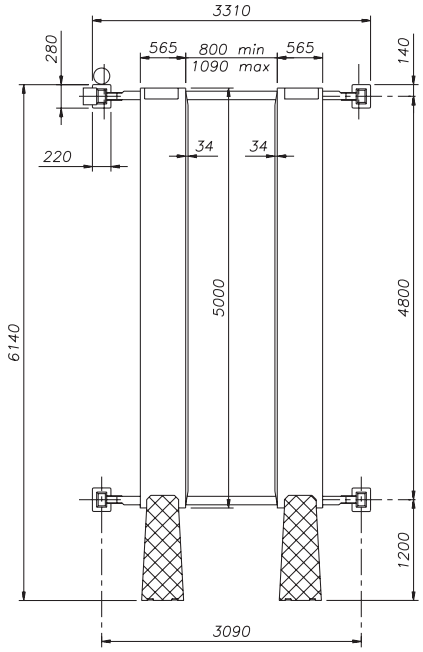

Dati tecnici	Technical data	Technische Eigenschaften	Caractéristiques techniques	Datos técnicos	
Portata	Capacity	Tragfähigkeit	Capacité	Capacidad	4.000 kg
Peso	Weight	Gewicht	Poids	Peso	**1080 kg**
Salita/Discesa	Lifting/descent	Hub/Senkzeit	Levage/descente	Subida/Bajada	**30 s**
Altezza di sollevamento	Lifting height	Hubhöhe	Hauteur de levage	Altura de elevación	**1830 mm**
Motore	Motor	Motorleistung	Puissance moteur	Motor	**3,0 kW - 3 ph 230 400V/50 Hz**

Funzionamento: Elettroidraulico • **Function: Electro-hydraulic** • Funktionsweise: Elektrohydraulisch • Fonctionnement: Electrohydraulique • Funcionamiento: Electro-hidráulico

Opzioni **Optionals** **Sonderzubehör** **Options** **Opcionales**

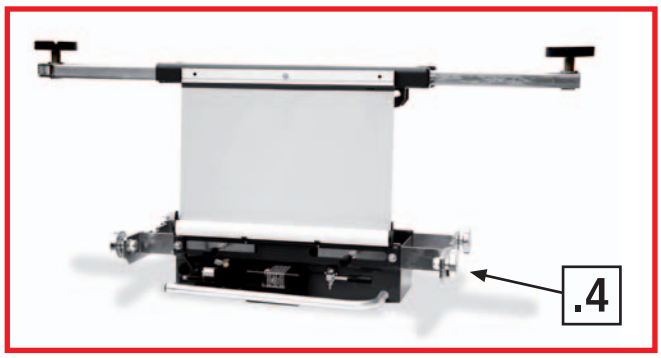

Traversa idraulica ausiliaria (vedere scheda specifica)
Hydraulic jacking beam (see relevant data sheet)
Hydraulischer Radfreiheber (s. eigenes Datenblatt)
Levage auxiliaire hydraulique (voir fiche technique)
Elevador hidráulico auxiliar (ver ficha técnica)

Esecuzione con motore monofase • Kit illuminazione • Carter protezione centralina
Single-phase motor • Illumination kit • Cover for control unit
Ausführung mit Einphasenmotor • Beleuchtungsset • Abdeckung für Hydraulikaggregat
Moteur monophasé • Kit d'éclairage • Carter protection centrale hydraulique
Motor monofásico • Kit de iluminación • Cubierta protectora para la centralita

The company reserves the right to introduce improvements in design or specification without prior notice

443 4,0 t

Sollevatore elettroidraulico a 4 colonne super-ribassato

Electro-hydraulic low profile 4 post lift

Elektrohydraulische 4-Säulen-Hebebühne mit niedriger Auffahrhoehe

Pont élévateur électro-hydraulique à 4 colonnes surbaissé

Elevador electro-hidráulico de 4 columnas súper-bajo

* Optional

Carter protezione centralina
Cover for control unit
Abdeckung für Hydraulikaggregat
Carter protection centrale hydraulique
Cubierta protectora para la centralita

Alta velocità di sollevamento • Sicurezza idraulica contro il sovraccarico • Valvola regolazione discesa • Segnale acustico ultimo tratto di discesa • Sicurezza idraulica in caso di rottura tubi idraulici • Comandi uomo presente 24 V • Sgancio automatico delle sicurezze per la discesa

High lifting and descent speed • Overload safety valve • Descent control valve • "Buzzer" on last portion of descent • Pipe burst safety valve • 24 V, low tension dead man controls •

Hohe Hub-und Senkgeschwindigkeit • Überdruckventil als Überlastsicherung • Senksteuerventil • Akustisches Signal im letzten Teil der Senkbewegung • Rohrbruch-Sicherheitsventil • 24 V-Totmannschaltung • Automatische Entriegelung der Lastsicherungshebel vor dem Absenken

Grande vitesse de levage et descente • Vanne de surpression contre surcharges • Vanne de réglage descente • Signal sonore sur la dernière partie de descente • Vanne d'arrêt en cas de rupture de la tuyauterie • Commandes de type homme mort à 24 V • Déclanchement automatique des crochets lors de la descente

Alta velocidad de elevación • Seguridad hidráulica contra la sobrecarga • Válvula de regulación del descenso • Señal acústica último tramo de descenso • Seguridad hidráulica en caso de rotura tubos hidráulicos • Mandos de hombre presente, 24V • Desenganche automático de las seguridades para el descenso

443

4,0 t

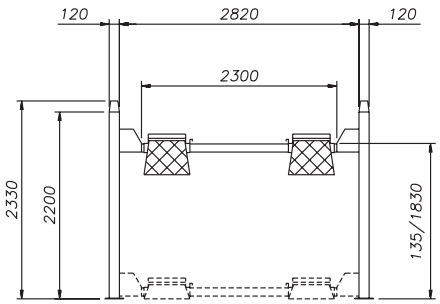

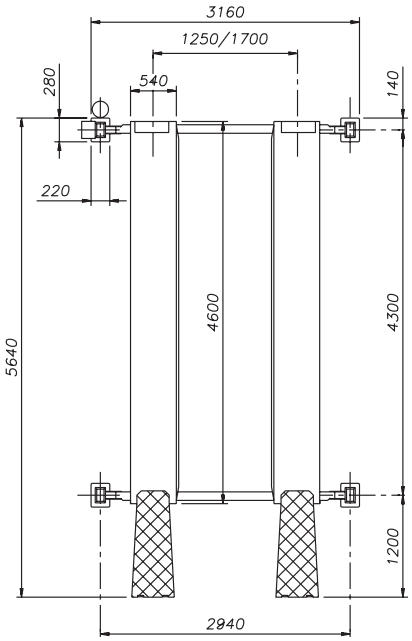

Dati tecnici	Technical data	Technische Eigenschaften	Caractéristiques techniques	Datos técnicos	
Portata	**Capacity**	Tragfähigkeit	Capacité	Capacidad	**4.000 kg**
Peso	**Weight**	Gewicht	Poids	Peso	**980 kg**
Salita/Discesa	**Lifting/descent**	Hub/Senkzeit	Levage/descente	Subida/Bajada	**30 s**
Altezza di sollevamento	**Lifting height**	Hubhöhe	Hauteur de levage	Altura de elevación	**1830 mm**
Motore	**Motor**	Motorleistung	Puissance moteur	Motor	**3,0 kW - 3 ph 230 400V/50 Hz**

Funzionamento: Elettroidraulico • **Function: Electro-hydraulic** • Funktionsweise: Elektrohydraulisch • Fonctionnement: Electrohydraulique • Funcionamiento: Electro-hidráulico

Opzioni **Optionals** **Sonderzubehör** **Options** **Opcionales**

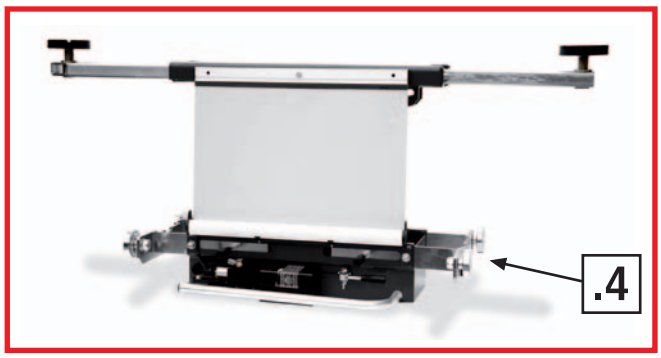

Traversa idraulica ausiliaria (vedere scheda specifica)
Hydraulic jacking beam (see relevant data sheet)
Hydraulischer Radfreiheber (s. eigenes Datenblatt)
Levage auxiliaire hydraulique (voir fiche technique)
Elevador hidráulico auxiliar (ver ficha técnica)

Esecuzione con motore monofase • Kit illuminazione • Carter protezione centralina • Disponibili versioni corrispondenti a normative specifiche (M.O.T.)
Single-phase motor • Illumination kit • Cover for control unit • Available with specific M.O.T. norms upon request
Ausführung mit Einphasenmotor • Beleuchtungsset • Abdeckung für Hydraulikaggregat • Es sind Ausführungen nach spezifischen Normen lieferbar (M.O.T.)
Moteur monophasé • Kit d'éclairage • Carter protection centrale hydraulique • On peut livrer versions correspondantes à normes spécifiques (M.O.T.)
Motor monofásico • Kit de iluminación • Cubierta protectora para la centralita • Disponibles versiones correspondientes a normas específicas (M.O.T.)

The company reserves the right to introduce improvements in design or specification without prior notice

450N/5 5,0 t

Sollevatore elettroidraulico a 4 colonne

Electro-hydraulic 4 post lift

Elektrohydraulische 4-Säulenbühne

Pont élévateur Electrohydraulique 4 colonnes

Elevador electro-hidráulico de 4 columnas

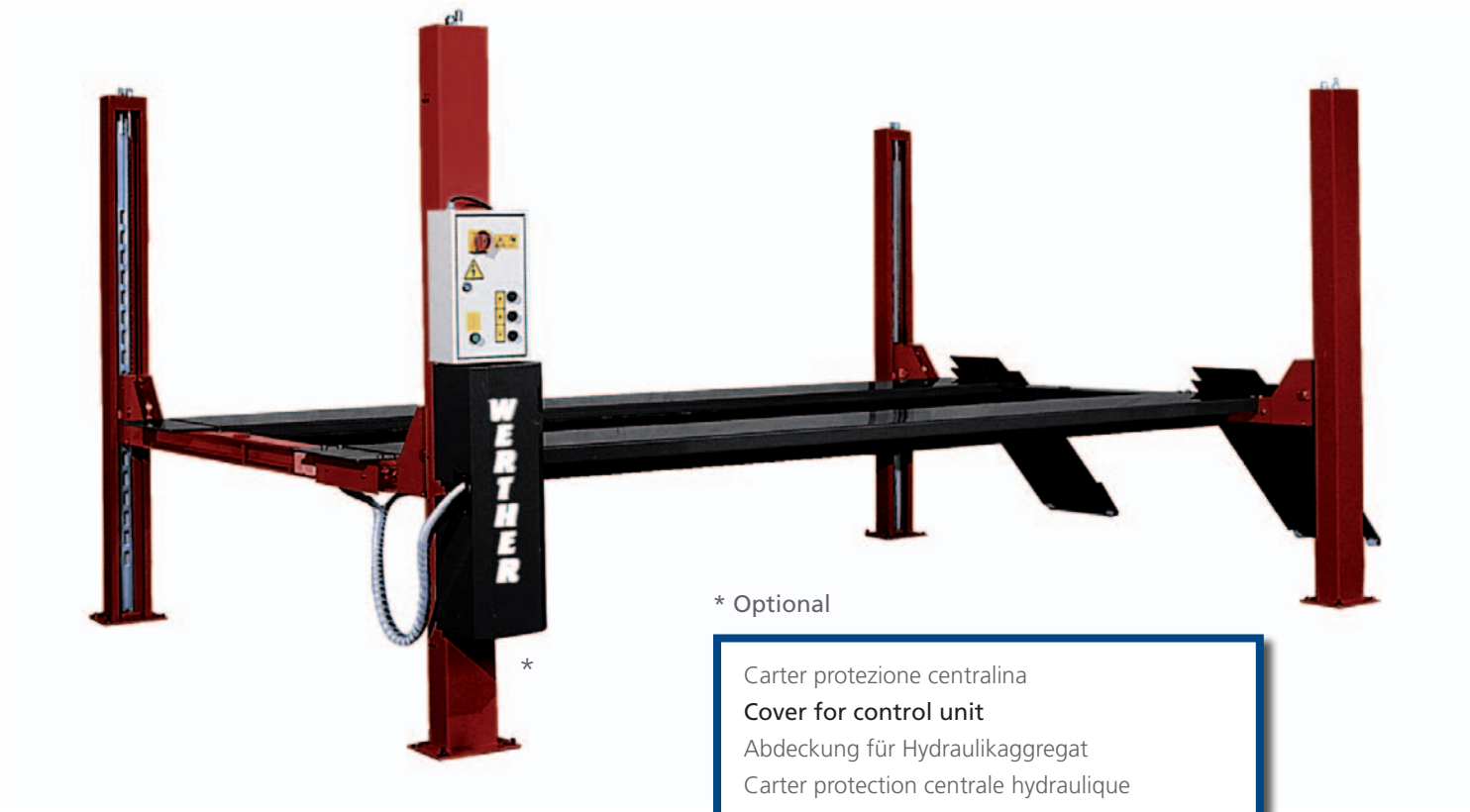

* Optional

Carter protezione centralina
Cover for control unit
Abdeckung für Hydraulikaggregat
Carter protection centrale hydraulique
Cubierta protectora para la centralita

Sicurezza idraulica contro il sovraccarico • Valvola regolazione discesa • Stop automatico in discesa • Segnale acustico ultimo tratto di discesa • Sicurezza idraulica in caso di rottura tubi idraulici • Comandi uomo presente 24 V • Sgancio automatico delle sicurezze per la discesa

Overload safety valve • Descent control valve • Automatic descent stop • "Buzzer" on last portion of descent • Pipe burst safety valve • 24 V low tension dead man controls • Automatic release of safety locking devices

Überdruckventil als Überlastsicherung • Senksteuerventil • Automatische Senkstop-Steuerung • Akustisches Signal im letzten Teil der Senkbewegung • Rohrbruch-Sicherheitsventil • 24 V-Totmannschaltung • Automatische Entriegelung der Lastsicherungshebel vor dem Absenken

Vanne de surpression contre surcharges • Vanne de réglage descente • Arrêt automatique en descente • Signal sonore sur la dernière partie de descente • Vanne d'arrêt en cas de rupture de la tuyauterie • Commandes de type homme mort à 24 V • Déclanchement automatique des crochets lors de la descente

Seguridad hidráulica contra la sobrecarga • Válvula de regulación del descenso • Parada automática en descenso • Señal acústica último tramo de descenso • Seguridad hidráulica en caso de rotura tubos hidráulicos • Mandos de hombre presente, 24V • Desenganche automático de las seguridades para el descenso

450N/5

5,0 t

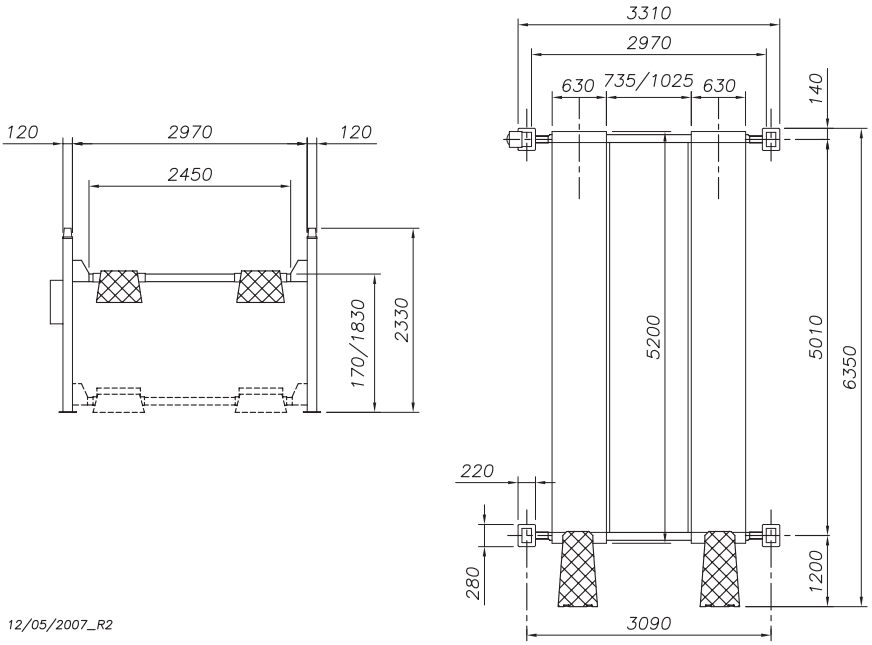

Dati tecnici	Technical data	Technische Eigenschaften	Caractéristiques techniques	Datos técnicos	
Portata	**Capacity**	Tragfähigkeit	Capacité	Capacidad	**5.000 kg**
Peso	**Weight**	Gewicht	Poids	Peso	**1440 kg**
Salita/Discesa	**Lifting/descent**	Hub/Senkzeit	Levage/descente	Subida/Bajada	**50/45 s**
Altezza di sollevamento	**Lifting height**	Hubhöhe	Hauteur de levage	Altura de elevación	**1830 mm**
Motore	**Motor**	Motorleistung	Puissance moteur	Motor	**2,2kW - 3 ph 230 400V/50 Hz**

Funzionamento: Elettroidraulico • **Function: Electro-hydraulic** • Funktionsweise: Elektrohydraulisch • Fonctionnement: Electrohydraulique • Funcionamiento: Electro-hidráulico

Opzioni **Optionals** **Sonderzubehör** **Options** **Opcionales**

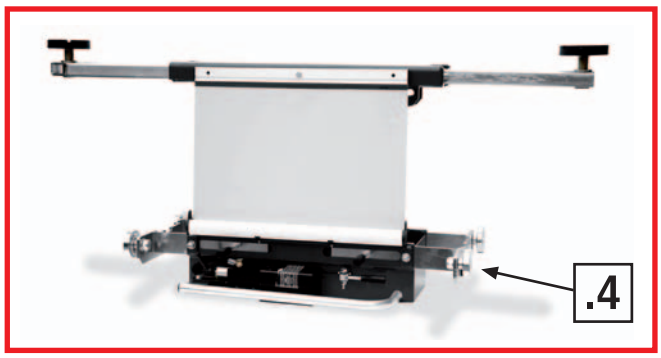

Traversa idraulica ausiliaria (vedere scheda specifica)
Hydraulic jacking beam (see relevant data sheet)
Hydraulischer Radfreiheber (s. eigenes Datenblatt)
Levage auxiliaire hydraulique (voir fiche technique)
Elevador hidráulico auxiliar (ver ficha técnica)

Esecuzione con motore monofase • Kit illuminazione • Carter protezione centralina
Single-phase motor • Illumination kit • Cover for control unit
Ausführung mit Einphasenmotor • Beleuchtungsset • Abdeckung für Hydraulikaggregat
Moteur monophasé • Kit d'éclairage • Carter protection centrale hydraulique
Motor monofásico • Kit de iluminación • Cubierta protectora para la centralita

The company reserves the right to introduce improvements in design or specification without prior notice

450LT 5,0 t

Sollevatore elettroidraulico a 4 colonne con sollevatore ausiliario incorporato

Electro-hydraulic 4 post lift with built in lifting table

Elektrohydraulische 4-Säulen-Hebebühne mit eingebautem Radfreiheber

Pont élévateur électro-hydraulique à 4 colonnes avec levage auxiliaire incorporé

Elevador electro-hidráulico de 4 columnas con Elevador auxiliario incorporado

*

Carter protezione centralina
Cover for control unit
Abdeckung für Hydraulikaggregat
Carter protection centrale hydraulique
Cubierta protectora para la centralita

Sollevatore ausiliario da 4,0 t
Lifting table with 4,0 t capacity
Radfreiheber 4,0 t Tragkraft
Levage auxiliaire capacité 4,0 t
Elevador auxiliarioio

* Optional

Sicurezza idraulica contro il sovraccarico • Valvola regolazione discesa • Stop automatico in discesa • Segnale acustico ultimo tratto di discesa • Sicurezza idraulica in caso di rottura tubi idraulici • Comandi uomo presente 24 V • Sgancio automatico delle sicurezze per la discesa

Overload safety valve • Descent control valve • Automatic descent stop • "Buzzer" on last portion of descent • Pipe burst safety valve • 24 V, low tension dead man controls • Automatic release of safety locking devices

Überdruckventil als Überlastsicherung • Senksteuerventil • Automatische Senkstop-Steuerung • Akustisches Signal im letzten Teil der Senkbewegung • Rohrbruch-Sicherheitsventil • 24 V-Totmannschaltung • Automatische Entriegelung der Lastsicherungshebel vor dem Absenken

Vanne de surpression contre surcharges • Vanne de réglage descente • Arrêt automatique en descente • Signal sonore sur la dernière partie de descente • Vanne d'arrêt en cas de rupture de la tuyauterie • Commandes de type homme mort à 24 V • Déclanchement automatique des crochets lors de la descente

Seguridad hidráulica contra la sobrecarga • Válvula de regulación del descenso • Parada automática en descenso • Señal acústica último tramo de descenso • Seguridad hidráulica en caso de rotura tubos hidráulicos • Mandos de hombre presente, 24V • Desenganche automático de las seguridades para el descenso

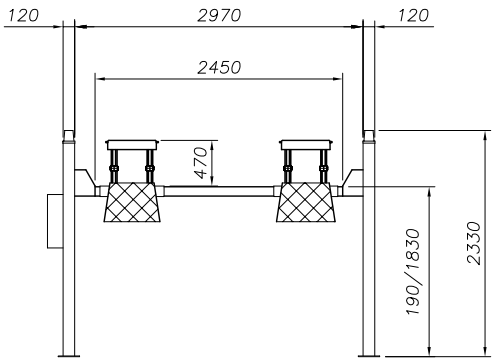

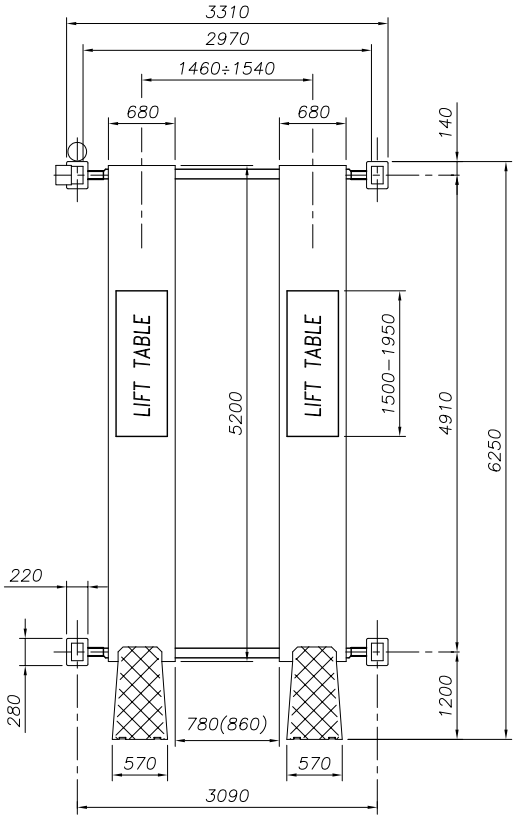

29/4/05

Dati tecnici	Technical data	Technische Eigenschaften	Caractéristiques techniques	Datos técnicos	
Portata	**Capacity**	Tragfähigkeit	Capacité	Capacidad	**5.000 kg**
Peso	**Weight**	Gewicht	Poids	Peso	**1800 kg**
Salita/Discesa	**Lifting/descent**	Hub/Senkzeit	Levage/descente	Subida/Bajada	**50/45 s**
Altezza di sollevamento	**Lifting height**	Hubhöhe	Hauteur de levage	Altura de elevación	**1830 mm**
Motore	**Motor**	Motorleistung	Puissance moteur	Motor	**3,0 kW - 3 ph 230 400V/50 Hz**

* Sollevatore ausiliario da 4,0 t / *** Lifting table with 4,0 t capacity** / * Radfreiheber 4,0 t Tragkraft / * Levage auxiliaire capacité 4,0 t / * Elevador auxiliario con una capacidad de 4,0 t

Funzionamento: Elettroidraulico • **Function: Electro-hydraulic** • Funktionsweise: Elektrohydraulisch • Fonctionnement: Electrohydraulique • Funcionamiento: Electro-hidráulico

Opzioni **Optionals** **Sonderzubehör** **Options** **Opcionales**

Esecuzione con motore monofase • Kit illuminazione • Carter protezione centralina
Single-phase motor • Illumination kit • Cover for control unit
Ausführung mit Einphasenmotor • Beleuchtungsset • Abdeckung für Hydraulikaggregat
Moteur monophasé • Kit d'éclairage • Carter protection centrale hydraulique
Motor monofásico • Kit de iluminación • Cubierta protectora para la centralita

The company reserves the right to introduce improvements in design or specification without prior notice

460 6,0 t

Sollevatore elettro-idraulico a 4 colonne

Electro-hydraulic 4 post lift

Elektrohydraulische 4-Säulenbühne

Pont élévateur électro-hydraulique 4 colonnes

Elevador electro-hidráulico de 4 columnas

Sicurezza in caso di rottura fune • Sicurezza idraulica in caso di sovraccarico • Valvola di controllo velocità discesa • Valvola sicurezza in caso di rottura tubo idraulico • Comandi uomo presente 24V • Comando sgancio elettrico • Comando automatico di discesa • Insonorizzazione sicurezze • Avvisatore acustico fase finale discesa

Safety device in case of cable breakage • Overload safety-valve • Descent control valve • Pipe burst safety valve • 24V, low tension dead man controls • Electrical controlled fall safety • Automatic release of safety locking devices • Automatic descent control • Soundproof safety devices • Buzzer on last portion of descent

Seilbruchsicherung • Überdrucksicherung • Sinkgeschwindigkeits-Regelventil • Rohrbruch-Sicherheitsventil • Totmann-Schaltung 24V • Elektrische Entriegelungder Sicherheitsrasten • Autom. Sicheheitsstop • Schalldaempfung Sicherheitshebel • Akustisches Signal Endphase Abstieg

Sécurité en cas de rupture d'un cable • Sécurité hydraulique en cas de surcharge • Vanne de contrôle descente • Vanne de sécurité en cas de rupture de tuyantene • Commande de type "homme mort" 24V • Déverrouillage à commande électrique • Commande automatique de descente • Insonorisation sécurité • Signal sonore sur la dernière parrtie deladescente

Seguridad en caso de rotura cable • Seguridad hidráulica en caso de sobrecarga • Válvula de control velocidad descenso • Válvula de seguridad en caso de rotura del tubo hidráulico • Mandos de "hombre presente", 24V • Mando de desenganche eléctrico • Mando automático de descenso • Insonorización seguridades • Aviso acústico fase final de bajada

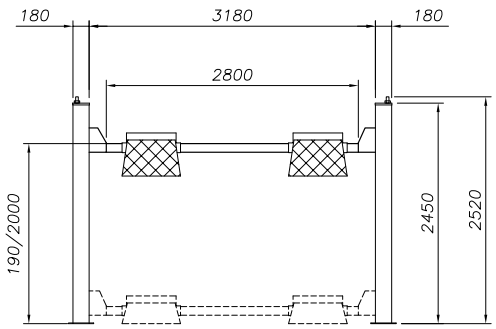

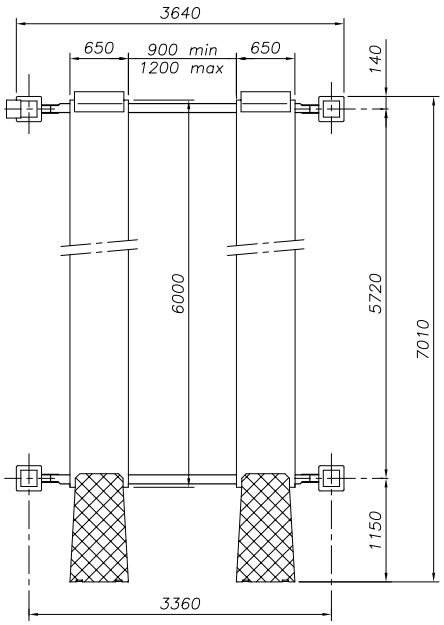

Dati tecnici	Technical data	Technische Eigenschaften	Caractéristiques techniques	Datos técnicos	
Portata	**Capacity**	Tragfähigkeit	Capacité	Capacidad	**6.000 kg**
Peso	**Weight**	Gewicht	Poids	Peso	**1340 kg**
Salita/Discesa	**Lifting/descent**	Hub/Senkzeit	Levage/descente	Subida/Bajada	**55 s**
Altezza di sollevamento	**Lifting height**	Hubhöhe	Hauteur de levage	Altura de elevación	**2000 mm**
Motore	**Motor**	Motorleistung	Puissance moteur	Motor	**3,0 kW - 3 ph 230 400V/50 Hz**

Funzionamento: Elettroidraulico • **Function: Electro-hydraulic** • Funktionsweise: Elektrohydraulisch • Fonctionnement: Electrohydraulique • Funcionamiento: Electro-hidráulico

Opzioni **Optionals** **Sonderzubehör** **Options** **Opcionales**

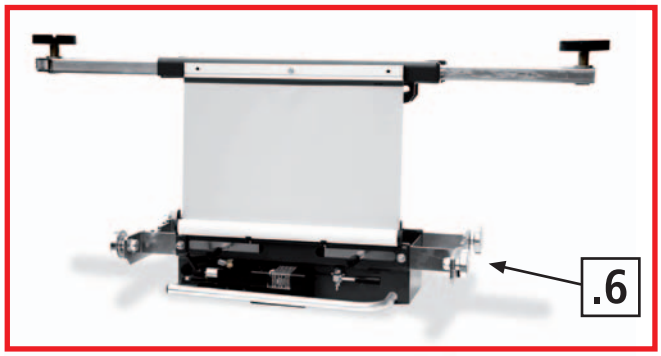

Traversa idraulica ausiliaria (vedere scheda specifica)
Hydraulic jacking beam (see relevant data sheet)
Hydraulischer Radfreiheber (s. eigenes Datenblatt)
Levage auxiliaire hydraulique (voir fiche technique)
Elevador hidráulico auxiliar (ver ficha técnica)

Esecuzione con motore monofase • Kit illuminazione • Carter protezione centralina
Single-phase motor • Illumination kit • Cover for control unit
Ausführung mit Einphasenmotor • Beleuchtungsset • Abdeckung für Hydraulikaggregat
Moteur monophasé • Kit d'éclairage • Carter protection centrale hydraulique
Motor monofásico • Kit de iluminación • Cubierta protectora para la centralita

The company reserves the right to introduce improvements in design or specification without prior notice

480 8,0 t

Sollevatore elettro-idraulico a 4 colonne

Electro-hydraulic 4 post lift

Elektrohydraulische 4-Säulenbühne

Pont élévateur électro-hydraulique 4 colonnes

Elevador electro-hidráulico de 4 columnas

Sicurezza in caso di rottura fune • Sicurezza idraulica in caso di sovraccarico • Valvola di controllo velocità discesa • Valvola sicurezza in caso di rottura tubo idraulico • Comandi uomo presente 24V • Comando sgancio elettrico • Comando automatico di discesa • Insonorizzazione sicurezze • Avvisatore acustico fase finale discesa

Safety device in case of cable breakage • Overload safety-valve • Descent control valve • Safety-valve in case of sudden loss of pressure • "Dead man" controls 24V • Automatic release of safety locking devices • Automatic descent control • Soundproof safety devices • Buzzer on last portion of descent

Seilbruchsicherung • Überdrucksicherung • Sinkgeschwindigkeits-Regelventil • Rohrbruch-Sicherheitsventil • Totmann-Schaltung 24V • Elektrische Entriegelungder Sicherheitsrasten • Autom. Sicheheitsstop • Schalldaempfung Sicherheitshebel • Akustisches Signal Endphase Abstieg

Sécurité en cas de rupture d'un cable • Sécurité hydraulique en cas de surcharge • Vanne de contrôle descente • Vanne de sécurité en cas de rupture de tuyantene • Commande de type "homme mort" 24V • Déverrouillage à commande électrique • Commande automatique de descente • Insonorisation sécurité • Signal sonore sur la dernière parrtie deladescente

Seguridad en caso de rotura cable • Seguridad hidráulica en caso de sobrecarga • Válvula de control velocidad descenso • Válvula de seguridad en caso de rotura del tubo hidráulico • Mandos de "hombre presente", 24V • Mando de desenganche eléctrico • Mando automático de descenso • Insonorización seguridades • Aviso acústico fase final de bajada

480

8,0 t

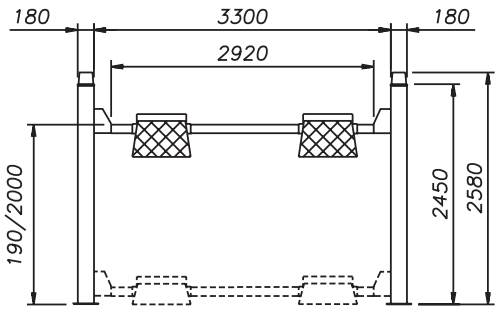

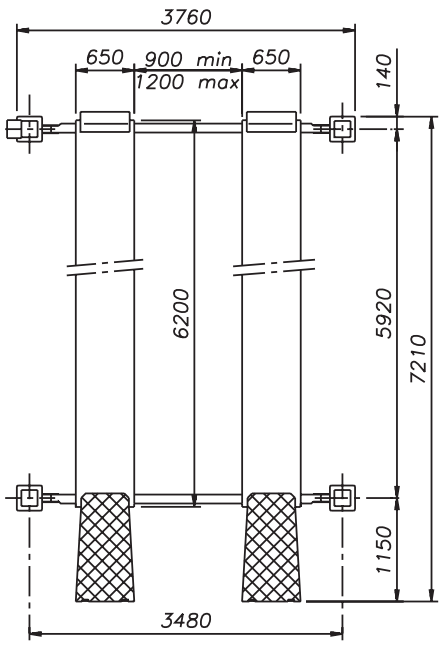

Dati tecnici	Technical data	Technische Eigenschaften	Caractéristiques techniques	Datos técnicos	
Portata	**Capacity**	Tragfähigkeit	Capacité	Capacidad	**8.000 kg**
Peso	**Weight**	Gewicht	Poids	Peso	**1900 kg**
Salita/Discesa	**Lifting/descent**	Hub/Senkzeit	Levage/descente	Subida/Bajada	**55 s**
Altezza di sollevamento	**Lifting height**	Hubhöhe	Hauteur de levage	Altura de elevación	**2000 mm**
Motore	**Motor**	Motorleistung	Puissance moteur	Motor	**3,0 kW - 3 ph 230 400V/50 Hz**

Funzionamento: Elettroidraulico • **Function: Electro-hydraulic** • Funktionsweise: Elektrohydraulisch • Fonctionnement: Electrohydraulique • Funcionamiento: Electro-hidráulico

Opzioni **Optionals** **Sonderzubehör** **Options** **Opcionales**

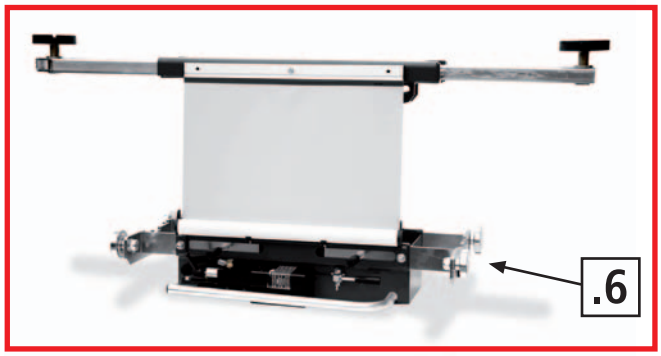

Traversa idraulica ausiliaria (vedere scheda specifica)
Hydraulic jacking beam (see relevant data sheet)
Hydraulischer Radfreiheber (s. eigenes Datenblatt)
Levage auxiliaire hydraulique (voir fiche technique)
Elevador hidráulico auxiliar (ver ficha técnica)

Esecuzione con motore monofase • Kit illuminazione • Carter protezione centralina
Single-phase motor • Illumination kit • Cover for control unit
Ausführung mit Einphasenmotor • Beleuchtungsset • Abdeckung für Hydraulikaggregat
Moteur monophasé • Kit d'éclairage • Carter protection centrale hydraulique
Motor monofásico • Kit de iluminación • Cubierta protectora para la centralita

The company reserves the right to introduce improvements in design or specification without prior notice

412 12,0 t

Sollevatore elettro-idraulico a 4 colonne

Electro-hydraulic 4 post lift

Elektrohydraulische 4-Säulenbühne

Pont élévateur électro-hydraulique 4 colonnes

Elevador electro-hidráulico de 4 columnas

Sicurezza in caso di rottura fune • Sicurezza idraulica in caso di sovraccarico • Valvola di controllo velocità discesa • Valvola sicurezza in caso di rottura tubo idraulico • Comandi uomo presente 24V • Comando sgancio elettrico • Insonorizzazione sicurezze • Avvisatore acustico fase finale discesa

Safety device in case of cable breakage • Overload safety-valve • Descent control valve • Safety-valve in case of sudden loss of pressure • "Dead man" controls 24V • Automatic release of safety locking devices • Soundproof safety devices • Buzzer on last portion of descent

Seilbruchsicherung • Überdrucksicherung • Sinkgeschwindigkeits-Regelventil • Rohrbruch-Sicherheitsventil • Totmann-Schaltung 24V • Elektrische Entriegelungder Sicherheitsrasten • Schalldaempfung Sicherheitshebel • Akustisches Signal Endphase Abstieg

Sécurité en cas de rupture d'un cable • Sécurité hydraulique en cas de surcharge • Vanne de contrôle descente • Vanne de sécurité en cas de rupture de tuyantene • Commande de type "homme mort" 24V • Déverrouillage à commande électrique • Insonorisation sécurité • Signal sonore sur la dernière parrtie deladescente

Seguridad en caso de rotura cable • Seguridad hidráulica en caso de sobrecarga • Válvula de control velocidad descenso • Válvula de seguridad en caso de rotura del tubo hidráulico • Mandos de "hombre presente", 24V • Mando de desenganche eléctrico • Insonorización seguridades • Aviso acústico fase final de bajada

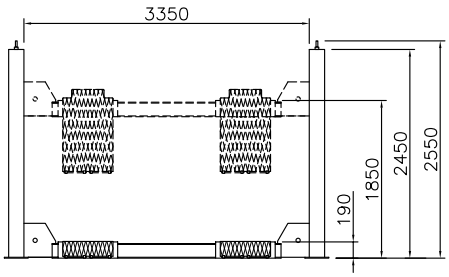

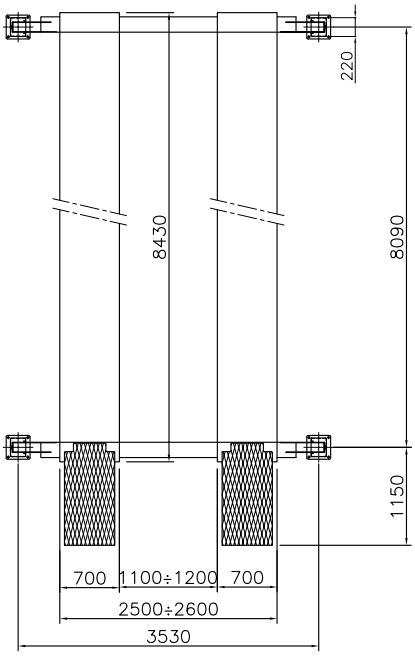

Dati tecnici	Technical data	Technische Eigenschaften	Caractéristiques techniques	Datos técnicos	
Portata	**Capacity**	Tragfähigkeit	Capacité	Capacidad	**12.000 kg**
Peso	**Weight**	Gewicht	Poids	Peso	**3000 kg**
Salita/Discesa	**Lifting/descent**	Hub/Senkzeit	Levage/descente	Subida/Bajada	**55 s**
Altezza di sollevamento	**Lifting height**	Hubhöhe	Hauteur de levage	Altura de elevación	**1850 mm**
Motore	**Motor**	Motorleistung	Puissance moteur	Motor	**3,0 kW - 3 ph 230 400V/50 Hz**

Funzionamento: Elettroidraulico • **Function: Electro-hydraulic** • Funktionsweise: Elektrohydraulisch • Fonctionnement: Electrohydraulique • Funcionamiento: Electro-hidráulico

Opzioni **Optionals** **Sonderzubehör** **Options** **Opcionales**

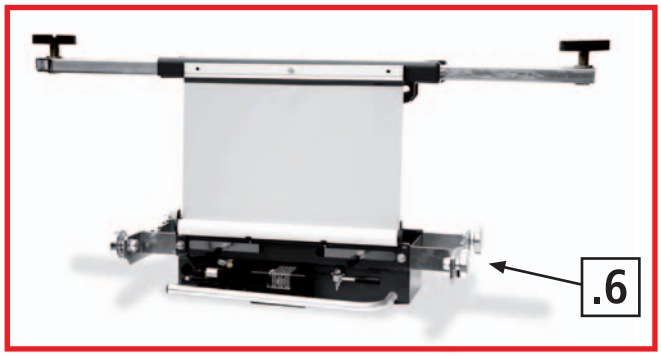

Traversa idraulica ausiliaria (vedere scheda specifica)
Hydraulic jacking beam (see relevant data sheet)
Hydraulischer Radfreiheber (s. eigenes Datenblatt)
Levage auxiliaire hydraulique (voir fiche technique)
Elevador hidráulico auxiliar (ver ficha técnica)

Esecuzione con motore monofase • Kit illuminazione • Carter protezione centralina
Single-phase motor • Illumination kit • Cover for control unit
Ausführung mit Einphasenmotor • Beleuchtungsset • Abdeckung für Hydraulikaggregat
Moteur monophasé • Kit d'éclairage • Carter protection centrale hydraulique
Motor monofásico • Kit de iluminación • Cubierta protectora para la centralita

The company reserves the right to introduce improvements in design or specification without prior notice

430 3,5 t

Sollevatore elettroidraulico a 4 colonne con incavi anteriori per allineamento ruote

Electro-hydraulic 4 post lift with front recesses for wheel alignment

Elektrohydraulische 4-Säulen-Hebebühne mit vorderen Aussparungen für die Vorderachsvermessung

Pont élévateur électro-hydraulique à 4 colonnes avec encastrements avant pour géométrie

Elevador electro-hidráulico de 4 columnas con asientos delanteros para alineación de las ruedas

Sicurezza idraulica contro il sovraccarico • Valvola regolazione discesa • Segnale acustico ultimo tratto di discesa • Sicurezza idraulica in caso di rottura tubi idraulici • Comandi uomo presente 24 V • Sgancio elettrico del sistema di sicurezza meccanico

Overload safety valve • Descent control valve • "Buzzer" on last portion of descent • Pipe burst safety valve • 24 V, low tension dead man controls • Automatic release of safety locking devices

Überdruckventil gegen Überlastung • Senksteuerventil • Akustisches Signal im letzten Teil der Senkbewegung • Rohrbruchsicherung • 24 V-Totmann-Steuerung • Elektrische Entriegelung der mechanischen Lastsicherung

Vanne de surpression contre surcharges • Vanne de réglage descente • Signal sonore sur la dernière partie de descente • Vanne d'arrêt en cas de rupture de la tuyauterie • Commandes de type homme mort à 24 V • Déverrouillage électrique du système de sécurité mécanique

Seguridad hidráulica contra la sobrecarga • Válvula de regulación del descenso • Señal acústica último tramo de descenso • Seguridad hidráulica en caso de rotura tubos hidráulicos • Mandos de hombre presente, 24V • Desenganche eléctrico del sistema de seguridad mecánico

430

3,5 t

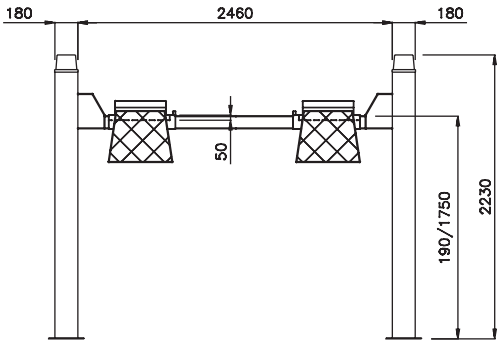

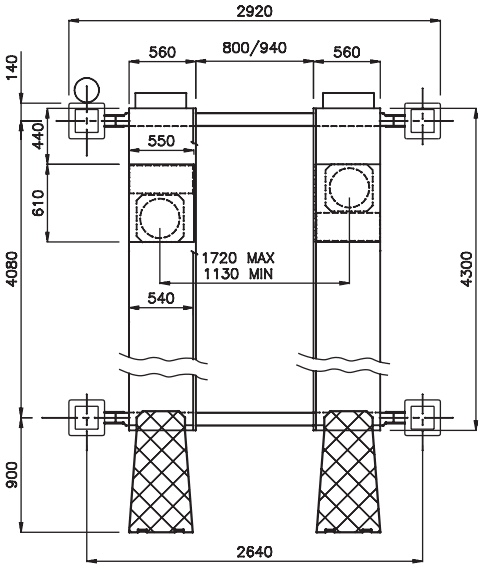

Dati tecnici	Technical data	Technische Eigenschaften	Caractéristiques techniques	Datos técnicos	
Portata	**Capacity**	Tragfähigkeit	Capacité	Capacidad	**3.500 kg**
Peso	**Weight**	Gewicht	Poids	Peso	**830 kg**
Salita/Discesa	**Lifting/descent**	Hub/Senkzeit	Levage/descente	Subida/Bajada	**50/45 s**
Altezza di sollevamento	**Lifting height**	Hubhöhe	Hauteur de levage	Altura de elevación	**1750 mm**
Motore	**Motor**	Motorleistung	Puissance moteur	Motor	**2,2 kW - 3 ph 230 400V/50 Hz**

Funzionamento: Elettroidraulico • **Function: Electro-hydraulic** • Funktionsweise: Elektrohydraulisch • Fonctionnement: Electrohydraulique • Funcionamiento: Electro-hidráulico

Opzioni **Optionals** **Sonderzubehör** **Options** **Opcionales**

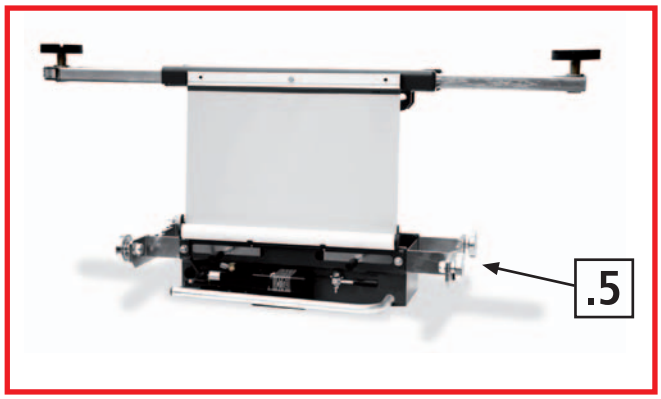

Traversa idraulica ausiliaria (vedere scheda specifica)
Hydraulic jacking beam (see relevant data sheet)
Hydraulischer Radfreiheber (s. eigenes Datenblatt)
Levage auxiliaire hydraulique (voir fiche technique)
Elevador hidráulico auxiliar (ver ficha técnica)

Piatti Rotanti
Radius plates
Drehplatten
Plaques pivotantes
Platos giratorios

Esecuzione con motore monofase • Kit illuminazione • Coperchi per incavi anteriori • Carter protezione centralina • Disponibili versioni corrispondenti a normative specifiche (M.O.T.)

Single-phase motor • Illumination kit • Covers for front recesses • Cover for control unit • Versions according to specific rules available (M.O.T.)

Ausführung mit Einphasenmotor • Beleuchtungsset • Abdeckbleche für Frontaussparungen • Abdeckung für Hydraulikaggregat • Es sind Ausführungen nach spezifischen Normen lieferbar (M.O.T.)

Moteur monophasé • Kit d'éclairage • Comblements pour encastrements avant • Carter protection centrale hydraulique • On peut livrer versions correspondantes à normes spécifiques (M.O.T.)

Motor monofásico • Kit de iluminación • Tapa para asientos delanteros • Cubierta protectora para la centralita • Disponibles versiones correspondientes a normas específicas (M.O.T.)

The company reserves the right to introduce improvements in design or specification without prior notice

430 BL 4,0 t

Sollevatore elettroidraulico a 4 colonne con incavi anteriori e piastre oscillanti posteriori per allineamento ruote

Electro-hydraulic 4 post lift with front recesses and rear slip plates for wheel alignment

Elektrohydraulische 4-Säulen-Hebebühne mit vorderen Aussparungen und hinteren Schiebeplatten für die Achsvermessung

Pont élévateur électro-hydraulique à 4 colonnes avec encastrements avant et plaques arrière pour géométrie

Elevador electro-hidráulico de 4 columnas con asientos delanteros y platos oscilantes traseros para alineación de las ruedas

Sicurezza idraulica contro il sovraccarico • Valvola regolazione discesa • Segnale acustico ultimo tratto di discesa • Sicurezza idraulica in caso di rottura tubi idraulici • Comandi uomo presente 24 V • Sgancio elettrico del sistema di sicurezza meccanico

Overload safety valve • Descent control valve • "Buzzer" on last portion of descent • Pipe burst safety valve • 24 V, low tension dead man controls • Automatic release of safety locking devices

Überdruckventil als Überlastsicherung • Senksteuerventil • Akustisches Signal im letzten Teil der Senkbewegung • Rohrbruch-Sicherheitsventil • 24 V-Totmannschaltung • Elektrische Entriegelung der mechanischen Lastsicherung

Vanne de surpression contre surcharges • Vanne de réglage descente • Signal sonore sur la dernière partie de descente • Vanne d'arrêt en cas de rupture de la tuyauterie • Commandes de type homme mort à 24 V • Déverrouillage électrique du système de sécurité mécanique

Seguridad hidráulica contra la sobrecarga • Válvula de regulación del descenso • Señal acústica último tramo de descenso • Seguridad hidráulica en caso de rotura tubos hidráulicos • Mandos de hombre presente, 24V • Desenganche eléctrico del sistema de seguridad mecánico

430 BL

4,0 t

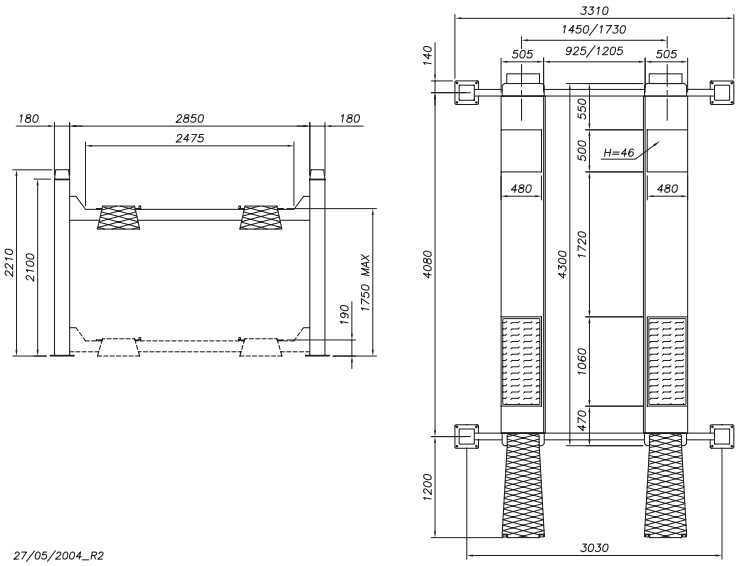

Dati tecnici	Technical data	Technische Eigenschaften	Caractéristiques techniques	Datos técnicos	
Portata	**Capacity**	Tragfähigkeit	Capacité	Capacidad	**4.000 kg**
Peso	**Weight**	Gewicht	Poids	Peso	**910 kg**
Salita/Discesa	**Lifting/descent**	Hub/Senkzeit	Levage/descente	Subida/Bajada	**50/45 s**
Altezza di sollevamento	**Lifting height**	Hubhöhe	Hauteur de levage	Altura de elevación	**1750 mm**
Motore	**Motor**	Motorleistung	Puissance moteur	Motor	**2,2 kW - 3 ph 230 400V/50 Hz**

Funzionamento: Elettroidraulico • **Function: Electro-hydraulic** • Funktionsweise: Elektrohydraulisch • Fonctionnement: Electrohydraulique • Funcionamiento: Electro-hidráulico

Opzioni **Optionals** **Sonderzubehör** **Options** **Opcionales**

Traversa idraulica ausiliaria (vedere scheda specifica)
Hydraulic jacking beam (see relevant data sheet)
Hydraulischer Radfreiheber (s. eigenes Datenblatt)
Levage auxiliaire hydraulique (voir fiche technique)
Elevador hidráulico auxiliar (ver ficha técnica)

Piatti Rotanti
Radius plates
Drehplatten
Plaques pivotantes
Platos giratorios

Esecuzione con motore monofase • Kit illuminazione • Coperchi per incavi anteriori • Carter protezione centralina
Single-phase motor • Illumination kit • Covers for front recesses • Cover for control unit
Ausführung mit Einphasenmotor • Beleuchtungsset • Abdeckbleche für Frontaussparungen • Abdeckung für Hydraulikaggregat
Moteur monophasé • Kit d'éclairage • Comblements pour encastrements avant • Carter protection centrale hydraulique
Motor monofásico • Kit de iluminación • Tapa para asientos delanteros • Cubierta protectora para la centralita

The company reserves the right to introduce improvements in design or specification without prior notice

443 ATLT 4,0 t

Sollevatore elettroidraulico a 4 colonne con incavi anteriori e piastre oscillanti posteriori per allineamento ruote e sollevatore ausiliario incorporato

Electro-hydraulic 4 post lift with front recesses and rear slipping plates for wheel alignment and built in lifting table

Elektrohydraulische 4-Säulen-Hebebühne mit vorderen Aussparungen und hinteren Schiebeplatten für die Achsvermessung und eingebautem Radfreiheber

Pont élévateur électro-hydraulique à 4 colonnes avec encastrements avant et plaques arrière pour géométrie et levage auxiliaire incorporé

Elevador electro-hidráulico de 4 columnas con asientos delanteros y platos oscilantes traseros para alineación de las ruedas y Elevador auxiliario incorporado

Sollevatore ausiliario da 3,5 t
Lifting table with 3,5 t capacity
Radfreiheber 3,5 t Tragkraft
Levage auxiliaire capacité 3,5 t
Elevador auxiliario con capacidad de 3,5 t

Super - ribassato • Alta velocità di sollevamento • Sicurezza in caso di rottura fune • Sicurezza idraulica in caso di sovraccarico • Valvola di controllo velocità di discesa • Valvola sicurezza in caso di rottura tubo idraulico • Comando uomo presente 24 Volt • Comando automatico di discesa • Insonorizzazione sicurezze • Segnale acustico ultimo tratto di discesa

Low profile • High lifting and descent speed • Safety device in case of cable breakage • Overload safety-device • Descent control valve • Safety-valve in case of sudden loss of pressure • Dead man controls 24V • Automatic descent control • Soundproof safety devices • "Buzzer" on last portion of descent

Niedrige Auffahrhöhe • Hohe Hub- und Senkgeschwindigkeit • Seilbruchsicherung • Rohrbruchsicherung • Senkregelventil • Hydraulische Überlastsicherung • 24 V- Totmannschaltung • Autom. Senksteuerung • Schallgedämpfte Sicherheitsklinken • Akustisches Signal im letzten Teil der Senkbewegung

Surbaissé • Grande vitesse de levage et descente • Sécurité en cas de rupture du câble • Sécurité hydraulique en cas de surcharge • Vanne de contrôle descente • Vanne de sécurité hydraulique en cas de rupture de tuyauterie • Commande de type homme mort 24V • Commande automatique de descente • Insonorisation des sécurités • Signal sonore sur la dernière partie de descente

Súper-bajo • Alta velocidad de elevación • Seguridad en caso de rotura cable de acero • Seguridad hidráulica contra la sobrecarga • Válvula de control velocidad descenso • Válvula de seguridad en caso de rotura del tubo hidráulico • Mandos de hombre presente, 24V • Mando automático de descenso • Insonorización de seguridades • Señal acústica último tramo de descenso

443 ATLT 4,0 t

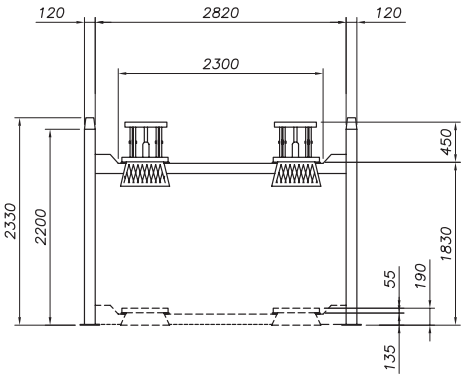

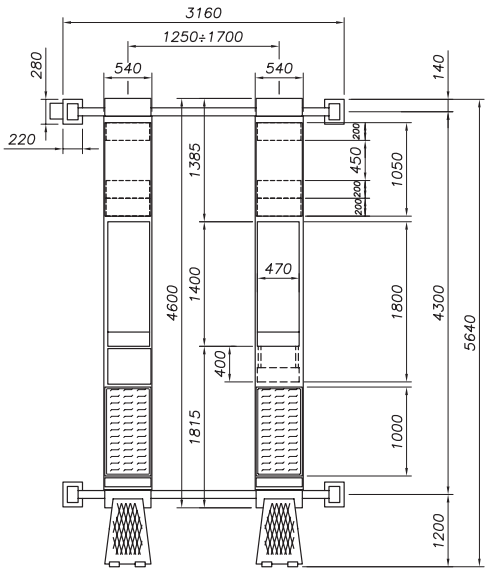

Dati tecnici	Technical data	Technische Eigenschaften	Caractéristiques techniques	Datos técnicos	
Portata	**Capacity**	Tragfähigkeit	Capacité	Capacidad	**4.000 kg**
Peso	**Weight**	Gewicht	Poids	Peso	**1200 kg**
Salita/Discesa	**Lifting/descent**	Hub/Senkzeit	Levage/descente	Subida/Bajada	**30 s**
Altezza di sollevamento	**Lifting height**	Hubhöhe	Hauteur de levage	Altura de elevación	**1830+450 mm**
Motore	**Motor**	Motorleistung	Puissance moteur	Motor	**3,0 kW - 3 ph 230 400V/50 Hz**

Funzionamento: Elettroidraulico • **Function: Electro-hydraulic** • Funktionsweise: Elektrohydraulisch • Fonctionnement: Electrohydraulique • Funcionamiento: Electro-hidráulico

Sollevatore ausiliario da 3,5 t • **Lifting table with 3,5 t capacity** • Radfreiheber 3,5 t Tragkraft • Levage auxiliaire capacité 3,5 t
Elevador auxiliario con capacidad de 3,5 t

Opzioni **Optionals** **Sonderzubehör** **Options** **Opcionales**

Piatti Rotanti
Radius plates
Drehplatten
Plaques pivotantes
Platos giratorios

Esecuzione con motore monofase • Kit illuminazione • Carter protezione centralina
Single-phase motor • Illumination kit • Cover for control unit
Ausführung mit Einphasenmotor • Beleuchtungsset • Abdeckung für Hydraulikaggregat
Moteur monophasé • Kit d'éclairage • Carter protection centrale hydraulique
Motor monofásico • Kit de iluminación • Cubierta protectora para la centralita

The company reserves the right to introduce improvements in design or specification without prior notice

450 AT 4,0 t

Sollevatore elettroidraulico a 4 colonne con incavi anteriori e piastre oscillanti posteriori per allineamento ruote

Electro-hydraulic 4 post lift with front recesses and rear slipping plates for wheel alignment

Elektrohydraulische 4-Säulen-Hebebühne mit vorderen Aussparungen und hinteren Schiebeplatten für die Achsvermessung

Pont élévateur électro-hydraulique à 4 colonnes avec encastrements avant et plaques arrière pour géométrie

Elevador electro-hidráulico de 4 columnas con asientos delanteros y platos oscilantes traseros para alineación de las ruedas

Sicurezza idraulica contro il sovraccarico • Valvola regolazione discesa • Segnale acustico ultimo tratto di discesa • Sicurezza idraulica in caso di rottura tubi idraulici • Comandi uomo presente 24 V • Sgancio elettrico del sistema di sicurezza meccanico

Overload safety valve • Descent control valve • 'Buzzer' on last portion of descent • Pipe burst safety valve • 24 V, low tension dead man controls • Automatic release of safety locking devices

Überdruckventil als Überlastsicherung • Senksteuerventil • Akustisches Signal im letzten Teil der Senkbewegung • Rohrbruch-Sicherheitsventil • 24 V-Totmannschaltung • Elektrische Entriegelung der mechanischen Lastsicherung

Vanne de surpression contre surcharges • Vanne de réglage descente • Signal sonore sur la dernière partie de descente • Vanne d'arrêt en cas de rupture de la tuyauterie • Commandes de type homme mort à 24 V • Déverrouillage électrique du système de sécurité mécanique

Seguridad hidráulica contra la sobrecarga • Válvula de regulación del descenso • Señal acústica último tramo de descenso • Seguridad hidráulica en caso de rotura de los tubos hidráulicos • Mandos de hombre presente, 24V • Desenganche eléctrico del sistema de seguridad mecánico

450 AT

4,0 t

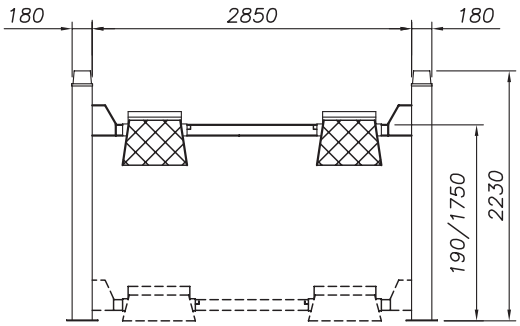

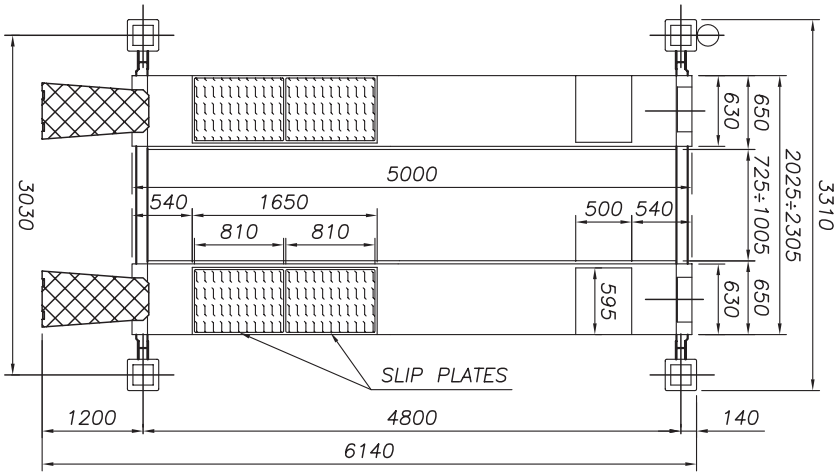

Dati tecnici	Technical data	Technische Eigenschaften	Caractéristiques techniques	Datos técnicos	
Portata	**Capacity**	Tragfähigkeit	Capacité	Capacidad	**4.000 kg**
Peso	**Weight**	Gewicht	Poids	Peso	**1300 kg**
Salita/Discesa	**Lifting/descent**	Hub/Senkzeit	Levage/descente	Subida/Bajada	**50/45 s**
Altezza di sollevamento	**Lifting height**	Hubhöhe	Hauteur de levage	Altura de elevación	**1750 mm**
Motore	**Motor**	Motorleistung	Puissance moteur	Motor	**2,2 kW - 3 ph 230 400V/50 Hz**

Funzionamento: Elettroidraulico • **Function: Electro-hydraulic** • Funktionsweise: Elektrohydraulisch • Fonctionnement: Electrohydraulique. • Funcionamiento: Electro-hidráulico

Opzioni **Optionals** **Sonderzubehör** **Options** **Opcionales**

Traversa idraulica ausiliaria (vedere scheda specifica)
Hydraulic jacking beam (see relevant data sheet)
Hydraulischer Radfreiheber (s. eigenes Datenblatt)
Levage auxiliaire hydraulique (voir fiche technique)
Elevador hidráulico auxiliar (ver ficha técnica)

Piatti Rotanti
Radius plates
Drehplatten
Plaques pivotantes
Platos giratorios

Esecuzione con motore monofase • Kit illuminazione • Disponibili versioni corrispondenti a normative specifiche (M.O.T.) • Coperchi per incavi anteriori • Carter protezione centralina

Single-phase motor • Illumination kit • Versions according to specific rules available (M.O.T.) • Covers for front recesses • Cover for control unit

Ausführung mit Einphasenmotor • Beleuchtungsset • Es sind Ausführungen nach spezifischen Normen lieferbar (M.O.T.) • Abdeckbleche für Frontaussparungen • Abdeckung für Hydraulikaggregat

Moteur monophasé • Kit d'éclairage • On peut livrer versions correspondantes à normes spécifiques (M.O.T.) • Comblements pour encastrements avant • Carter protection centrale hydraulique

Motor monofásico • Kit de iluminación • Disponibles versiones correspondientes a normas específicas (M.O.T.) • Tapa para asientos delanteros • Cubierta protectora para la centralita

The company reserves the right to introduce improvements in design or specification without prior notice

450 ATLV 4,0 t

Sollevatore elettroidraulico a 4 colonne con incavi anteriori e piastre oscillanti posteriori per allineamento ruote

Electro-hydraulic 4 post lift with front recesses and rear slipping plates for wheel alignment

Elektrohydraulische 4-Säulen-Hebebühne mit vorderen Aussparungen und hinteren Schiebeplatten für die Achsvermessung

Pont élévateur électro-hydraulique à 4 colonnes avec encastrements avant et plaques arrière pour géométrie

Elevador electro-hidráulico de 4 columnas con asientos delanteros y platos oscilantes traseros para alineación de las ruedas

Sicurezza idraulica contro il sovraccarico • Valvola regolazione discesa • Segnale acustico ultimo tratto di discesa • Sicurezza idraulica in caso di rottura tubi idraulici • Comandi uomo presente 24 V • Sgancio elettrico del sistema di sicurezza meccanico

Overload safety valve • Descent control valve • 'Buzzer' on last portion of descent • Pipe burst safety valve • 24 V, low tension dead man controls • Automatic release of safety locking devices

Überdruckventil als Überlastsicherung • Senksteuerventil • Akustisches Signal im letzten Teil der Senkbewegung • Rohrbruch-Sicherheitsventil • 24 V-Totmannschaltung • Elektrische Entriegelung der mechanischen Lastsicherung

Vanne de surpression contre surcharges • Vanne de réglage descente • Signal sonore sur la dernière partie de descente • Vanne d'arrêt en cas de rupture de la tuyauterie • Commandes de type homme mort à 24 V • Déverrouillage électrique du système de sécurité mécanique

Seguridad hidráulica contra la sobrecarga • Válvula de regulación del descenso • Señal acústica último tramo de descenso • Seguridad hidráulica en caso de rotura de los tubos hidráulicos • Mandos de hombre presente, 24V • Desenganche eléctrico del sistema de seguridad mecánico

450 ATLV

4,0 t

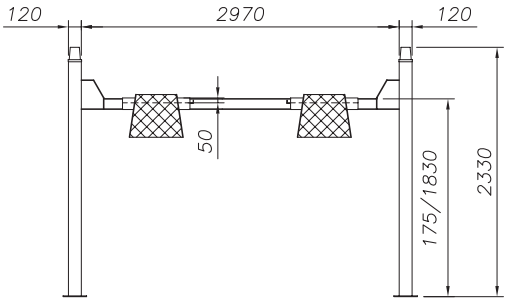

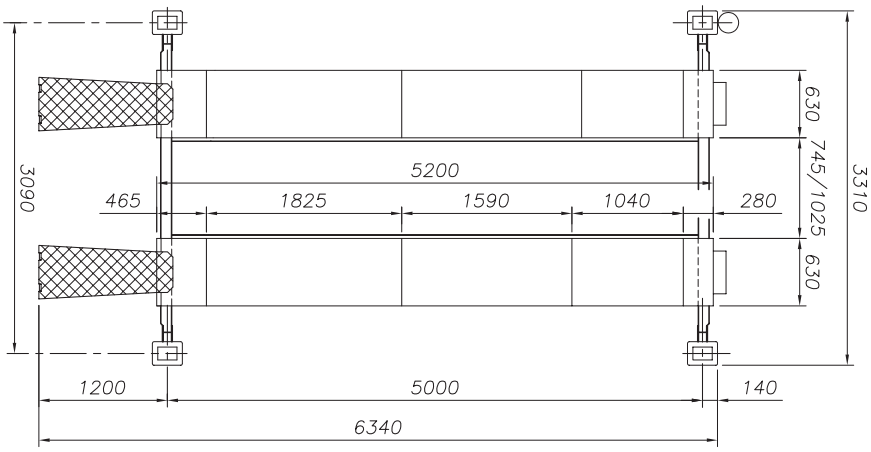

Dati tecnici	Technical data	Technische Eigenschaften	Caractéristiques techniques	Datos técnicos	
Portata	**Capacity**	Tragfähigkeit	Capacité	Capacidad	**4.000 kg**
Peso	**Weight**	Gewicht	Poids	Peso	**1300 kg**
Salita/Discesa	**Lifting/descent**	Hub/Senkzeit	Levage/descente	Subida/Bajada	**30/30 s**
Altezza di sollevamento	**Lifting height**	Hubhöhe	Hauteur de levage	Altura de elevación	**1830 mm**
Motore	**Motor**	Motorleistung	Puissance moteur	Motor	**3 kW - 3 ph 230 400V/50 Hz**

Funzionamento: Elettroidraulico • **Function: Electro-hydraulic** • Funktionsweise: Elektrohydraulisch • Fonctionnement: Electrohydraulique. • Funcionamiento: Electro-hidráulico

Opzioni **Optionals** **Sonderzubehör** **Options** **Opcionales**

Traversa idraulica ausiliaria (vedere scheda specifica)
Hydraulic jacking beam (see relevant data sheet)
Hydraulischer Radfreiheber (s. eigenes Datenblatt)
Levage auxiliaire hydraulique (voir fiche technique)
Elevador hidráulico auxiliar (ver ficha técnica)

Piatti Rotanti
Radius plates
Drehplatten
Plaques pivotantes
Platos giratorios

Esecuzione con motore monofase • Kit illuminazione • Disponibili versioni corrispondenti a normative specifiche (M.O.T.) • Coperchi per incavi anteriori • Carter protezione centralina

Single-phase motor • Illumination kit • Versions according to specific rules available (M.O.T.) • Covers for front recesses • Cover for control unit

Ausführung mit Einphasenmotor • Beleuchtungsset • Es sind Ausführungen nach spezifischen Normen lieferbar (M.O.T.) • Abdeckbleche für Frontaussparungen • Abdeckung für Hydraulikaggregat

Moteur monophasé • Kit d'éclairage • On peut livrer versions correspondantes à normes spécifiques (M.O.T.) • Comblements pour encastrements avant • Carter protection centrale hydraulique

Motor monofásico • Kit de iluminación • Disponibles versiones correspondientes a normas específicas (M.O.T.) • Tapa para asientos delanteros • Cubierta protectora para la centralita

The company reserves the right to introduce improvements in design or specification without prior notice

450/3D 5,0 t

Sollevatore elettroidraulico a 4 colonne alta velocità con pedane strette per assetto ruote 3D

Electro-hydraulic high speed 4 post-lift with narrow platforms for 3D-wheel-alignment

Elektrohydraulische 4-Säulen Hebebühne, mit hoher Hubgeschwindig-keit, schmale Fahrschienen für 3D-Achsvermessung

Pont élévateur Electrohydraulique. 4 colonnes grande vitesse avec chemins de roulement étroits pour contrôle train avant 3D

Elevador electro-hidráulico de 4 columnas alta velocidad con plataformas estrechas para alineación 3D de las ruedas

Sicurezza in caso di rottura fune • Sicurezza idraulica contro il sovraccarico • Valvola regolazione discesa • Sicurezza idraulica in caso di rottura tubi idraulici • Comandi uomo presente 24 V • Sgancio automatico delle sicurezze per la discesa • Insonorizzazione sicurezze • Valvola manuale controllo discesa • Massima altezza pedane 1950mm

Safety device in case of cable breakage • Overload safety valve • Descent control valve • Pipe burst safety valve • 24 V dead man controls • Automatic release of safety locking devices • Sound dampening of safety locks • Manual descent valve • Max. lifting height of platforms 1950mm

Seilbruchsicherung • Überdruckventil gegen Überlastung • Senksteuerventil • Rohrbruchsicherung • 24 V-Totmann-Steuerung • Automatische Entriegelung der Lastsicherungshebel vor dem Absenken • Schalldämpfung der Lastsicherungshebel • Manuelles Senkventil • Max. Höhe der Fahrschienen 1950 mm

Sécurité en cas de rupture du câble • Vanne de surpression contre surcharges • Vanne de réglage descente • Vanne d'arrêt en cas de rupture de la tuyauterie • Commandes de type homme mort à 24 V • Déclanchement automatique des crochets • Insonorisation des sécurités mécaniques • Vanne manuelle de descente • Hauteur max. des chemins de roulement 1950 mm

Seguridad en caso de rotura del cable de acero • Seguridad hidráulica contra la sobrecarga • Válvula de regulación descenso • Seguridad hidráulica en caso de rotura de tubos hidráulicos • Mandos de hombre presente, 24V • Desenganche automático de las seguridades para el descenso • Insonorización seguridades • Válvula manual de control del descenso • Altura máxima plataformas 1950mm

450/3D

5,0 t

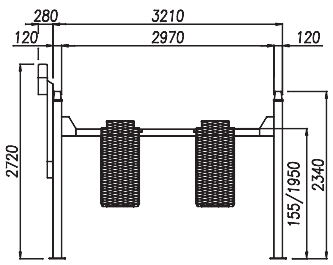

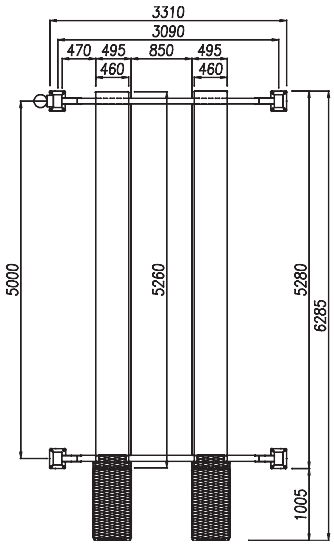

Dati tecnici	Technical data	Technische Eigenschaften	Caractéristiques techniques	Datos técnicos	
Portata	**Capacity**	Tragfähigkeit	Capacité	Capacidad	**5.000 kg**
Peso	**Weight**	Gewicht	Poids	Peso	**980 kg**
Salita/Discesa	**Lifting/descent**	Hub/Senkzeit	Levage/descente	Subida/Bajada	**35/35 s**
Altezza di sollevamento	**Lifting height**	Hubhöhe	Hauteur de levage	Altura de elevación	**1950 mm**
Motore	**Motor**	Motorleistung	Puissance moteur	Motor	**3,0 kW - 3 ph 230 400V/50 Hz**

Funzionamento: Elettroidraulico • **Function: Electro-hydraulic** • Funktionsweise: Elektrohydraulisch • Fonctionnement: Electrohydraulique • Funcionamiento: Electro-hidráulico

Opzioni **Optionals** **Sonderzubehör** **Options** **Opcionales**

Traversa idraulica ausiliaria (vedere scheda specifica)
Hydraulic jacking beam (see relevant data sheet)
Hydraulischer Radfreiheber (s. eigenes Datenblatt)
Levage auxiliaire hydraulique (voir fiche technique)
Elevador hidráulico auxiliar (ver ficha técnica)

Piatti Rotanti
Radius plates
Drehplatten
Plaques pivotantes
Platos giratorios

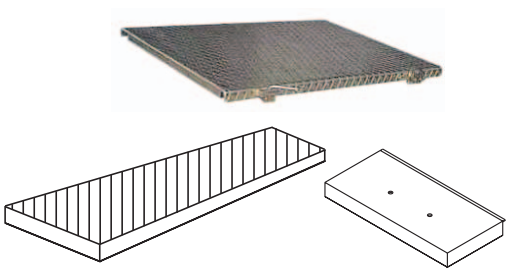

Kit per assetto ruote (piastre oscillanti posteriori+ tamponamenti centrali + distanziali per piastre rotanti anteriori)

Wheel alignement set (rear slip plates + middle alignement covers + front spacers for radius plates)

Zusatzset für Achsvermessung (hintere Schiebeplatten + mittlere Nivellier-platten + vordere Abstandhalter f. Drehplatten)

Jeu supplémentaire pour géométrie (plaques arrière + plaques centrales d'alignement + entretoises avant pour plaques tournantes)

Kit para alineación de ruedas (platos oscilantes traseros + placas centrales para alineación + distanciadores para platos giratorios delanteros)

The company reserves the right to introduce improvements in design or specification without prior notice

450/3DA 5,0 t

Sollevatore elettroidraulico a 4 colonne alta velocità con pedane strette per assetto ruote 3D

Electro-hydraulic high speed 4 post-lift with narrow platforms for 3D-wheel-alignment

Elektrohydraulische 4-Säulen Hebebühne, mit hoher Hubgeschwindig-keit, schmale Fahrschienen für 3D-Achsvermessung

Pont élévateur Electrohydraulique. 4 colonnes grande vitesse avec chemins de roulement étroits pour contrôle train avant 3D

Elevador electro-hidráulico de 4 columnas alta velocidad con plataformas estrechas para alineación 3D de las ruedas

450/3DA

**

Assetto ruote non incluso
Wheel alignment not included
Achsvermessung gehört nicht z. Lieferumfang
Géométrie n'est pas inclue
Alineador de ruedas no incluido

Sicurezza in caso di rottura fune • Sicurezza idraulica contro il sovraccarico • Valvola regolazione discesa • Sicurezza idraulica in caso di rottura tubi idraulici • Comandi uomo presente 24 V • Sgancio automatico delle sicurezze per la discesa • Insonorizzazione sicurezze • Valvola manuale controllo discesa • Massima altezza pedane 1950mm • 3DA: Kit per assetto ruote montato (piastre oscillanti posteriori + tamponamenti centrali + distanziali per piastre rotanti anteriori)

Safety device in case of rope breaking • Overload safety valve • Descent control valve • Pipe burst safety valve • 24 V dead man controls • Autoamatic disengagement of the safety wedges prior to descent • Sound dampening of safety locks • Manual descent valve • Max. lifting height of platforms 1950mm • 3DA: Wheel alignement set installed onthe lift (rear slip plates + middle alignement covers + front spacers for radius plates)

Seilbruchsicherung • Überdruckventil gegen Überlastung • Senksteuerventil • Rohrbruchsicherung • 24 V-Totmann-Steuerung • Automatische Entriegelung der Lastsicherungshebel vor dem Absenken • Schalldämpfung der Lastsicherungshebel • Manuelles Senkventil • Max. Höhe der Fahrschienen 1950 mm • 3DA: Zusatzset für Achsvermessung bereits vormontiert (hintere Schiebeplatten + mittlere Nivellierplatten + vordere Abstandhalter f. Drehplatten)

Sécurité en cas de rupture du câble • Vanne de surpression contre surcharges • Vanne de réglage descente • Vanne d'arrêt en cas de rupture de la tuyauterie • Commandes de type homme mort à 24 V • Déclanchement automatique des crochets • Insonorisation des sécurités mécaniques • Vanne manuelle de descente • Hauteur max. des chemins de roulement 1950 mm • 3DA: Jeu supplémentaire pour géométrie installé (plaques arrière + plaques centrales d'alignement + entretoises avant pour plaques tournantes)

Seguridad en caso de rotura del cable de acero • Seguridad hidráulica contra la sobrecarga • Válvula de regulación descenso • Seguridad hidráulica en caso de rotura de tubos hidráulicos • Mandos de hombre presente, 24V • Desenganche automático de las seguridades para el descenso • Insonorización seguridades • Válvula manual de control del descenso • Altura máxima plataformas 1950mm • 3DA: Kit para alineación de ruedas montado (platos oscilantes traseros + placas centrales para alineación + distanciadores para platos giratorios delanteros)

450/3DA

5,0 t

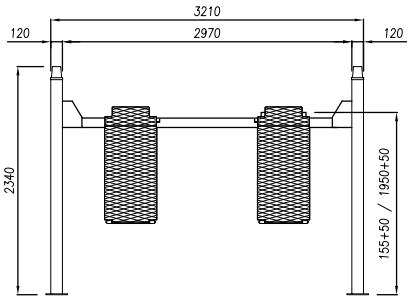

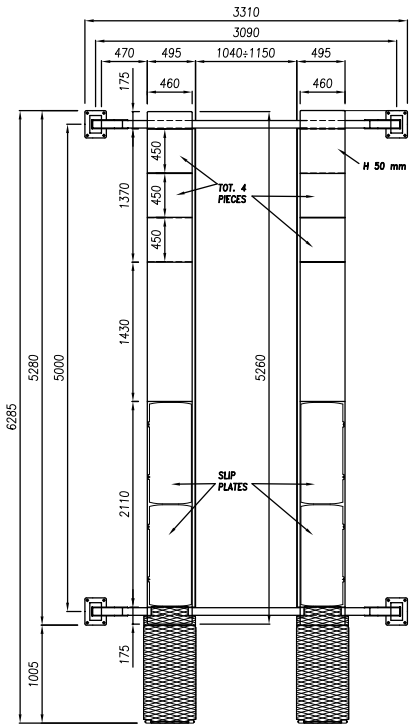

Dati tecnici	Technical data	Technische Eigenschaften	Caractéristiques techniques	Datos técnicos	
Portata	**Capacity**	Tragfähigkeit	Capacité	Capacidad	**5.000 kg**
Peso	**Weight**	Gewicht	Poids	Peso	**980 kg**
Salita/Discesa	**Lifting/descent**	Hub/Senkzeit	Levage/descente	Subida/Bajada	**35/35 s**
Altezza di sollevamento	**Lifting height**	Hubhöhe	Hauteur de levage	Altura de elevación	**1950 mm**
Motore	**Motor**	Motorleistung	Puissance moteur	Motor	**3,0 kW - 3 ph 230 400V/50 Hz**

Funzionamento: Elettroidraulico • **Function: Electro-hydraulic** • Funktionsweise: Elektrohydraulisch • Fonctionnement: Electrohydraulique • Funcionamiento: Electro-hidráulico

Opzioni | **Optionals** | **Sonderzubehör** | **Options** | **Opcionales**

Traversa idraulica ausiliaria (vedere scheda specifica)
Hydraulic jacking beam (see relevant data sheet)
Hydraulischer Radfreiheber (s. eigenes Datenblatt)
Levage auxiliaire hydraulique (voir fiche technique)
Elevador hidráulico auxiliar (ver ficha técnica)

Piatti Rotanti
Radius plates
Drehplatten
Plaques pivotantes
Platos giratorios

The company reserves the right to introduce improvements in design or specification without prior notice

450 AT/5 5,0 t

Sollevatore elettroidraulico a 4 colonne alta velocità con incavi anteriori e piastre oscillanti posteriori per allineamento ruote

Electro-hydraulic high speed 4 post lift with front recesses and rear slipping plates for wheel alignment

Elektrohydraulische 'High-Speed'-Viersäulen-Hebebühne mit vorderen Aussparungen für Drehteller und hinteren Schiebeplatten für Achsvermessung.

Pont élévateur électro-hydraulique à 4 colonnes grand vitesse avec encastrements avant et plaques arrière pour géométrie

Elevador electro-hidráulico de 4 columnas de alta velocidad con asientos delanteros y platos oscilantes traseros para alineación de las ruedas

Sicurezza idraulica contro il sovraccarico • Valvola regolazione discesa • Segnale acustico ultimo tratto di discesa • Sicurezza idraulica in caso di rottura tubi idraulici • Comandi uomo presente 24 V • Sgancio elettrico del sistema di sicurezza meccanico

Overload safety valve • Descent control valve • 'Buzzer' on last portion of descent • Pipe burst safety valve • 24 V, low tension dead man controls • Automatic release of safety locking devices

Überdruckventil als Überlastsicherung • Senksteuerventil • Akustisches Signal im letzten Teil der Senkbewegung • Rohrbruch-Sicherheitsventil • 24 V-Totmannschaltung • Elektrische Entriegelung der mechanischen Lastsicherung

Vanne de surpression contre surcharges • Vanne de réglage descente • Signal sonore sur la dernière partie de descente • Vanne d'arrêt en cas de rupture de la tuyauterie • Commandes de type homme mort à 24 V • Déverrouillage électrique du système de sécurité mécanique

Seguridad hidráulica contra la sobrecarga • Válvula de regulación del descenso • Señal acústica último tramo de descenso • Seguridad hidráulica en caso de rotura de los tubos hidráulicos • Mandos de hombre presente, 24V • Desenganche eléctrico del sistema de seguridad mecánico

450 AT/5

5,0 t

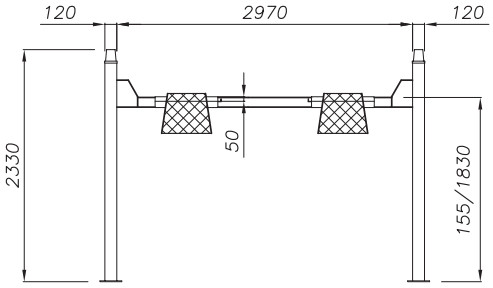

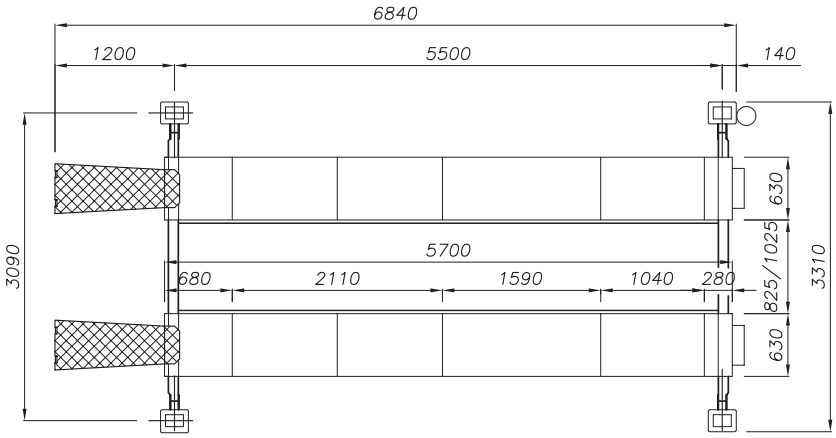

Dati tecnici	Technical data	Technische Eigenschaften	Caractéristiques techniques	Datos técnicos	
Portata	**Capacity**	Tragfähigkeit	Capacité	Capacidad	**5.000 kg**
Peso	**Weight**	Gewicht	Poids	Peso	**1230 kg**
Salita/Discesa	**Lifting/descent**	Hub/Senkzeit	Levage/descente	Subida/Bajada	**30/30 s**
Altezza di sollevamento	**Lifting height**	Hubhöhe	Hauteur de levage	Altura de elevación	**1830 mm**
Motore	**Motor**	Motorleistung	Puissance moteur	Motor	**3,0 kW - 3 ph 230 400V/50 Hz**

Funzionamento: Elettroidraulico • **Function: Electro-hydraulic** • Funktionsweise: Elektrohydraulisch • Fonctionnement: Electrohydraulique. • Funcionamiento: Electro-hidráulico

Opzioni **Optionals** **Sonderzubehör** **Options** **Opcionales**

Traversa idraulica ausiliaria (vedere scheda specifica)
Hydraulic jacking beam (see relevant data sheet)
Hydraulischer Radfreiheber (s. eigenes Datenblatt)
Levage auxiliaire hydraulique (voir fiche technique)
Elevador hidráulico auxiliar (ver ficha técnica)

Piatti Rotanti
Radius plates
Drehplatten
Plaques pivotantes
Platos giratorios

Esecuzione con motore monofase • Kit illuminazione • Coperchi per incavi anteriori • Carter protezione centralina
Single-phase motor • Illumination kit • Covers for front recesses • Cover for control unit
Ausführung mit Einphasenmotor • Beleuchtungsset • Abdeckbleche für Frontaussparungen • Abdeckung für Hydraulikaggregat
Moteur monophasé • Kit d'éclairage • Comblements pour encastrements avant • Carter protection centrale hydraulique
Motor monofásico • Kit de iluminación • Tapa para asientos delanteros • Cubierta protectora para la centralita

The company reserves the right to introduce improvements in design or specification without prior notice

450ATLT - 450ATLT PG 5,0 t

Sollevatore elettroidraulico a 4 colonne con incavi anteriori e piastre oscillanti posteriori per allineamento ruote e sollevatore ausiliario incorporato

Electro-hydraulic 4 post lift with front recesses and rear slipping plates for wheel alignment and built in lifting table

Elektrohydraulische 4-Säulen-Hebebühne mit vorderen Aussparungen und hinteren Schiebeplatten für die Achsvermessung und eingebautem Radfreiheber

Pont élévateur électro-hydraulique à 4 colonnes avec encastrements avant et plaques arrière pour géométrie et levage auxiliaire incorporé

Elevador electro-hidráulico de 4 columnas con asientos delanteros y platos oscilantes traseros para alineación de ruedas y Elevador auxiliario incorporado

* 450 ATLT

Carter protezione centralina
Cover for control unit
Abdeckung für Hydraulikaggregat
Carter protecion centrale hydraulique
Cubierta protectora para la centralita

Sollevatore ausiliario da 4,0 t
Lifting table with 4,0 t capacity
Radfreiheber 4,0 t Tragkraft
Levage auxiliaire capacité 4,0 t
Elevador auxiliario de 4,0 t

* Optional

Sicurezza idraulica contro il sovraccarico • Valvola regolazione discesa • Segnale acustico ultimo tratto di discesa • Sicurezza idraulica in caso di rottura tubi idraulici • Comandi uomo presente 24 V • Sgancio automatico delle sicurezze per la discesa

Overload safety valve • Descent control valve • "Buzzer" on last portion of descent • Pipe burst safety valve • 24 V, low tension dead man controls • Automatic release of safety locking devices

Überdruckventil als Überlastsicherung • Senksteuerventil • Akustisches Signal im letzten Teil der Senkbewegung • Rohrbruch-Sicherheitsventil • 24 V-Totmannschaltung • Automatische Entriegelung der Lastsicherungshebel vor dem Absenken

Vanne de surpression contre surcharges • Vanne de réglage descente • Signal sonore sur la dernière partie de descente • Vanne d'arrêt en cas de rupture de la tuyauterie • Commandes de type homme mort à 24 V • Déclanchement automatique des crochets lors de la descente

Seguridad hidráulica contra la sobrecarga • Válvula de regulación del descenso • Señal acústica último tramo de descenso • Seguridad hidráulica en caso de rotura tubos hidráulicos • Mandos de hombre presente, 24V • Desenganche automático de las seguridades para el descenso

450ATLT - 450ATLT PG 5,0 t

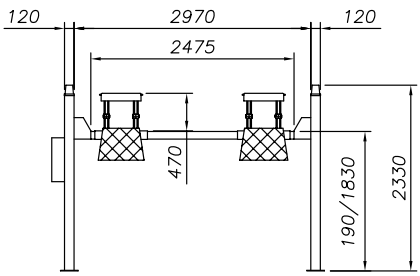

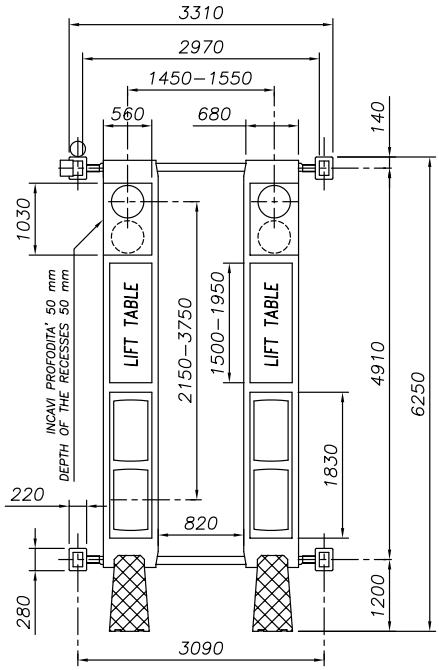

450ATLT PG

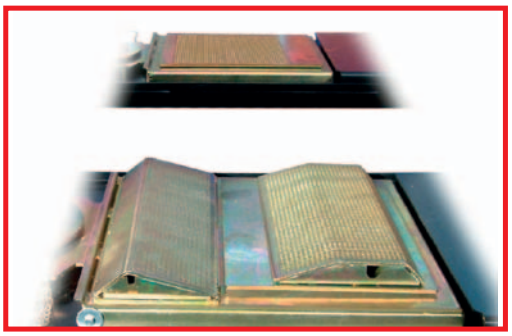

Dati tecnici	Technical data	Technische Eigenschaften	Caractéristiques techniques	Datos técnicos	
Portata	**Capacity**	Tragfähigkeit	Capacité	Capacidad	**5.000 kg**
Peso	**Weight**	Gewicht	Poids	Peso	**1940/1720 kg**
Salita/Discesa	**Lifting/descent**	Hub/Senkzeit	Levage/descente	Subida/Bajada	**45/45 s**
Altezza di sollevamento	**Lifting height**	Hubhöhe	Hauteur de levage	Altura de elevación	**1830 mm**
Motore	**Motor**	Motorleistung	Puissance moteur	Motor	**3,0 kW - 3 ph 230 400V/50 Hz**

Funzionamento: Elettroidraulico • **Function: Electro-hydraulic** • Funktionsweise: Elektrohydraulisch • Fonctionnement: Electrohydraulique • Funcionamiento: Electro-hidráulico

Opzioni | **Optionals** | **Sonderzubehör** | **Options** | **Opcionales**

Piatti Rotanti
Radius plates
Drehplatten
Plaques pivotantes
Platos giratorios

Esecuzione con motore monofase • Kit illuminazione • Disponibili versioni corrispondenti a normative specifiche (M.O.T.) • Coperchi per incavi anteriori • Carter protezione centralina

Single-phase motor • Illumination kit • Versions according to specific rules available (M.O.T.) • Covers for front recesses • Cover for control unit

Ausführung mit Einphasenmotor • Beleuchtungsset • Es sind Ausführungen nach spezifischen Normen lieferbar (M.O.T.) • Abdeckbleche für Frontaussparungen • Abdeckung für Hydraulikaggregat

Moteur monophasé • Kit d'éclairage • On peut livrer versions correspondantes à normes spécifiques (M.O.T.) • Comblements pour encastrements avant • Carter protection centrale hydraulique

Motor monofásico • Kit de iluminación • Disponibles versiones correspondientes a normas específicas (M.O.T.) • Tapa para asientos delanteros • Cubierta protectora para la centralita

The company reserves the right to introduce improvements in design or specification without prior notice

402M/402P 1,6 t

Traverse idrauliche

Hydraulic jacking beams

Hydraulische Achsfreiheber

Traverses hydrauliques

Travesaños hidráulicos

Modelli disponibili / Available versions / Lieferbare Ausführungen / Versions Disponibles / Versiones disponibles

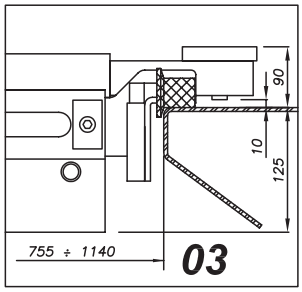

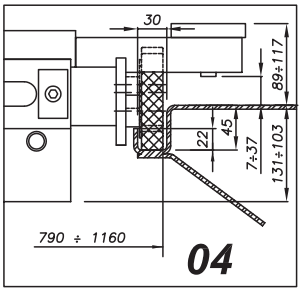

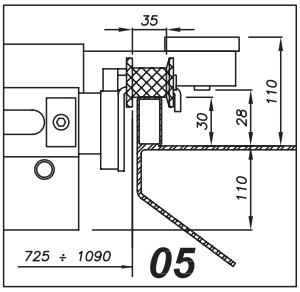

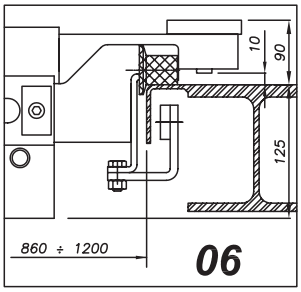

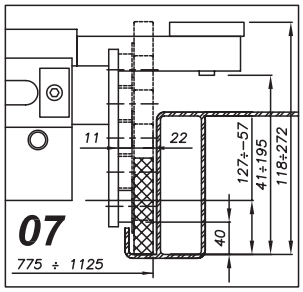

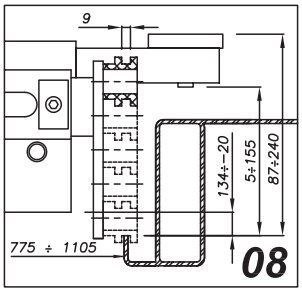

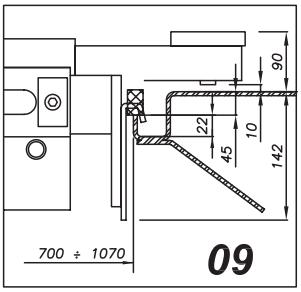

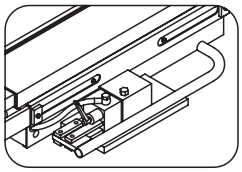

Pompa manuale
Pompe manuelle
Manual pump
Handpumpe

Rullo/Galet/Roller/Rolle

Sollevatore/Pont élévateur/Lift/Säulen

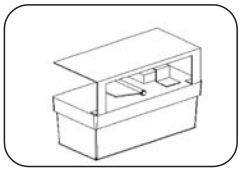

Pompa pneumatica
Pompe pneumatique
Pneumatic pump
Pneumatischer Pumpe

402M/402P 1,6 t

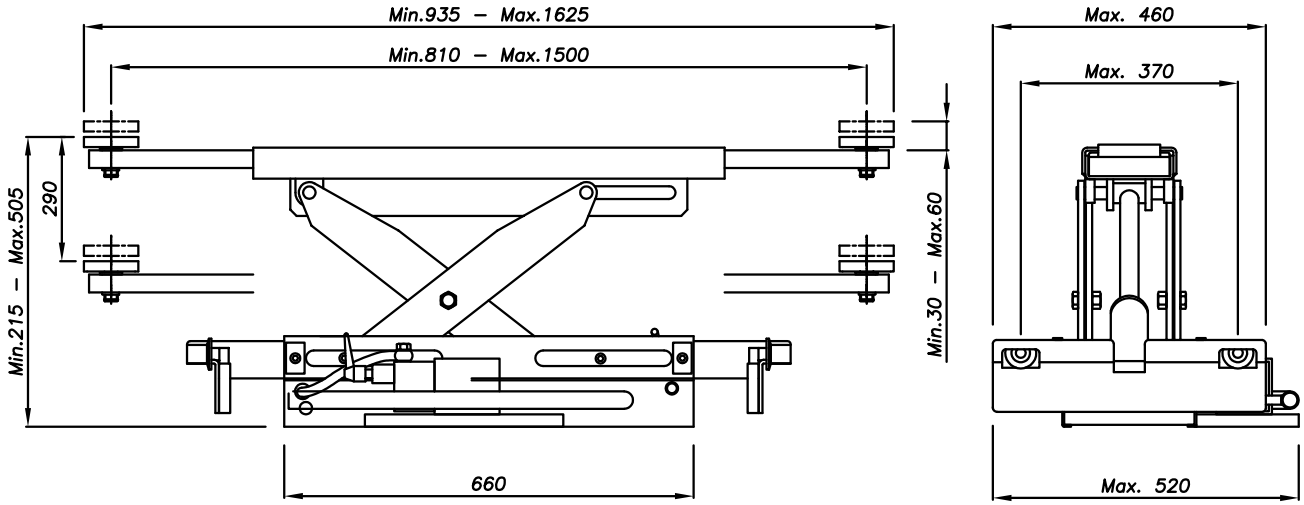

Dati tecnici	Technical data	Technische Eigenschaften	Caractéristiques techniques	Datos técnicos	
Portata	Capacity	Hubkraft	Capacité	Capacidad	1.600 kg
Spostamento vert. del carico	Lifting height	Hubhöhe	Hauteur de levée	Desplazamiento vert. de la carga	290 mm
Estensione min (bracci chiusi)	Min extension (arms retracted)	Min.Aufnahmebreite (Arme voll eingefehren)	Extension min. des bras (bras rentrés)	Extensión mín. (brazos cerrados)	935 mm
Estensione max. (bracci aperti)	Max. extencion (arms extracted)	Max. Aufnahmebreite (Arme voll ausgefehren)	Extension max des bras (bras sortis)	Extensión máx. (brazos abiertos)	1.625 mm
Scartamento delle ruote di scorrimento	Gauge	Spurweite	Ecartement des roulettes	Ancho de via	vedere dettagli schemi - please refer to carriage diagrams
Peso della traversa	Weight	Gewicht	Poids	Peso del travesaño	105 kg

Opzioni / Optionals / Sonderzubehör / Options / Opcionales

• Kit appoggi per traversa • Support kit for jacking beam • Stützesatz für Achsfreiheber • Jeu de supports pour traverse • Kit soportes para travesaños	L1166

• Estensioni per tamponi di sollevamento • Lifting pad extensions • Hubspindelverlängerungen • Rallonges pour tampons de levage • Extensiones para tacos de elevación	• 60 mm	L1198
	• 100 mm	L1277

The company reserves the right to introduce improvements in design or specification without prior notice

402/2M - 402/2P 2,0 t

Traverse idrauliche

Hydraulic jacking beams

Hydraulische Achsfreiheber

Traverses hydrauliques

Travesaños hidráulicos

Modelli disponibili / Versions disponibles / Lieferbare Ausführungen / Available versions / Versiones disponibles

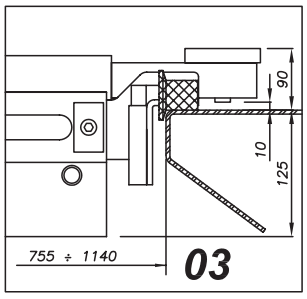

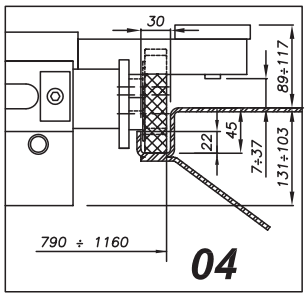

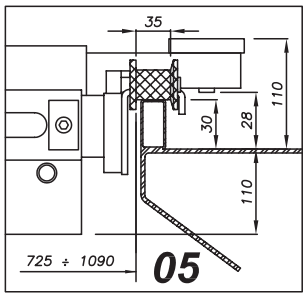

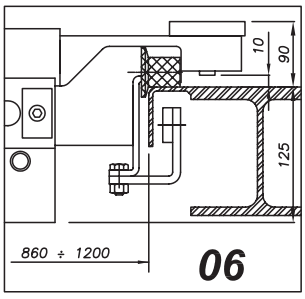

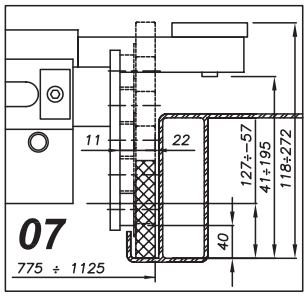

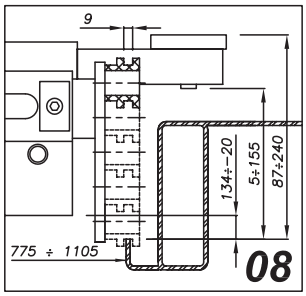

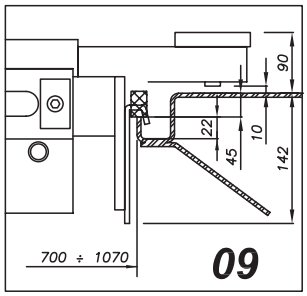

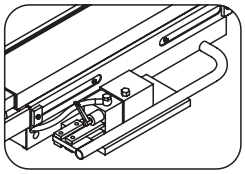

Pompa manuale
Pompe manuelle
Manual pump
Handpumpe

Rullo/Galet/Roller/Rolle

Sollevatore/Pont élévateur/Lift/Säulen

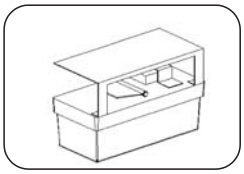

Pompa pneumatica
Pompe pneumatique
Pneumatic pump
Pneumatischer Pumpe

402/2M - 402/2P 2,0 t

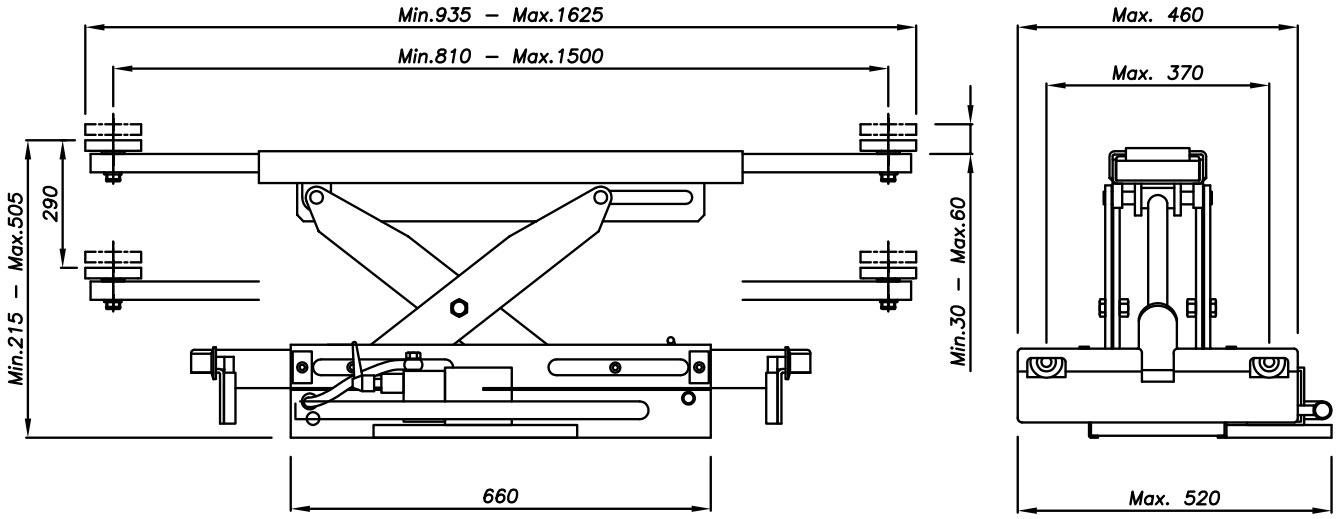

Dati tecnici	Technical data	Technische Eigenschaften	Caractéristiques techniques	Datos técnicos	
Portata	Capacity	Hubkraft	Capacité	Capacidad	2.000 kg
Spostamento vert. del carico	Lifting height	Hubhöhe	Hauteur de levée	Desplazamiento vert. de la carga	300 mm
Estensione min (bracci chiusi)	Min extension (arms retracted)	Min.Aufnahmebreite (Arme voll eingefehren)	Extension min. des bras (bras rentrès)	Extensión mín. (brazos cerrados)	935 mm
Estensione max. (bracci aperti)	Max. extencion (ams extracted)	Max. Aufnahmebreite (Arme voll ausgefehren)	Extension max des bras (bras sortis)	Extensión máx. (brazos abiertos)	1.620 mm
Scartamento delle ruote di scorrimento	Gauge	Spurweite	Ecartement des roulettes	Ancho de via	vedere dettagli schemi - please refer to carriage diagrams
Peso della traversa	Weight	Gewicht	Poids	Peso del travesaño	105 kg

Opzioni / Optionals / Sonderzubehör / Options / Opcionales

• Kit appoggi per traversa • Support kit for jacking beam • Stützesatz für Achsfreiheber • Jeu de supports pour traverse • Kit soportes para travesaños	L1166

• Estensioni per tamponi di sollevamento • Lifting pad extensions • Hubspindelverlängerungen • Rallonges pour tampons de levage • Extensiones para tacos de elevación	• 60 mm	L1198
	• 100 mm	L1277

The company reserves the right to introduce improvements in design or specification without prior notice

496M/496P 2,0 t

Traverse idrauliche

Hydraulic jacking beams

Hydraulische Achsfreiheber

Traverses hydrauliques

Travesaños hidráulicos

Modelli disponibili | **Available versions** | **Lieferbare Ausführungen** | **Versions Disponibles** | **Versiones disponibles**

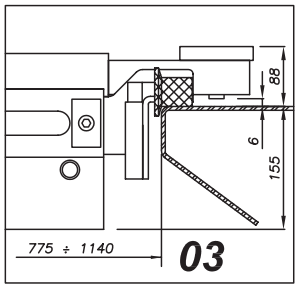

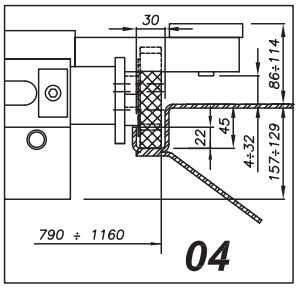

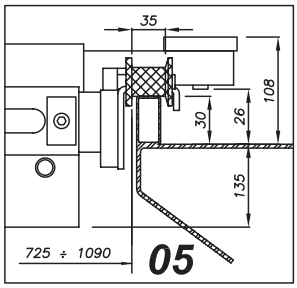

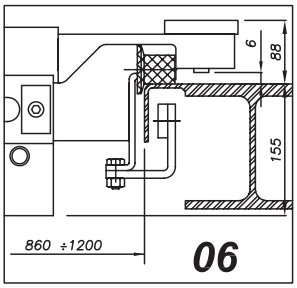

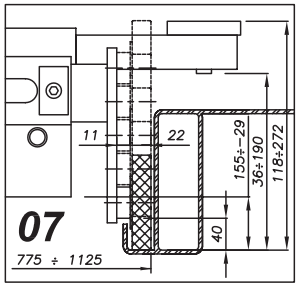

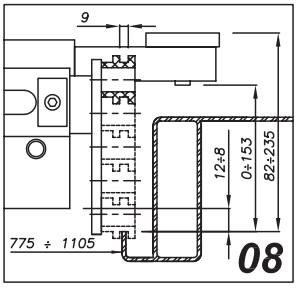

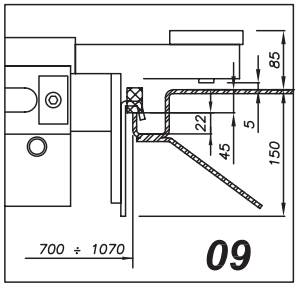

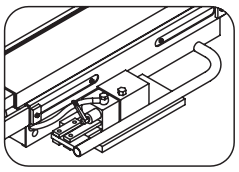

Pompa manuale
Pompe manuelle
Manual pump
Handpumpe

Rullo/Galet/Roller/Rolle

Sollevatore/Pont élévateur/Lift/Säulen

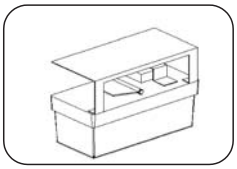

Pompa pneumatica
Pompe pneumatique
Pneumatic pump
Pneumatischer Pumpe

496M/496P 2,0 t

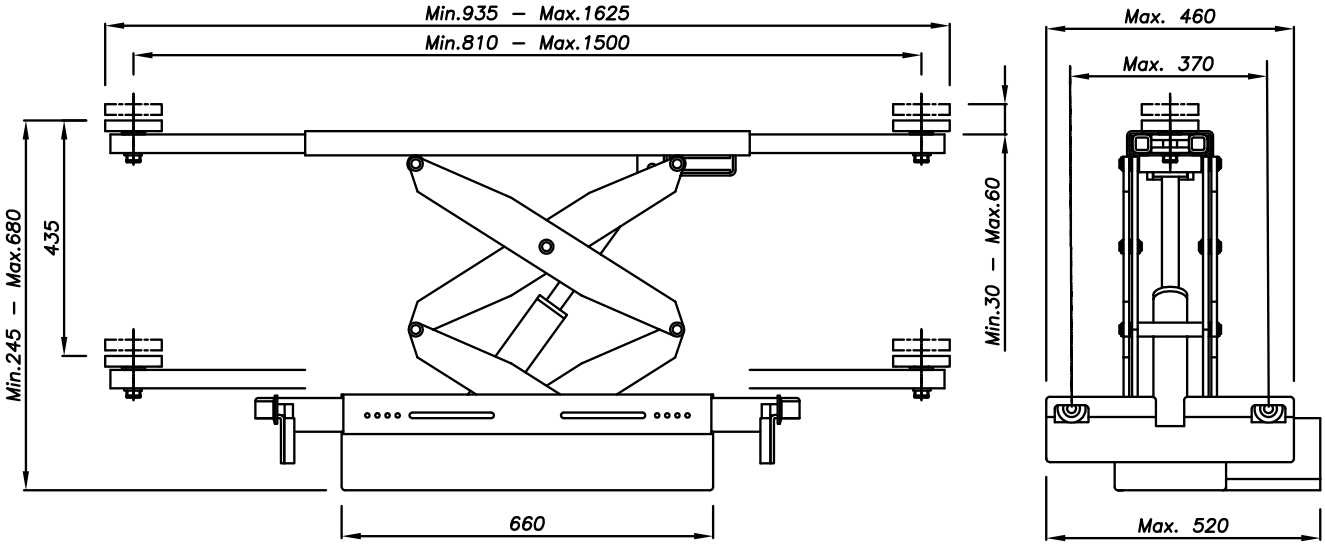

Dati tecnici	Technical data	Technische Eigenschaften	Caractéristiques techniques	Datos técnicos	
Portata	Capacity	Hubkraft	Capacité	Capacidad	2.000 kg
Spostamento vert. del carico	Lifting height	Hubhöhe	Hauteur de levée	Desplazamiento vert. de la carga	435 mm
Estensione min (bracci chiusi)	Min extension (arms retracted)	Min.Aufnahmebreite (Arme voll eingefehren)	Extension min. des bras (bras rentrés)	Extensión mín. (brazos cerrados)	935 mm
Estensione max. (bracci aperti)	Max. extencion (arms extracted)	Max. Aufnahmebreite (Arme voll ausgefehren)	Extension max des bras (bras sortis)	Extensión máx. (brazos abiertos)	1.625 mm
Scartamento delle ruote di scorrimento	Gauge	Spurweite	Ecartement des roulettes	Ancho de via	vedere dettagli schemi - please refer to carriage diagrams
Peso della traversa	Weight	Gewicht	Poids	Peso del travesaño	135 kg

Opzioni / Optionals / Sonderzubehör / Options / Opcionales

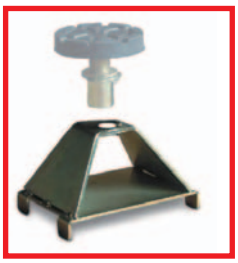

• Kit appoggi per traversa • Support kit for jacking beam • Stützesatz für Achsfreiheber • Jeu de supports pour traverse • Kit soportes para travesaños	L1166

• Estensioni per tamponi di sollevamento • Lifting pad extensions • Hubspindelverlängerungen • Rallonges pour tampons de levage • Extensiones para tacos de elevación	• 60 mm	L1198
	• 100 mm	L1277

The company reserves the right to introduce improvements in design or specification without prior notice

496/3M-496/3P 3,0 t

Traverse idrauliche

Hydraulic jacking beams

Hydraulische Achsfreiheber

Traverses hydrauliques

Travesaños hidráulicos

Modelli disponibili | **Available versions** | **Lieferbare Ausführungen** | **Versions Disponibles** | **Versiones disponibles**

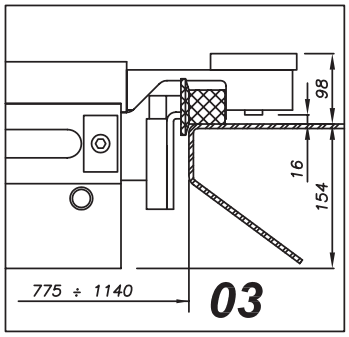

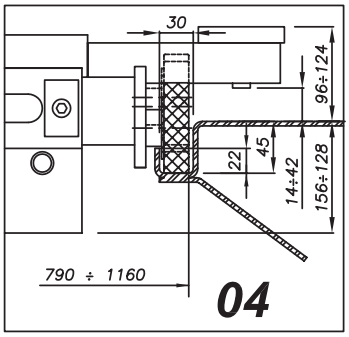

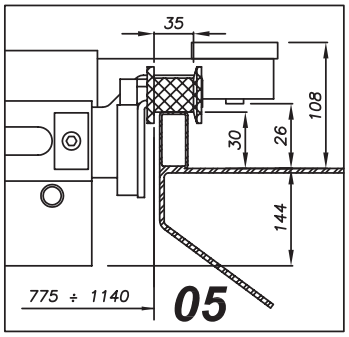

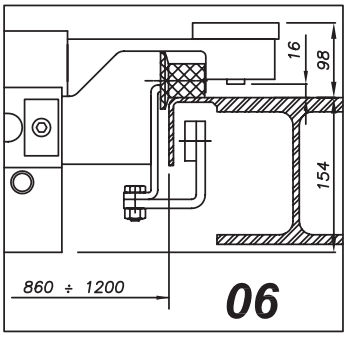

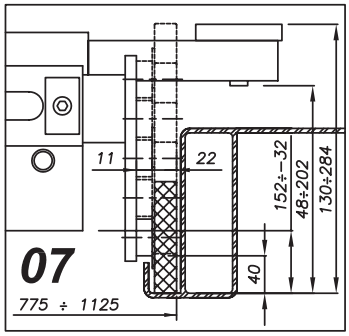

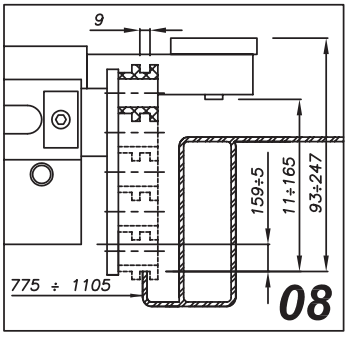

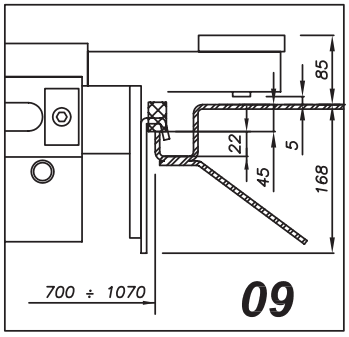

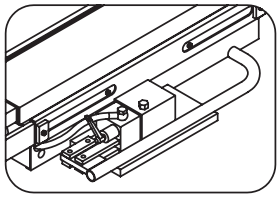

Pompa manuale
Pompe manuelle
Manual pump
Handpumpe

Rullo/Galet/Roller/Rolle

Sollevatore/Pont élévateur/Lift/Säulen

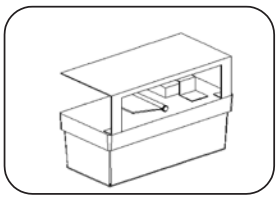

Pompa pneumatica
Pompe pneumatique
Pneumatic pump
Pneumatischer Pumpe

496/3M-496/3P 3,0 t

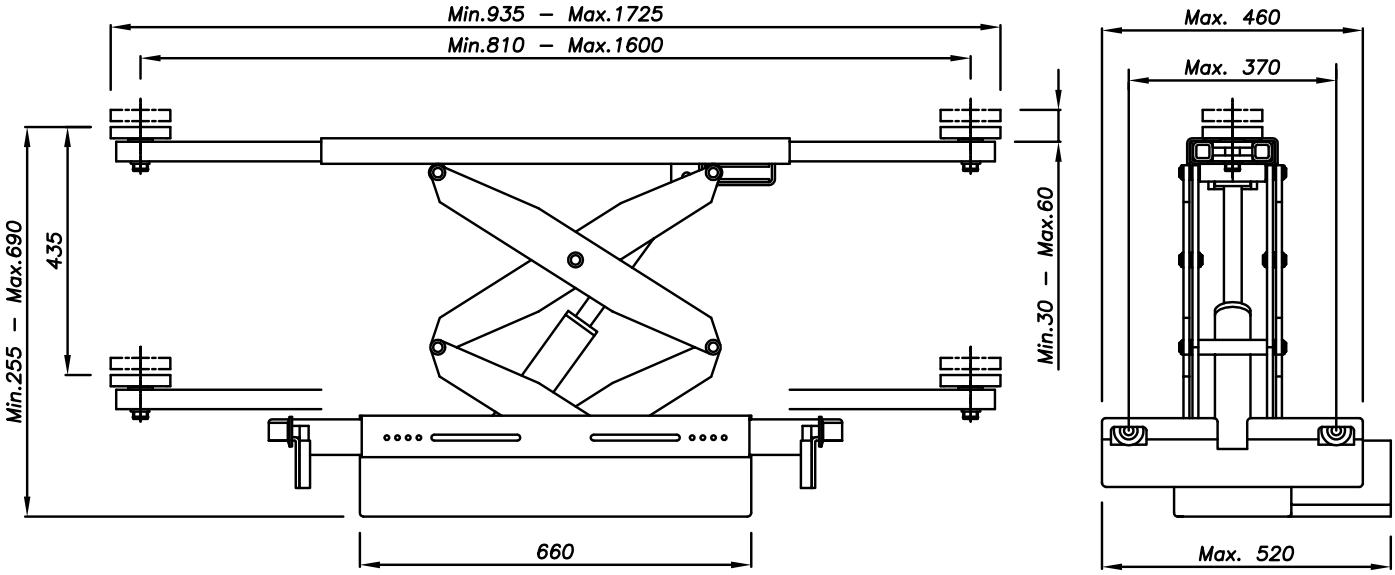

Dati tecnici	Technical data	Technische Eigenschaften	Caractéristiques techniques	Datos técnicos	
Portata	Capacity	Hubkraft	Capacité	Capacidad	3.000 kg
Spostamento vert. del carico	Lifting height	Hubhöhe	Hauteur de levée	Desplazamiento vert. de la carga	435 mm
Estensione min (bracci chiusi)	Min extension (arms retracted)	Min.Aufnahmebreite (Arme voll eingefehren)	Extension min. des bras (bras rentrés)	Extensión mín. (brazos cerrados)	935 mm
Estensione max. (bracci aperti)	Max. extencion (arms extracted)	Max. Aufnahmebreite (Arme voll ausgefehren)	Extension max des bras (bras sortis)	Extensión máx. (brazos abiertos)	1.725 mm
Scartamento delle ruote di scorrimento	Gauge	Spurweite	Ecartement des roulettes	Ancho de via	vedere dettagli schemi - please refer to carriage diagrams
Peso della traversa	Weight	Gewicht	Poids	Peso del travesaño	150 kg

Opzioni / Optionals / Sonderzubehör / Options / Opcionales

• Kit appoggi per traversa • Support kit for jacking beam • Stützesatz für Achsfreiheber • Jeu de supports pour traverse • Kit soportes para travesaños	L1166

• Estensioni per tamponi di sollevamento • Lifting pad extensions • Hubspindelverlängerungen • Rallonges pour tampons de levage • Extensiones para tacos de elevación	• 60 mm	L1198
	• 100 mm	L1277

The company reserves the right to introduce improvements in design or specification without prior notice

403M/403P 3,0 t

Traverse idrauliche

Hydraulic jacking beams

Hydraulische Achsfreiheber

Traverses hydrauliques

Travesaños hidráulicos

Modelli disponibili | **Available versions** | **Lieferbare Ausführungen** | **Versions Disponibles** | **Versiones disponibles**

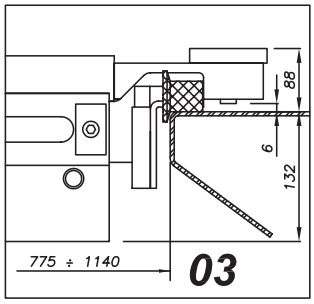

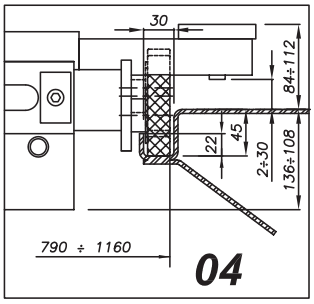

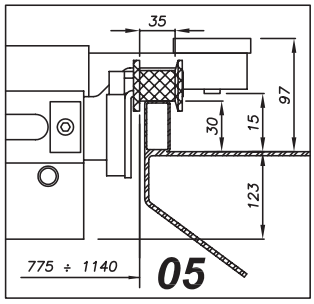

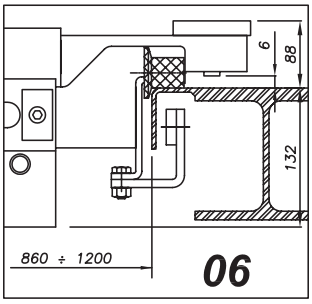

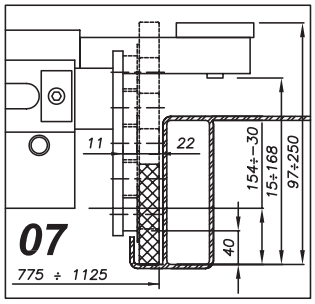

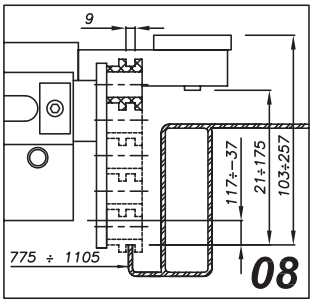

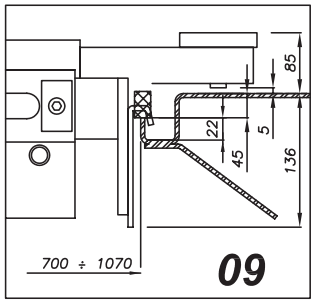

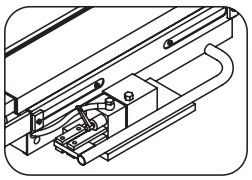

Pompa manuale
Pompe manuelle
Manual pump
Handpumpe

Rullo/Galet/Roller/Rolle

Sollevatore/Pont élévateur/Lift/Säulen

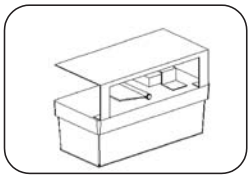

Pompa pneumatica
Pompe pneumatique
Pneumatic pump
Pneumatischer Pumpe

403M/403P 3,0 t

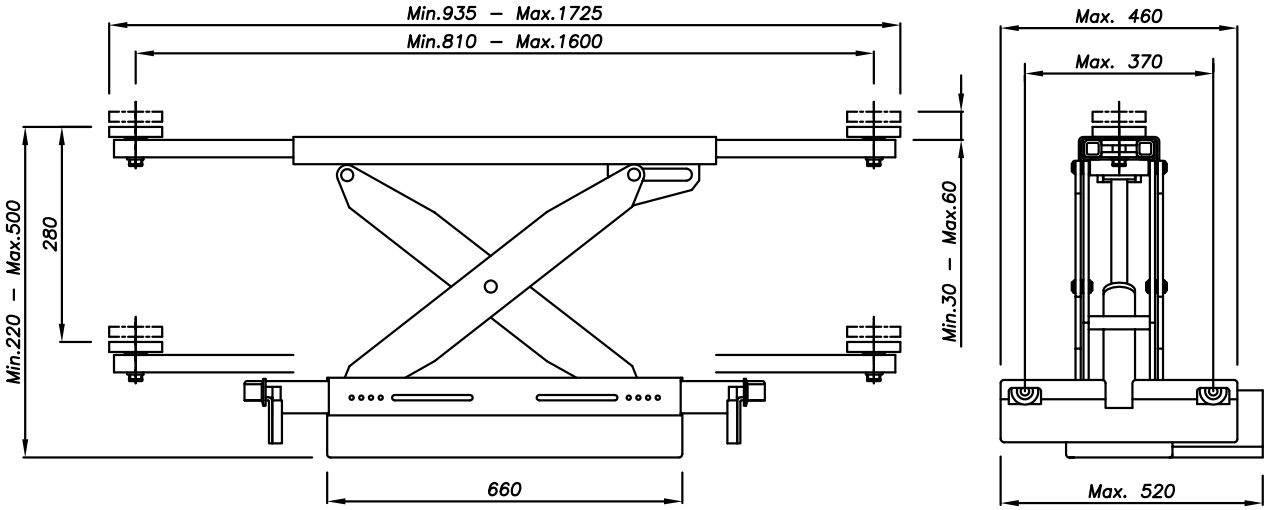

Dati tecnici	Technical data	Technische Eigenschaften	Caractéristiques techniques	Datos técnicos	
Portata	Capacity	Hubkraft	Capacité	Capacidad	3.000 kg
Spostamento vert. del carico	Lifting height	Hubhöhe	Hauteur de levée	Desplazamiento vert. de la carga	280 mm
Estensione min (bracci chiusi)	Min extension (arms retracted)	Min.Aufnahmebreite (Arme voll eingefehren)	Extension min. des bras (bras rentrés)	Extensión mín. (brazos cerrados)	935 mm
Estensione max. (bracci aperti)	Max. extencion (arms extracted)	Max. Aufnahmebreite (Arme voll ausgefehren)	Extension max des bras (bras sortis)	Extensión máx. (brazos abiertos)	1.725 mm
Scartamento delle ruote di scorrimento	Gauge	Spurweite	Ecartement des roulettes	Ancho de via	vedere dettagli schemi - please refer to carriage diagrams
Peso della traversa	Weight	Gewicht	Poids	Peso del travesaño	135 kg

Opzioni / Optionals / Sonderzubehör / Options / Opcionales

• Kit appoggi per traversa • Support kit for jacking beam • Stützesatz für Achsfreiheber • Jeu de supports pour traverse • Kit soportes para travesaños	L1166

• Estensioni per tamponi di sollevamento • Lifting pad extensions • Hubspindelverlängerungen • Rallonges pour tampons de levage • Extensiones para tacos de elevación	• 60 mm	L1198
	• 100 mm	L1277

The company reserves the right to introduce improvements in design or specification without prior notice

403T/M - 403T/P 3,0 t

Traverse idrauliche

Hydraulic jacking beams

Hydraulische Achsfreiheber

Traverses hydrauliques

Travesaños hidráulicos

Modelli disponibili / Versions disponibles / Lieferbare Ausführungen / Available versions / Versiones disponibles

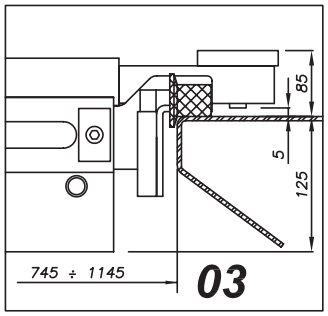

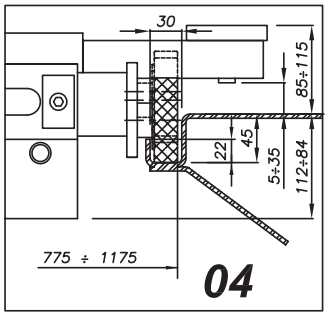

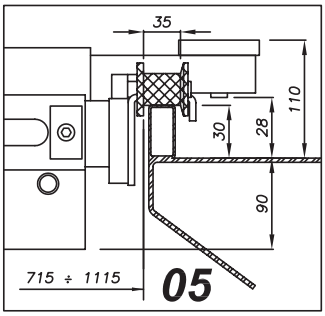

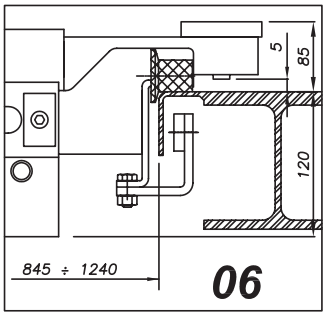

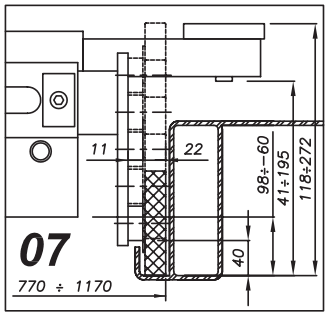

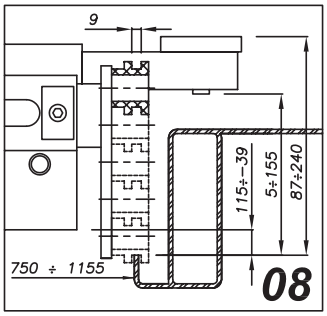

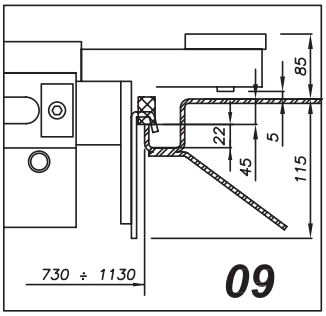

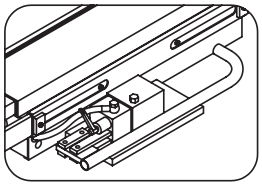

Pompa manuale
Pompe manuelle
Manual pump
Handpumpe

Rullo/Galet/Roller/Rolle

Sollevatore/Pont élévateur/Lift/Säulen

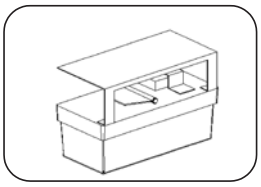

Pompa pneumatica
Pompe pneumatique
Pneumatic pump
Pneumatischer Pumpe

403T/M - 403T/P 3,0 t

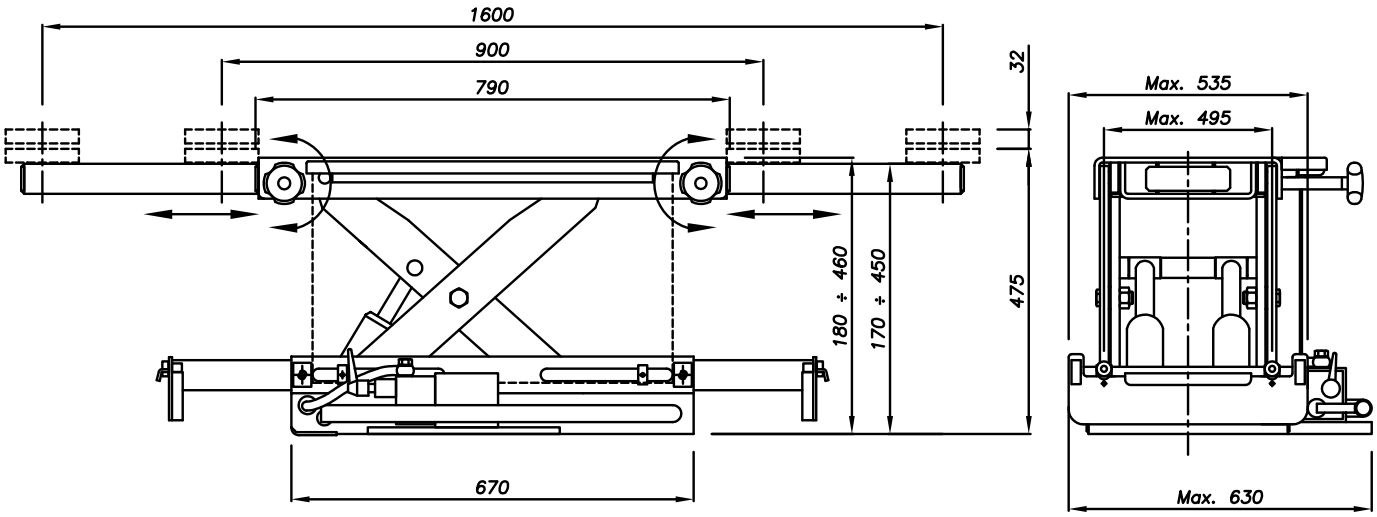

Dati tecnici	Technical data	Technische Eigenschaften	Caractéristiques techniques	Datos técnicos	
Portata	Capacity	Hubkraft	Capacité	Capacidad	3.000 kg
Spostamento vert. del carico	Lifting height	Hubhöhe	Hauteur de levée	Desplazamiento vert. de la carga	280 mm
Estensione min (bracci chiusi)	Min extension (arms retracted)	Min.Aufnahmebreite (Arme voll eingefehren)	Extension min. des bras (bras rentrès)	Extensión mín. (brazos cerrados)	790 mm
Estensione max. (bracci aperti)	Max. extencion (ams extracted)	Max. Aufnahmebreite (Arme voll ausgefehren)	Extension max des bras (bras sortis)	Extensión máx. (brazos abiertos)	1.600 mm
Scartamento delle ruote di scorrimento	Gauge	Spurweite	Ecartement des roulettes	Ancho de via	vedere dettagli schemi - please refer to carriage diagrams
Peso della traversa	Weight	Gewicht	Poids	Peso del travesaño	135 kg

Opzioni / Optionals / Sonderzubehör / Options / Opcionales

• Kit appoggi per traversa • Support kit for jacking beam • Stützesatz für Achsfreiheber • Jeu de supports pour traverse • Kit soportes para travesaños	L1166

• Estensioni per tamponi di sollevamento • Lifting pad extensions • Hubspindelverlängerungen • Rallonges pour tampons de levage • Extensiones para tacos de elevación	• 60 mm	L1198
	• 100 mm	L1277

The company reserves the right to introduce improvements in design or specification without prior notice

404M/404P 4,0 t

- Traverse idrauliche
- **Hydraulic jacking beams**
- Hydraulische Achsfreiheber
- Traverses hydrauliques
- Travesaños hidráulicos

Modelli disponibili | **Available versions** | **Lieferbare Ausführungen** | **Versions Disponibles** | **Versiones disponibles**

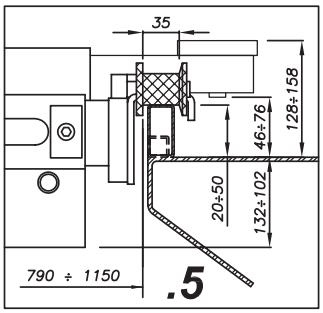

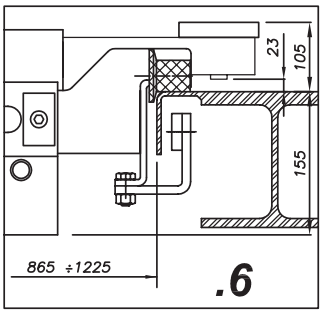

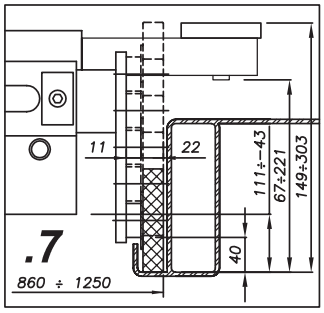

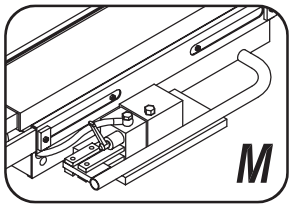

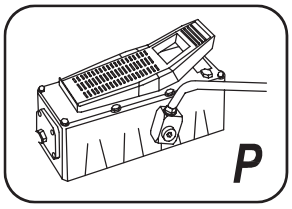

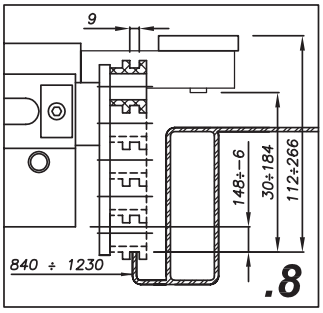

404M/404P 4,0 t

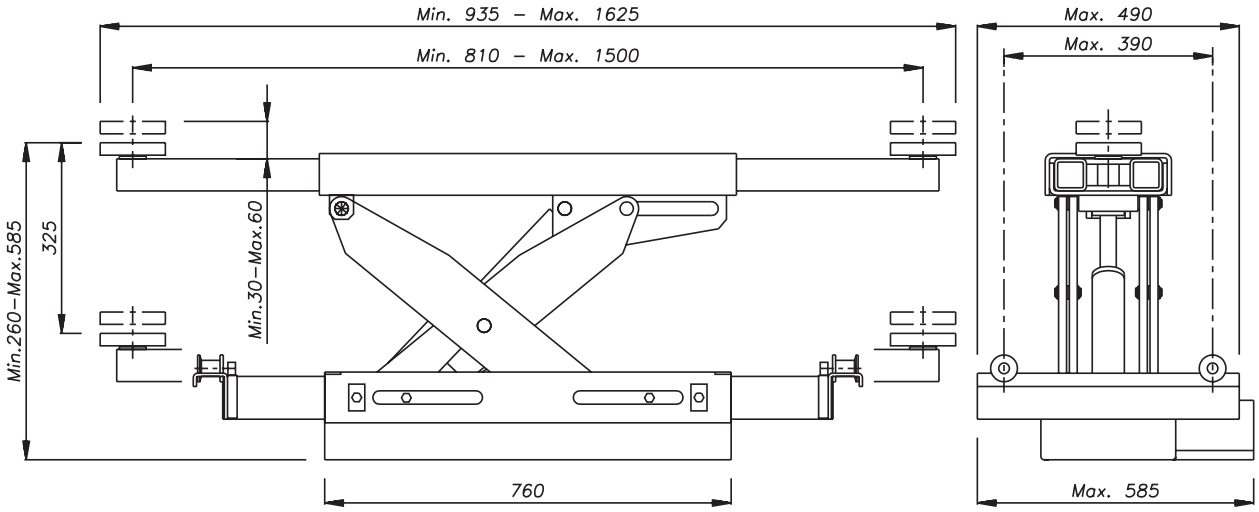

Dati tecnici	Technical data	Technische Eigenschaften	Caractéristiques techniques	Datos técnicos	
Portata	Capacity	Hubkraft	Capacité	Capacidad	4.000 kg
Spostamento vert. del carico	Lifting height	Hubhöhe	Hauteur de levée	Desplazamiento vert. de la carga	325 mm
Estensione min (bracci chiusi)	Min extension (arms retracted)	Min.Aufnahmebreite (Arme voll eingefehren)	Extension min. des bras (bras rentrés)	Extensión mín. (brazos cerrados)	935 mm
Estensione max. (bracci aperti)	Max. extencion (arms extracted)	Max. Aufnahmebreite (Arme voll ausgefehren)	Extension max des bras (bras sortis)	Extensión máx. (brazos abiertos)	1.625 mm
Scartamento delle ruote di scorrimento	Gauge	Spurweite	Ecartement des roulettes	Ancho de via	vedere dettagli schemi - please refer to carriage diagrams
Peso della traversa	Weight	Gewicht	Poids	Peso del travesaño	180 kg

Opzioni **Optionals** **Sonderzubehör** **Options** **Opcionales**

• Estensioni per tamponi di sollevamento • Lifting pad extensions • Hubspindelverlängerungen • Rallonges pour tampons de levage • Extensiones para tacos de elevación	• 60 mm	L1198
	• 100 mm	L1277

The company reserves the right to introduce improvements in design or specification without prior notice

406P 6,0 t

Traversa idraulica a forbice con pompa pneumatica

Hydraulic jacking beam with pneumatic pump

Hydraulischer Scherenheber mit pneumatischer Pumpe

Traverse hydraulique à ciseaux avec pompe pneumatique

Travesaño hidráulico à tijeras con bomba neumática

Modelli disponibili **Available versions** **Lieferbare Ausführungen** **Versions Disponibles** **Versiones disponibles**

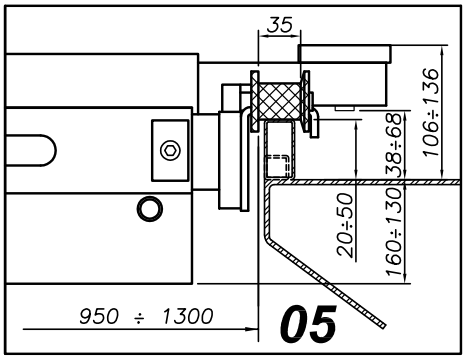

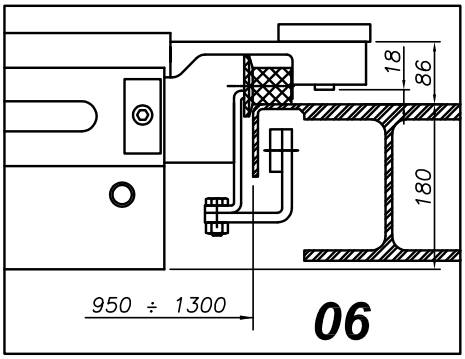

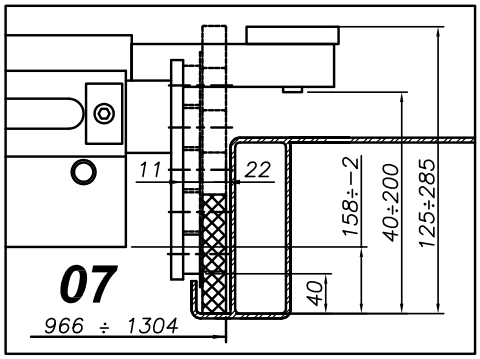

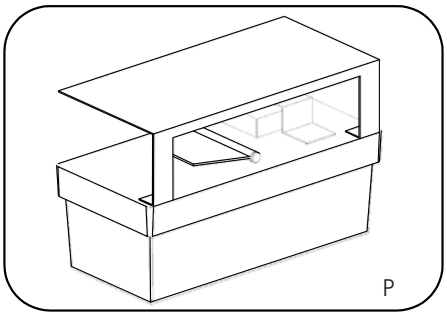

Pompa pneumatica
Pompe pneumatique
Pneumatic pump
Pneumatischer Pumpe
Bomba neumatica

VARI • VARIOUS • VERSCHIEDENE • PLUSIÉURS • VARIOS

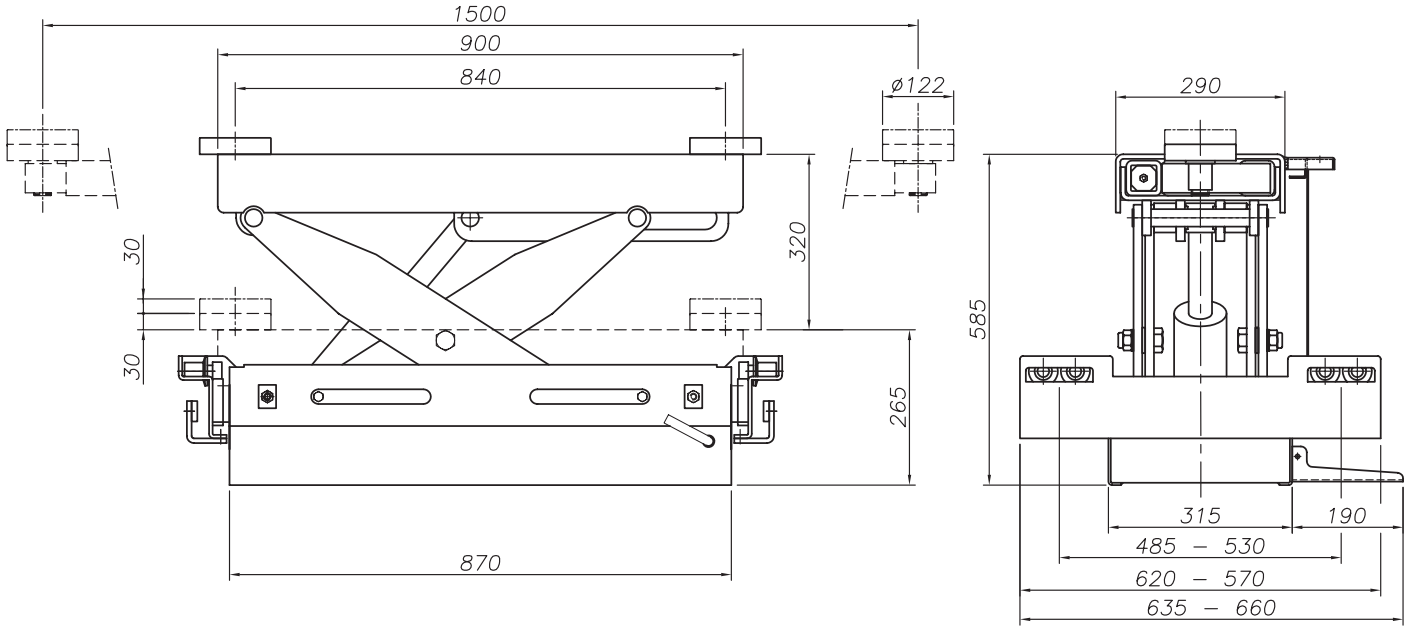

Dati tecnici	Technical data	Technische Eigenschaften	Caractéristiques techniques	Datos técnicos	
Portata	Capacity	Hubkraft	Capacité	Capacidad	6.000 kg
Spostamento vert. del carico	Lifting height	Hubhöhe	Hauteur de levée	Desplazamiento vert. de la carga	320 mm
Estensione min (bracci chiusi)	Min extension (arms retracted)	Min.Aufnahmebreite (Arme voll eingefehren)	Extension min. des bras (bras rentrés)	Extensión mín. (brazos cerrados)	840 mm
Estensione max. (bracci aperti)	Max. extencion (arms extracted)	Max. Aufnahmebreite (Arme voll ausgefehren)	Extension max des bras (bras sortis)	Extensión máx. (brazos abiertos)	1.500 mm
Scartamento delle ruote di scorrimento	Gauge	Spurweite	Ecartement des roulettes	Ancho de via	vedere dettagli schemi - please refer to carriage diagrams
Peso della traversa	Weight	Gewicht	Poids	Peso del travesaño	260 kg

The company reserves the right to introduce improvements in design or specification without prior notice

Notes

Notes

Notes

WERTHER

WERTHER INTERNATIONAL S.p.A.

Via F. Brunelleschi, 12 - 42124 Cadè (RE) Italy

Tel. ++39 0522 9431 - ++39 346 98 37 325

++39 346 98 37 443 - Fax ++39 0522 941997

www.wertherint.com - e-mail: sales@wertherint.com

REVISIONE 05 / 2013 - YM0026-2

www.wertherint.com