WERTHER

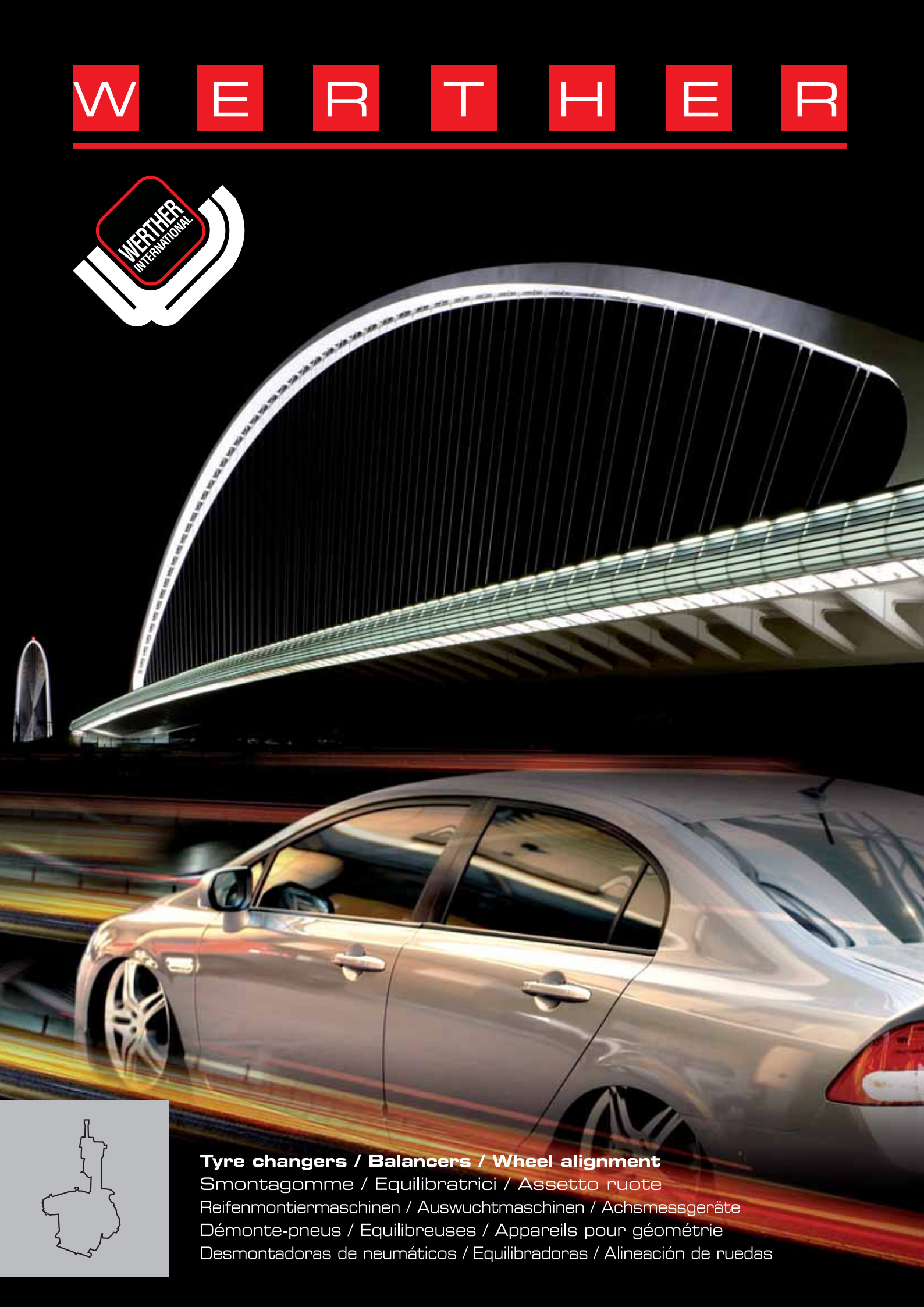

Tyre changers / Balancers / Wheel alignment

Smontagomme / Equilibratrici / Assetto ruote

Reifenmontiermaschinen / Auswuchtmaschinen / Achsmessgeräte

Démonte-pneus / Equilibreuses / Appareils pour géométrie

Desmontadoras de neumáticos / Equilibradoras / Alineación de ruedas

W E R T H E R

Via F. Brunelleschi, 12 - 42124 Cadè (RE) Italy
Tel. +39 0522 9431 +39 346 98 37 325 +39 346 98 37 443
Fax +39 0522 941997 e-mail: sales@wertherint.com
www.wertherint.com

Regione Emilia-Romagna
Foto di copertina: Progetto Santiago Calatrava-Comune di Reggio E.-Foto Pdp

TITANIUM BIKE

CE

Smontagomme semiautomatico con braccio a bandiera per ruote moto e motocicli, go-kart e ruote ATV da 4" a 23".

Semi automatic tyre changer with swing arm for motorbike wheels, go-kart and ATV wheels from 4" to 23".

Halbautomatische Reifenmontier-maschine mit Schwenkarm für Motorräder, Gokart und ATV-Reifen von 4" bis 23".

Démonte-pneus semi-automa-tique avec bras pivotant pour roues de moto, kart et roues ATV de 4" à 23".

Desmontadora de neumáticos semiautomática con brazo a bandera, para ruedas de moto y motocicletas, karts y ruedas ATV de 4" a 23".

• Autocentrante ad una velocità nei due sensi di rotazione • Pistola di gonfiaggio • Limitatore pressione di gonfiaggio max. 3,5 Bar (50 PSI) • Leva alzatallone • Gruppo filtro • Anello e barattolo portagrasso • Pala stallonatrice speciale per ruote moto.

• Auto-centering turntable with one-speed in both rotation ways • Inflating gun • Pressure limiting valve max 3,5 Bar (50 PSI) • Mounting lever • Filter regulator assy • Ring bracket and grease pot • Special bead breaker for motorbike wheels.

• Drehtisch mit einer Geschwindigkeit in beiden Drehrichtungen • Reifenfüllvorrichtung • Kalibrierten Druckventil max 3,5 Bar (50 PSI) • Montierhebel • Öler • Ribghalter mit Fettkessel • Sonderabdrückschaufel für Motorräder.

• Table auto-centreuse à une vitesse dans les deux sens de rotation • Pistolet de gonflage • Limiteur de presion de gonflage max 3,5 Bar (50 PSI) • Levier décolle-talon • Groupe mano-détendeur • Support pour seau à graisse • Détalonneur spécial pour roues moto.

• Plato autocentrante de una velocidad en ambas direcciones de rotación • Pistola de inflado • Limitador de pression màximo 3,5 Bar (50 PSI) • Palanca sube-talón • Grupo filtro • Soporte y tarro portagrasa • Pala destalonadora especial para ruedas de moto.

TITANIUM BIKE

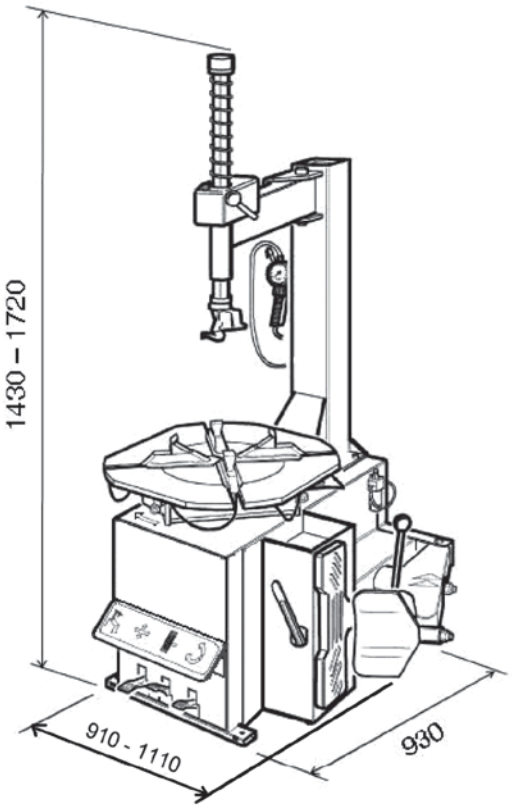

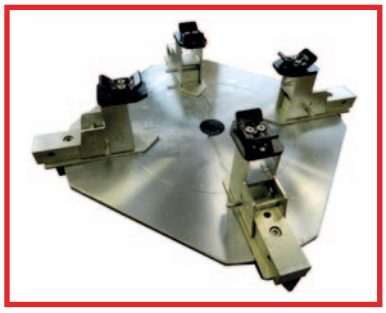

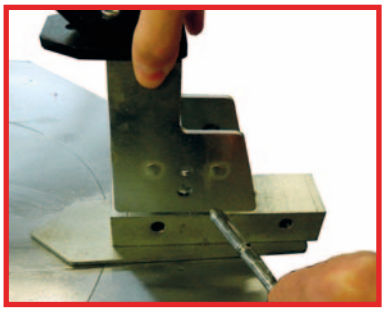

Tavola autocentrante ottagonale con scorrevoli mobili a due posizioni che consentono di operare su ruote da 4 a 23", autocentrante dotato di griffe di bloccaggio specifiche per ruote moto.

Octagonal, self-centering table with mobile sliding guides with two positions to operate on wheels from 4 to 23". Equipped with locking jaws specific for motorbike wheels.

Achteckiger Drehtisch mit mobilen zweistufigen Felgenhalteklemmen, die die Aufnahme von Felgen 4 bis 23" ermöglichen. Mit Sonderaufnahmeklemmen für Motorradfelgen.

Table autocentreuse octogonale avec guides coulissants mobiles à deux positions permettant d'opérer sur roues de 4 à 23"; table autocentreuse équipée de morse de blocage spécifique pour roues moto.

Plato octogonal con desplazamiento de dos posiciones móviles que le permiten operar con ruedas de 4 a 23 «, autocentrante equipado con mordazas especificas para ruedas de motocicleta.

Dati tecnici	Technical data	Technische Eigenschaften	Caractéristiques techniques	Datos técnico	
Bloccaggio posizione interna	Locking of inner position	Innenaufspannung	Blocage position interne	El bloqueo de la posición interna	4"- 15"
Bloccaggio posizione esterna	Locking of outer position	Ausenaufspannung	Blocage position externe	El bloqueo de la posición externa	11"- 23"
Diametro max. ruota	Max. wheel diameter	Max. Raddurchmesser	Diamètre max. roue	Diámetro máx. rueda	1000 mm
Larghezza max. ruota	Max. wheel width	Max. Radbreite	Largeur max. roue	Anchura máx. rueda	220 mm
Forza cilindro stallonatore	Bead-breaking cylinder force	Kraft des Abdrückzylinders	Force du vérin détalloneur	Fuerza cilindro destalonador	30200 N (3080 Kg)
Pressione di servizio	Operating pressure	Betriebsdruck	Pression de service	Presión de servicio	8 - 10 bar
Alimentazione	Power supply	Versorgungsspannung	Alimentation	Alimentación	230V 50 Hz - 1 ph *
Potenza motore	Motor power	Motorleistung	Puissance moteur	Potencia motor	0,8 kW
Peso	Weight	Gewicht	Poids	Peso	190 Kg
Dimensioni	Dimension	Abmessungen	Encombrement	Medidas	760 x 950 x 975

* Disponibile solo in versione monofase • Available in single-phase version only • Lieferbar nur in Einphasen-Ausführung • Disponible uniquement en version monophasée • Disponible sólo en versión monofásica

Opzioni / Optionals / Sonderzubehör / Options / Opciones

Kit cambio rapido utensile
Quick re-tooling kit
Schnellwechselsatz des Montage-/Demontagewerkzeugs
Kit accouplement rapide de l'outil de montage/démontage
Kit uñas de cambio rápido

The company reserves the right to introduce improvements in design or specification without prior notice

TITANIUM 100/22

CE

Smontagomme semiautomatico con braccio a bandiera per ruote di auto, moto e veicoli commerciali leggeri da 11" a 24".

Semi automatic tyre changer with swing arm for car, motorcycle and commercial vehicle wheels. Rim diameter 11" to 24".

Halbautomatische Reifenmontier-maschine mit Schwenkarm für Autos, Motorräder und leichte Nutzfahrzeuge mit 11" bis 24" Felgendurchmesser.

Démonte pneus semi-automatique avec bras pivotant pour roues de voitures, motos et véhicules commerciaux légers de 11″ à 24″ de diamètre.

Desmontadora de neumáticos con brazo en bandera para ruedas de turismos, motos y vehículos comerciales ligeros entre 11″ y 24″.

• Autocentrante a due velocità di rotazione (6-12 giri/minuto) • Pistola di gonfiaggio • Limitatore pressione di gonfiaggio max. 3,5 Bar (50 PSI) • Leva alza tallone con protezione per cerchi in lega • Gruppo filtro • Serie protezione morsetti cerchi in lega • Anello e barattolo portagrasso • Pala stallonatrice con protezione per cerchi in lega.

• Double speed turntable (6-12 rpm) • Inflating gun • Pressure limiting valve max 3,5 Bar (50 PSI) • Mounting lever with plastic protection for alloy rims • Filter regulator assy • Set of alloy rims protection • Ring bracket and grease pot • Bead breaker with plastic protection for alloy rims.

• Drehtisch mit zwei Drehgeschwindigkeiten (6-12 UpM) • Reifenfüllvorrichtung • Kalibrierten Druckventil max 3,5 Bar (50 PSI) • Montierhebel mit Kunststoffschutz für Leichtmetallfelgen • Öler • Satz von Schutzkappen für Alufelgen • Ribghalter mit Fettkessel • Abdrückschaufel mit Kunststoffschutz für Leichtmetallfelgen.

• Plateau à deux vitesses (6-12 tours/min.) • Pistolet de gonflage • Limiteur de presion de gonflage max 3,5 Bar (50 PSI) • Levier décolle-talon avec protection en plasique pour jantes en alliage • Groupe mano-détendeur • Jeu de protections jantes en alliage • Support pour seau à graisse • Décolleur avec protection en plastique pour jantes en alliage.

• Plato de rotación con dos velocitades (6-12 rpm) • Pistola de inflado • Limitador de pression màximo 3,5 Bar (50 PSI) • Palanca sube-talón con protección para llantas de aleación • Grupo filtro • Juego de protecciones para llantas de aleación • Soporte y tarro portagrasa • Pala del destalonador con protección para llantas de aleación.

TITANIUM 100/22

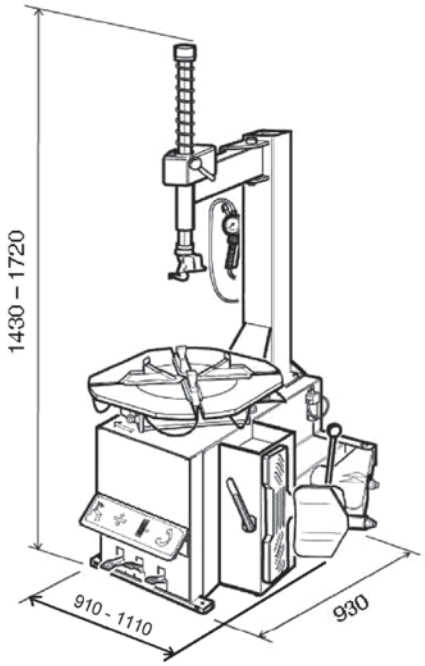

Tavola autocentrante ottagonale
Octagonal self-centering turntable
Achteckiger Aufspanntisch
Table autocentreuse octogonale
Tablero autocentrante octagonal

Dati tecnici	Technical data	Technische Eigenschaften	Caractéristiques techniques	Datos técnico	
Bloccaggio cerchio dall'esterno	Rim clamping from outside	Aussenaufspannung der Felge	Serrage jante de l'extérieur	Bloqueo llanta por el exterior	11"- 22"
Bloccaggio cerchio dall'interno	Rim clamping from inside	Innenaufspannung der Felge	Serrage jante de l'intérieur	Bloqueo llanta por el interior	13"- 24"
Diametro max. ruota	Max. wheel diameter	Max. Raddurchmesser	Diamètre max. roue	Diámetro máx. rueda	1000 mm
Larghezza max. ruota	Max. wheel width	Max. Radbreite	Largeur max. roue	Anchura máx. rueda	295 mm
Forza cilindro stallonatore	Bead-breaking cylinder force	Kraft des Abdrückzylinders	Force du vérin détalloneur	Fuerza cilindro destalonador	30200 N (3080 Kg)
Pressione di servizio	Operating pressure	Betriebsdruck	Pression de service	Presión de servicio	8 - 10 bar
Alimentazione	Power supply	Versorgungsspannung	Alimentation	Alimentación	400V 50 Hz - 3 ph *
Potenza motore	Motor power	Motorleistung	Puissance moteur	Potencia motor	0,8 - 1,1 kW
Peso	Weight	Gewicht	Poids	Peso	190 Kg
Dimensioni	Dimension	Abmessungen	Encombrement	Medidas	760 x 950 x 975

* Optional 230 V 50 Hz - 3 ph

Opzioni / Optionals / Sonderzubehör / Options / Opciones

Kit cambio rapido utensile
Quick re-tooling kit
Schnellwechselsatz des Montage-/Demontagewerkzeugs
Kit accouplement rapide de l'outil de montage/démontage
Kit uñas de cambio rápido

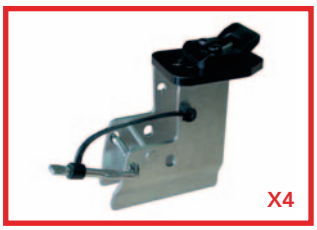

Kit ruote motocicletta
Motorcycle adapter kit
Montagesatz f. Motorrad-Räder
Kit pour roues moto
Kit garas para motocicleta

Esecuzione con motore monofase (1 velocità)
Single-phase motor (single speed)
Ausführung mit Einphasenmotor (1 Geschwindigkeit)
Moteur monophasé (1 vitesse)
Motor monofásico (1 velocitad)

The company reserves the right to introduce improvements in design or specification without prior notice

TITANIUM 200/22

CE

Smontagomme automatico con colonna a ribaltamento pneumatico per ruote di auto, moto e veicoli commerciali leggeri da 11" a 24".

Automatic tyre changer with air operated tilting column for car, motorcycle and commercial wheels. Rim diameter 11" to 24".

Vollautomatische Reifenmontier-maschine mit pneumatisch kippbarer Säule für Autos, Motorräder und leichte Nutzfahrzeuge mit 11" bis 24" Felgendurchmesser.

Démonte pneus automatique avec colonne basculante pneuma-tiquement pour roues de voitures, motos et véhicules commerciaux légers de 11" à 24" de diamètre.

Desmontadora de neumáticos automática con columna abatible neumáticamente para ruedas de turismos, motos y vehículos comerciales ligeros entre 11" y 24".

• Autocentrante a due velocità di rotazione (6-12 giri/minuto) • Pistola di gonfiaggio • Limitatore pressione di gonfiaggio max. 3,5 Bar (50 PSI) • Leva alza tallone con protezione per cerchi in lega • Gruppo filtro lubrificatore • Serie protezione morsetti cerchi in lega • Anello e barattolo portagrasso • Pala stallonatrice con protezione per cerchi in lega.

• Double speed turntable (6-12 rpm) • Inflating gun • Pressure limiting valve max 3,5 Bar (50 PSI) • Mounting lever with plastic protection for alloy rims • Lubricator + filter regulator assy • Set of alloy rims protection • Ring bracket and grease pot • Bead breaker with plastic protection for alloy rims.

• Drehtisch mit zwei Drehgeschwindigkeiten (6-12 UpM) • Reifenfüllvorrichtung • Kalibrierten Druckventil max 3,5 Bar (50 PSI) • Montierhebel mit Kunststoffschutz für Leichtmetallfelgen • Öler • Satz von Schutzkappen für Alufelgen • Ribghalter mit Fettkes-sel • Abdrückschaufel mit Kunststoffschutz für Leichtmetallfelgen.

• Plateau à deux vitesses (6-12 tours/min.) • Pistolet de gonflage • Limiteur de presion de gonflage max 3,5 Bar (50 PSI) • Levier décolle-talon avec protection en plasique pour jantes en alliage • Groupe mano-détendeur • Jeu de protections jantes en alliage • Support pour seau à graisse • Décolleur avec protection en plastique pour jantes en alliage.

• Plato de rotación con dos velocitades (6-12 rpm) • Pistola de inflado • Limitador de pression màximo 3,5 Bar (50 PSI) • Palanca sube-talón con protección para llantas de aleación • Grupo filtro lubricador • Juego de protecciones para llantas de aleación • Soporte y tarro portagrasa • Pala del destalonador con protección para llantas de aleación.

TITANIUM 200/22

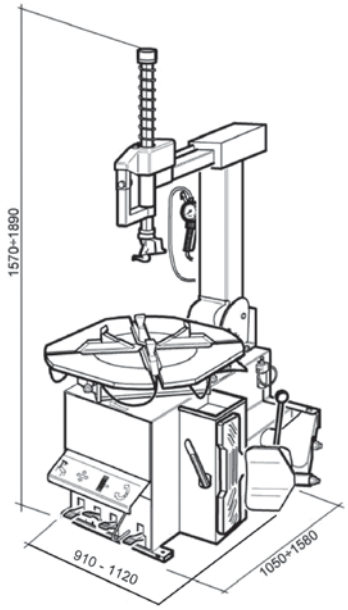

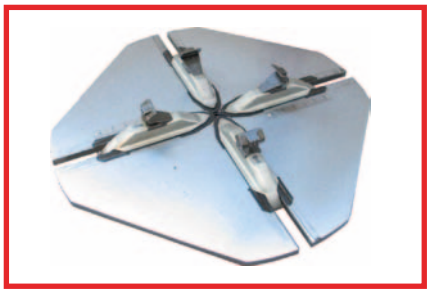

Tavola autocentrante ottagonale
Octagonal self-centering turntable
Achteckiger Aufspanntisch
Table autocentreuse octogonale
Tablero autocentrante octagonal

Dati tecnici	Technical data	Technische Eigenschaften	Caractéristiques techniques	Datos técnico	
Bloccaggio cerchio dall'esterno	Rim clamping from outside	Aussenaufspannung der Felge	Serrage jante de l'extérieur	Bloqueo llanta por el exterior	11"- 22"
Bloccaggio cerchio dall'interno	Rim clamping from inside	Innenaufspannung der Felge	Serrage jante de l'intérieur	Bloqueo llanta por el interior	13"- 24"
Diametro max. ruota	Max. wheel diameter	Max. Raddurchmesser	Diamètre max. roue	Diámetro máx. rueda	1000 mm
Larghezza max. ruota	Max. wheel width	Max. Radbreite	Largeur max. roue	Anchura máx. rueda	315 mm
Forza cilindro stallonatore	Bead-breaking cylinder force	Kraft des Abdrückzylinders	Force du vérin détalloneur	Fuerza cilindro destalonador	30200 N (3080 Kg)
Pressione di servizio	Operating pressure	Betriebsdruck	Pression de service	Presión de servicio	8 - 10 bar
Alimentazione	Power supply	Versorgungsspannung	Alimentation	Alimentación	400V 50 Hz - 3 ph *
Potenza motore	Motor power	Motorleistung	Puissance moteur	Potencia motor	0,8 - 1,1 kW
Peso	Weight	Gewicht	Poids	Peso	230 Kg
Dimensioni	Dimension	Abmessungen	Encombrement	Medidas	760 x 950 x 975

* Optional 230 V 50 Hz - 3 ph

Opzioni / Optionals / Sonderzubehör / Options / Opciones

Kit cambio rapido utensile
Quick re-tooling kit
Schnellwechselsatz des Montage-/Demontagewerkzeugs
Kit accouplement rapide de l'outil de montage/démontage
Kit uñas de cambio rápido

Assistant H Titanium

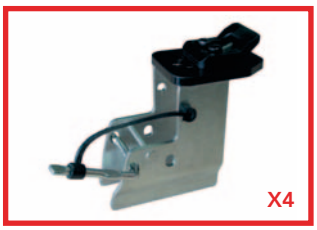

Kit ruote motocicletta
Motorcycle adapter kit
Montagesatz f. Motorrad-Räder
Kit pour roues moto
Kit garas para motocicleta

Sollevatore ruote
Wheel lift
Radheber
Élévateur de roue
Elevador de ruedes

Esecuzione con motore monofase (1 velocità)
Single-phase motor (single speed)
Ausführung mit Einphasenmotor (1 Geschwindigkeit)
Moteur monophasé (1 vitesse)
Motor monofásico (1 velocitad)

The company reserves the right to introduce improvements in design or specification without prior notice

TITANIUM 300/24IT

CE

Smontagomme automatico con colonna a ribaltamento pneumatico per ruote di auto, moto e veicoli commerciali leggeri da 11" a 24".

Fully automatic tyre changer with air operated tilting column for car, motorcycle and commercial wheels. Rim diameter 11" to 24".

Vollautomatische Reifenmontiermaschine mit pneumatisch kippbarer Säule für Autos, Motorräder und leichte Nutzfahrzeuge mit 11" bis 24" Felgendurchmesser.

Démonte pneus automatique avec colonne basculante pneumatiquement pour roues de voitures, motos et véhicules commerciaux légers de 11" à 24" de diamètre.

Desmontadora de neumáticos automática con columna abatible neumáticamente para ruedas de turismos, motos y vehículos comerciales ligeros entre 11" y 24".

• Autocentrante a due velocità di rotazione (6-12 giri/minuto) • Leva alza tallone con protezione per cerchi in lega • Gruppo filtro lubrificatore • Serie protezione morsetti cerchi in lega • Anello e barattolo portagrasso • Pala stallonatrice con protezione per cerchi in lega • Limitatore pressione di gonfiaggio max. 3,5 Bar (50 PSI) • Dispositivo di gonfiaggio INFLATOR.

• Double speed turntable (6-12 rpm) • Mounting lever with plastic protection for alloy rims • Lubricator + filter regulator assy • Set of alloy rims protection • Ring bracket and grease pot • Bead breaker with plastic protection for alloy rims • Pressure limiting valve max 3,5 Bar (50 PSI) • INFLATOR tyres inflation system.

• Drehtisch mit zwei Drehgeschwindigkeiten (6-12 UpM) • Montierhebel mit Kunststoffschutz für Leichtmetallfelgen • Öler • Satz von Schutzkappen für Alufelgen • Ribghalter mit Fettkessel • Abdrückschaufel mit Kunststoffschutz für Leichtmetallfelgen • Kalibrierten Druckventil max 3,5 Bar (50 PSI) • INFLATOR Schnelleinblasvorrichtungt.

• Plateau à deux vitesses (6-12 tours/min.) • Levier décolle-talon avec protection en plasique pour jantes en alliage • Groupe mano-détendeur • Jeu de protections jantes en alliage • Support pour seau à graisse • Décolleur avec protection en plastique pour jantes en alliage • Limiteur de presion de gonflage max 3,5 Bar (50 PSI) • Sistème gonflage INFLATOR.

• Plato de rotación con dos velocitades (6-12 rpm) • Palanca sube-talón con protección para llantas de aleación • Grupo filtro lubricador • Juego de protecciones para llantas de aleación • Soporte y tarro portagrasa • Pala del destalonador con protección para llantas de aleación • Limitador de pression màximo 3,5 Bar (50 PSI) • Dispositivo de inflado INFLATOR.

TITANIUM 300/24IT

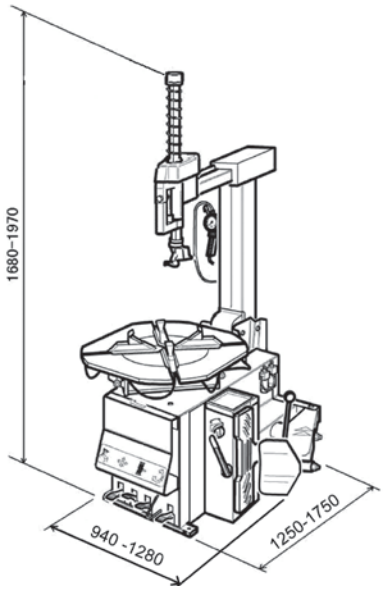

Dispositivo di gonfiaggio a pedale con uscita del getto d'aria di intallonatura del pneumatico dagli scorrevoli.
Pedal inflator for the beading in. The air outlet takes place from the slide guides.
Pedal gesteuerte Einblasvorrichtung zum Andrücken der Reifenschulter an das Felgehorn. Austritt des Luftstrahls aus den Felgenhalteklemmen
Dispositif de gonflage à pédale pour l'entalonnage du pneu. Sortie de l'air par les guides coulissants.
Dispositivo de inflado a través de un pedal y con salida del chorro de aire para talonar el neumático por deslizamiento.

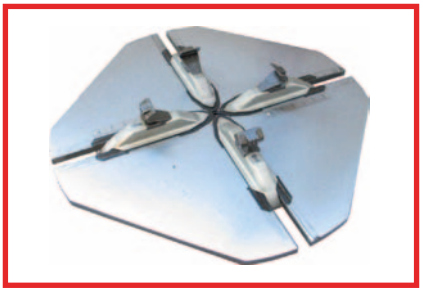

Tavola autocentrante ottagonale
Octagonal self-centering turntable
Achteckiger Aufspanntisch
Table autocentreuse octogonale
Tablero autocentrante octagonal

Dati tecnici	Technical data	Technische Eigenschaften	Caractéristiques techniques	Datos técnico	
Bloccaggio cerchio dall'esterno	Rim clamping from outside	Aussenaufspannung der Felge	Serrage jante de l'extérieur	Bloqueo llanta por el exterior	11"- 22"
Bloccaggio cerchio dall'interno	Rim camping from inside	Innenaufspannung der Felge	Serrage jante de l'intérieur	Bloqueo llanta por el interior	13"- 24"
Diametro max. ruota	Max. wheel diameter	Max. Raddurchmesser	Diamètre max. roue	Diámetro máx. rueda	1000 mm
Larghezza max. ruota	Max. wheel width	Max. Radbreite	Largeur max. roue	Anchura máx. rueda	350 mm
Forza cilindro stallonatore	Bead-breaking cylinder force	Kraft des Abdrückzylinders	Force du vérin détalloneur	Fuerza cilindro destalonador	30200 N (3080 Kg)
Pressione di servizio	Operating pressure	Betriebsdruck	Pression de service	Presión de servicio	8 - 10 bar
Alimentazione	Power supply	Versorgungsspannung	Alimentation	Alimentación	400V 50 Hz - 3 ph *
Potenza motore	Motor power	Motorleistung	Puissance moteur	Potencia motor	0,8 - 1,1 kW
Rumorosità	Noise	Geräuschpegel	Niveau sonore	Ruido	70 dB(A) /1mt
Peso	Weight	Gewicht	Poids	Peso	279 Kg
Dimensioni	Dimension	Abmessungen	Encombrement	Medidas	1110 x 920 x 1090

* Optional 230 50 Hz - 3 ph

Opzioni / Optionals / Sonderzubehör / Options / Opciones

Kit cambio rapido utensile
Quick re-tooling kit
Schnellwechselsatz des Montage-/Demontagewerkzeugs
Kit accouplement rapide de l'outil de montage/démontage
Kit uñas de cambio rápido

Assistant H Titanium

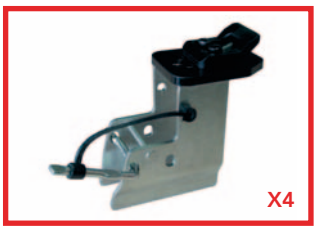

Kit ruote motocicletta
Motorcycle adapter kit
Montagesatz f. Motorrad-Räder
Kit pour roues moto
Kit garas para motocicleta

Sollevatore ruote
Wheel lift
Radheber
Élévateur de roue
Elevador de ruedes

Esecuzione con motore monofase (1 velocità)
Single-phase motor (single speed)
Ausführung mit Einphasenmotor (1 Geschwindigkeit)
Moteur monophasé (1 vitesse)
Motor monofásico (1 velocitad)

The company reserves the right to introduce improvements in design or specification without prior notice

CE

Codice **Code** Kenn-Nr Code Código.		Descrizione **Description** Beschreibung Description Descripción	TITANIUM BIKE	TITANIUM 100/22	TITANIUM 200/22	TITANIUM 300/24
H647		Assistant H Titanium Dispositivo alza/ premi tallone per operare su pneumatici ribassati UHP e Run Flat. **Assistant H Titanium** **Bead pressing/lifting tool for use with on Low-profile, UHP and Run-Flat tires.** Assistant H Titanium Wulstheber/Wulstniederhalter für Niederquerschnittreifen UHP und Run Flat. Assistant H Titanium Dispositif lève/presse talon pour pneus à profil bas UHP et Run Flat Assistant H Titanium Dispositivo levanta/aprieta talón para actuar sobre neumáticos de perfil bajo UHP y Run Flat.	–	–	O	O
H649		Sollevatore ruote **Wheel lift** Radheber Elévateur roues Elevador ruedas	–	O	O	O
H910	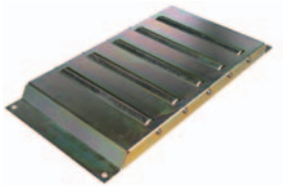	Rulliera **Roller unit** Rollenbahn Convoyeur à rouleaux Grupo de rodillos	O	O	O	O
H915	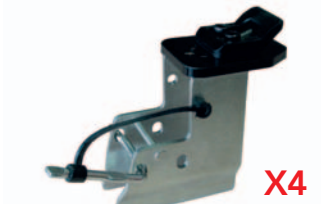 X4	Kit adattatori moto (4 pcs) **Motorcycle adapter kit (4 pcs)** Adapterkit für Motorräder (4 Stk) Kit adaptateurs moto (4 pièces) Kit adaptadores moto (4 un.)	–	O	O	O
H916		Kit cambio rapido utensile **Quick re-tooling kit** Werkzeugschnellwechselkit Kit changement rapide outil Kit cambio rápido de útil	O	O	O	O
A0630		Utensile in plastica **Plastic tool** Werkzeug aus Kunststoff Outil en plastique Útil de plástico	O	O	O	O

S Standard / **O** Optional / **–** Not available

Codice **Code** Kenn-Nr Code Código.		Descrizione **Description** Beschreibung Description Descripción	TITANIUM BIKE	TITANIUM 100/22	TITANIUM 200/22	TITANIUM 300/24
H929	X10	Inserto utensile (10 pcs) **Tool insert (10 pcs)** Werkzeugeinsatz (10 Stk) Elément outil (10 pièces) Inserto de útil (10 un.)	–	O	O	O
H930	X10	Protezione utensile (10 pcs) **Tool protector (10 pcs)** Werkzeugschutz (10 Stk) Protection outil (10 pièces) Protección del útil (10 un.)	–	O	O	O
H931	8 pcs	Kit protezioni griffa per cerchi in lega (8 pcs) **Kit of claw clamp protectors for alloy rims (8 pcs)** Spannklauenschutzkit für Leichtmetallfelgen (8 Stk) Kit protections griffe pour jantes en alliage (8 pièces) Kit protecciones garra para llantas de aleación (8 un.)	–	O	O	O
H932	X4	Protezione leva alzatallone (4 pcs) **Bead-lifting lever protector (4 pcs)** Wulstheberhebelschutz (4 Stk) Protection levier détalonneur (4 pièces) Protección de palanca levanta talón (4 un.)	–	O	O	O
H933	X4	Protezione paletta (4 pcs) **Blade protector (4 pcs)** Schaufelschutz (4 Stk) Protection palette (4 pièces) Protección de paleta (4 un.)	–	O	O	O
H937	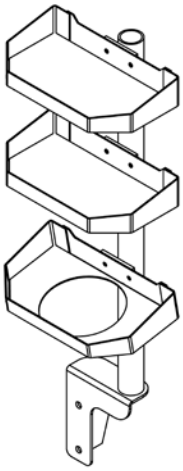	Porta oggetti (può essere montato sia a sinistra che a destra) **Tool holder (can be fixed both on the left and on the right)** Kleinteilehalter (kann links oder rechts montiert werden) Porte-objets (peut se monter à gauche ou à droite) Porta objetos (Se puede montar tanto a la izquierda como a la derecha)	O	O	O	O

S Standard / **O** Optional / **–** Not available

The company reserves the right to introduce improvements in design or specification without prior notice

GEMINI 1522 - 1522 S - 1522 IT

GEMINI 1522 S

Smontagomme automatico con colonna a ribaltamento pneumatico di nuova generazione ideale per operare su tutti i tipi di pneumatici (EMT, RFT, CRS, DSST, PAX etc) presenti sul mercato per auto, moto e veicoli commerciali leggeri da 10 a 23".

Automatic tire changer with pneumatically-operated tilting column of the latest generation, ideal for working on all types of tires (EMT, RFT, CRS, DSST, PAX, etc.) for cars, motorcycles and light commercial vehicles from 10" to 23".

Automatische Reifenmontiermaschine mit pneumatischer Kippsäule neuer Generation, ideal für alle auf dem Markt angebotenen Reifentypen für Kraftfahrzeuge, Motorräder und leichte Nutzfahrzeuge von 10 bis 23" (EMT, RFT, CRS, DSST, PAX usw.).

Démonte-pneus automatique à colonne de basculement pneumatique de nouvelle génération idéal pour opérer sur tous les types de pneus (EMT, RFT, CRS, DSST, PAX, etc.) disponibles sur le marché pour voitures, motos et véhicules commerciaux légers de 10 à 23".

Desmontadora automática de neumáticos con columna de volteo neumático de nueva generación, ideal para actuar sobre toda clase de neumáticos (EMT, RFT, CRS, DSST, PAX, etc.) entre 10" y 23" presentes en el mercado de automóviles, motos y vehículos comerciales ligeros.

Gemini 1522	macchina base	Standard machine	Maschine in der Grundausführung	machine de base	máquina base
Gemini 1522 S	stallonatore speciale	Special bead-breaker	Spezial-Abdrückscheibe	détalonneur spécial	destalonador especial
Gemini 1522 IT	dispositivo di gonfiaggio tubeless	Tubeless inflation device	Tubeless-Füllvorrichtung	dispositif de gonflage tubeless	dispositivo de inflado tubeless

• Autocentrante a due velocità di rotazione (7-14 giri/minuto) • Pistola di gonfiaggio • Limitatore pressione di gonfiaggio max 3,5 Bar (50 PSI) • Leva alza tallone con protezione per cerchi in lega • Gruppo filtro lubrificatore • Serie protezione morsetti cerchi in lega • Pala stallonatrice con protezione per cerchi in lega

• Self-centring chuck with two rotation speeds (7-14 rpm) • Inflation gun • Max. inflation pressure limiter 3.5 Bar (50 Psi) • Bead lifting lever with protector for alloy rims • Lubrication filter unit • Set of clamp protectors for alloy rims • Bead-breaker blade with protector for alloy rims.

• Selbstzentrierend mit zwei Drehgeschwindigkeiten (7-14 Drehungen/Minute) • Füllpistole - Fülldruckbegrenzer max. 3,5 bar (50 PSI) • Wulstheberhebel mit Schutz für Leichtmetallfelgen • Filter-Schmierer-Gruppe • Klammerschutzsatz für Leichtmetallfelgen • Abdrückschaufel mit Schutz für Leichtmetallfelgen

• Serrage concentrique à deux vitesses de rotation (7-14 tours par minute) • Pistolet de gonflage • Limiteur pression de gonflage max. 3,5 bars (50 PSI • Levier lève-talon avec protection pour jantes en alliage • Groupe filtre graisseur • Série protection mâchoires jantes en alliage • Pale détalonneur avec protection pour jantes en alliage

• Autocentrante con dos velocidades de rotación (7-14 rpm) • Pistola de inflado • Limitador de presión de inflado máx. 3,5 Bar (50PSI) • Palanca levanta talón con protección para llantas de aleación • Grupo filtro lubricador • Serie protección de garras para llantas de aleación • Pala destalonadora con protección para llantas de aleación

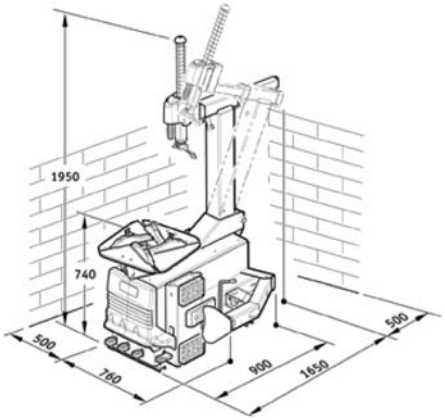

Standard version

S version

La robustezza e la forma dello stallonatore rende queste macchine particolarmente adatte ad operare con ruote di grandi dimensioni (oltre 13" di larghezza). Le versioni S sono dotate di uno speciale dispositivo che permette di variare la misura di apertura della paletta con estrema facilità.

The ruggedness and the conformation of the bead-breaker make these machines particularly suitable for working on large wheels (over 13" in width). The S version has a special device to adjust the opening of the blade with utmost simplicity.

Die Widerstandsfähigkeit und die Form des Wulstabdrückers tragen dazu bei, dass diese Maschinen besonders für die Bearbeitung großer Reifen (Breite über 13") geeignet sind. Die S-Ausführungen sind mit einer speziellen Vorrichtung ausgestattet, die es ermöglicht, außerordentlich leicht die Öffnungsweite der Schaufel zu verändern.

Grâce à la robustesse et à la forme du détalonneur, ces machines sont particulièrement adaptées pour opérer avec des roues de grandes dimensions (plus de 13» de largeur). Les versions S sont équipées d'un dispositif spécial qui permet de varier l'ouverture de la palette avec une grande facilité.

La robustez y la forma del destalonador hacen sí que estas máquinas sean especialmente idóneas para actuar con ruedas grandes (más de 13" de anchura). Las versiones S equipan un dispositivo especial que permite modificar muy fácilmente la medida de apertura de la paleta.

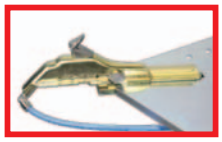
IT version

Il dispositivo di gonfiaggio IT può essere incorporato, a richiesta, su tutte le macchine. Si compone di un circuito supplementare di aria che ha un passaggio diretto agli orifizi di ogni corsia, favorendo l'intallonamento di qualsiasai tipo di pneumatico.

The IT inflation device can be installed on all machines. It consists of a supplementary air circuit with passage directly to the orifices of each lane, making it easier to fit the bead on any type of tire.

Die Füllvorrichtung IT kann auf Anfrage in alle Maschinen eingebaut werden. Sie besteht aus einem zusätzlichen Luftkreis mit Direktdurchgang zu den Öffnungen aller Führungen, was das Einsetzen der Reifenwulste jedes Reifentyps erleichtert.

Le dispositif de gonflage IT peut être incorporé, sur demande, dans toutes les machines. Il comprend un circuit d'air supplémentaire qui offre un passage direct aux orifices de chaque course, favorisant ainsi le montage de tout type de pneu.

En todas las máquinas se puede incorporar, bajo pedido, el dispositivo de inflado IT. Se compone de un circuito suplementario del aire que tiene un pasaje directo a los agujeros en cada pista, facilitando el entalonado de todo tipo de neumático.

Dati tecnici	Technical data	Technische Eigenschaften	Caractéristiques techniques	Datos técnico	
Bloccaggio cerchio dall'esterno	Rim clamping from outside	Aussenaufspannung der Felge	Serrage jante de l'extérieur	Bloqueo llanta por el exterior	10"- 20"
Bloccaggio cerchio dall'interno	Rim clamping from inside	Innenaufspannung der Felge	Serrage jante de l'intérieur	Bloqueo llanta por el interior	12"- 23"
Diametro max. ruota	Max. wheel diameter	Max. Raddurchmesser	Diamètre max. roue	Diámetro máx. rueda	1160 mm
Larghezza max. ruota	Max. wheel width	Max. Radbreite	Largeur max. roue	Anchura máx. rueda	406 mm (16")
Forza cilindro stallonatore	Bead-breaking cylinder force	Kraft des Abdrückzylinders	Force du vérin détalloneur	Fuerza cilindro destalonador	25500 N (2500 Kg)
Pressione di servizio	Operating pressure	Betriebsdruck	Pression de service	Presión de servicio	8 - 12 bar
Alimentazione	Power supply	Versorgungsspannung	Alimentation	Alimentación	400V 50 Hz - 3 ph*
Potenza motore	Motor power	Motorleistung	Puissance moteur	Potencia motor	0,9 - 1,2 kW
Peso	Weight	Gewicht	Poids	Peso	220 kg - 238 kg
Rumorosità	Noise	Geräuschpegel	Niveau sonore	Ruido	70 dB(A)/1 mt
Dimensioni	Dimension	Abmessungen	Encombrement	Medidas	760 x 1070 x 1130

* Optional 230 V 50 Hz - 3 ph

Opzioni **Optionals** **Sonderzubehör** **Options** **Opciones**

Vedere tabella specifica - Refer to specific table - Siehe spezifische Tabelle - Voir tableau correspondant - Véase la tabla específica

The company reserves the right to introduce improvements in design or specification without prior notice

GEMINI 1528 – 1528 PG – 1528 IT

GEMINI 1528 PG

Smontagomme automatico con colonna a ribaltamento pneumatico di nuova generazione ideale per operare su tutti i tipi di pneumatici (EMT, RFT, CRS, DSST, PAX etc) presenti sul mercato per auto, moto e veicoli commerciali leggeri da 10 a 31".

Automatic tire changer with pneumatically-operated tilting column of the latest generation, ideal for working on all types of tires (EMT, RFT, CRS, DSST, PAX etc.) for cars, motorcycles and light commercial vehicles from 10" to 31".

Automatische Reifenmontiermaschine mit pneumatischer Kippsäule neuer Generation, ideal für alle auf dem Markt angebotenen Reifentypen für Kraftfahrzeuge, Motorräder und leichte Nutzfahrzeuge von 10 bis 31" (EMT, RFT, CRS, DSST, PAX usw.).

Démonte-pneus automatique à colonne de basculement pneumatique de nouvelle génération idéal pour opérer sur tous les types de pneus (EMT, RFT, CRS, DSST, PAX, etc.) disponibles sur le marché pour voitures, motos et véhicules commerciaux légers de 10 à 31".

Desmontadora automática de neumáticos con columna de volteo neumático de nueva generación, ideal para actuar sobre toda clase de neumáticos (EMT, RFT, CRS, DSST, PAX, etc.) entre 10" y 31" presentes en el mercado de automóviles, motos y vehículos comerciales ligeros.

Gemini 1528	macchina base	Standard machine	Maschine in der Grundausführung	machine de base	máquina base
Gemini 1528 PG	gonfiaggio a pedale	Pedal-operated inflation	Füllen des Reifens mittels Pedals	gonflage à pédale	inflado a pedal
Gemini 1528 IT	dispositivo di gonfiaggio tubeless	Tubeless inflation device	Tubeless-Füllvorrichtung	dispositif de gonflage tubeless	dispositivo de inflado tubeless

• Autocentrante a due velocità di rotazione (7-14 giri/minuto) • Pistola di gonfiaggio • Limitatore pressione di gonfiaggio max 3,5 Bar (50 PSI) • Leva alza tallone con protezione per cerchi in lega • Gruppo filtro lubrificatore • Serie protezione morsetti cerchi in lega • Pala stallonatrice con protezione per cerchi in lega

• Self-centring chuck with two rotation speeds (7-14 rpm) • Inflation gun • Max. inflation pressure limiter 3.5 Bar (50 Psi) • Bead lifting lever with protector for alloy rims • Lubrication filter unit • Set of clamp protectors for alloy rims • Bead-breaker blade with protector for alloy rims.

• Selbstzentrierend mit zwei Drehgeschwindigkeiten (7-14 Drehungen/Minute) • Füllpistole • Fülldruckbegrenzer max. 3,5 bar (50 PSI) • Wulstheberhebel mit Schutz für Leichtmetallfelgen • Filter-Schmierer-Gruppe • Klammerschutzsatz für Leichtmetallfelgen • Abdrückschaufel mit Schutz für Leichtmetallfelgen

• Serrage concentrique à deux vitesses de rotation (7-14 tours par minute) • Pistolet de gonflage • Limiteur pression de gonflage max. 3,5 bars (50 PSI) • Levier lève-talon avec protection pour jantes en alliage • Groupe filtre graisseur • Série protection mâchoires jantes en alliage • Pale détalonneur avec protection pour jantes en alliage

• Autocentrante con dos velocidades de rotación (7-14 rpm) • Pistola de inflado • Limitador de presión de inflado máx. 3,5 Bar (50PSI) • Palanca levanta talón con protección para llantas de aleación • Grupo filtro lubricador • Serie protección de garras para llantas de aleación • Pala destalonadora con protección para llantas de aleación

GEMINI 1528 – 1528 PG – 1528 IT

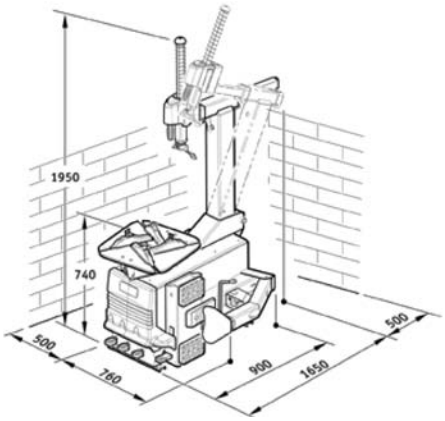

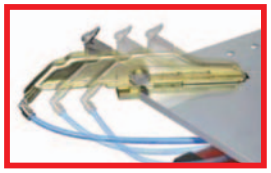

Lo smontagomme è dotato di serie di griffe di bloccaggio dal design innovativo con range di serraggio da 10" a 28" per cerchi in alluminio, e da 12" a 31" per cerchi in acciaio. Di serie questo smontagomme utilizza sempre lo stallonatore sfilabile di tipo S.

The tire changer features some innovative clamping claws with a clamping range from 10" to 28" for aluminium rims, and from 12" to 31" for steel rims. In the standard version, this tire changer always utilises the removable bead-breaker type S.

Die Reifenmontiermaschine ist serienmäßig mit einer Reihe Spannklauen innovativen Designs ausgestattet und ist für das Aufspannen von Leichtmetallfelgen zu 10" bis 28" und von Stahlfelgen zu 12" bis 31" geeignet. Diese Reifenmontiermaschinen sind serienmäßig mit dem ausziehbaren Wulstabdrücker Typ S ausgestattet.

Le démonte-pneus standard est équipé de griffes de blocage au design innovant avec une plage de serrage de 10" à 28" pour les jantes en aluminium, et de 12" à 31" pour les jantes en acier. Le démonte-pneus standard est toujours équipé d'un détalonneur amovible de type S.

La desmontadora de neumáticos está equipada de serie con garras bloqueadoras de diseño innovador, con un rango de apriete entre 10" y 28" para llantas de aluminio y entre 12" y 31" para llantas de acero. Di serie esta desmontadora utiliza siempre el destalonador extraíble de tipo S.

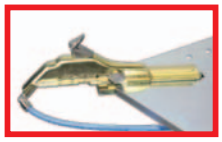

IT version

PG version

Il dispositivo di gonfiaggio IT può essere incorporato, a richiesta, su tutte le macchine. Si compone di un circuito supplementare di aria che ha un passaggio diretto agli orifizi di ogni corsia, favorendo l'intallonamento di qualsiasai tipo di pneumatico. Il dispositivo di gonfiaggio PG è dotato di uno strumento di controllo fisso a scala graduata con comando a pedale (standard nella versione IT).

The IT inflation device can be built into all the machines, on request. It consists of a supplementary air circuit with passage directly to the orifices of each lane, making it easier to fit the bead on any type of tire. The PG inflation device is equipped with a fixed control instrument with graduated scale and pedal command (standard in IT version).

Die Füllvorrichtung IT kann auf Anfrage in alle Maschinen eingebaut werden. Sie besteht aus einem zusätzlichen Luftkreis mit Direktdurchgang zu den Öffnungen aller Führungen, was das Einsetzen der Reifenwulste jedes Reifentyps erleichtert. Die Füllvorrichtung PG ist mit einem fest angebrachten Messgerät mit Gradskala und Pedalsteuerung ausgestattet (Standard bei der IT-Ausführung).

Le dispositif de gonflage IT peut être incorporé, sur demande, dans toutes les machines. Il comprend un circuit d'air supplémentaire qui offre un passage direct aux orifices de chaque course, favorisant ainsi le montage de tout type de pneu. Le dispositif de gonflage PG est équipé d'un outil de contrôle fixe à échelle graduée avec une commande à pédale (standard dans la version IT).

En todas las máquinas se puede incorporar, bajo pedido, el dispositivo de inflado IT. Se compone de un circuito suplementario del aire que tiene un pasaje directo a los agujeros en cada pista, facilitando el entalonado de todo tipo de neumático. El dispositivo de inflado PG está equipado con un instrumento fijo de control con escala graduada y mando a pedal (estándar en la versión IT).

Dati tecnici	Technical data	Technische Eigenschaften	Caractéristiques techniques	Datos técnico	
Bloccaggio cerchio dall'esterno	Rim clamping from outside	Aussenaufspannung der Felge	Serrage jante de l'extérieur	Bloqueo llanta por el exterior	10"- 28"
Bloccaggio cerchio dall'interno	Rim clamping from inside	Innenaufspannung der Felge	Serrage jante de l'intérieur	Bloqueo llanta por el interior	12"- 31"
Diametro max. ruota	Max. wheel diameter	Max. Raddurchmesser	Diamètre max. roue	Diámetro máx. rueda	1160 mm
Larghezza max. ruota	Max. wheel width	Max. Radbreite	Largeur max. roue	Anchura máx. rueda	406 mm (16")
Forza cilindro stallonatore	Bead-breaking cylinder force	Kraft des Abdrückzylinders	Force du vérin détalloneur	Fuerza cilindro destalonador	25500 N (2500 Kg)
Pressione di servizio	Operating pressure	Betriebsdruck	Pression de service	Presión de servicio	8 - 12 bar
Alimentazione	Power supply	Versorgungsspannung	Alimentation	Alimentación	400V 50 Hz - 3 ph*
Potenza motore	Motor power	Motorleistung	Puissance moteur	Potencia motor	0,9 - 1,2 kW
Peso	Weight	Gewicht	Poids	Peso	220 kg - 238 kg
Rumorosità	Noise	Geräuschpegel	Niveau sonore	Ruido	70 dB(A)/1 mt
Dimensioni	Dimension	Abmessungen	Encombrement	Medidas	760 x 1070 x 1130

* Optional 230 V 50 Hz - 3 ph

Opzioni **Optionals** **Sonderzubehör** **Options** **Opciones**

Vedere tabella specifica - Refer to specific table - Siehe spezifische Tabelle - Voir tableau correspondant - Véase la tabla específica

The company reserves the right to introduce improvements in design or specification without prior notice

GEMINI 1522 LL – 1522 LL S – 1522 LL IT

CE

GEMINI 1522 LL IT
+ TECNOARM (optional)
+ HELPER GROUP (optional)

Smontagomme automatico leverless con colonna a ribaltamento pneumatico di nuova generazione ideale per operare su tutti i tipi di pneumatici (EMT, RFT, CRS, DSST, PAX etc) presenti sul mercato per auto, moto e veicoli commerciali leggeri da 10 a 23".

Automatic leverless tire changer with pneumatically-operated tilting column of the latest generation, ideal for working on types of tires (EMT, RFT, CRS, DSST, PAX etc.) for cars, motorcycles and light commercial vehicles from 10" to 23".

Automatische Leverless-Reifenmontiermaschine mit pneumatischer Kippsäule neuer Generation, ideal für alle auf dem Markt angebotenen Reifentypen für Kraftfahrzeuge, Motorräder und leichte Nutzfahrzeuge von 10 bis 23" (EMT, RFT, CRS, DSST, PAX usw.).

Démonte-pneus automatique leverless à colonne de basculement pneumatique de nouvelle génération idéal pour opérer sur tous les types de pneus (EMT, RFT, CRS, DSST, PAX, etc.) disponibles sur le marché pour voitures, motos et véhicules commerciaux légers de 10 à 23".

Desmontadora de neumáticos sin palanca con columna de volteo neumático de nueva generación, ideal para actuar sobre toda clase de neumáticos (EMT, RFT, CRS, DSST, PAX, etc.) entre 10" y 23" presentes en el mercado de automóviles, motos y vehículos comerciales ligeros.

Gemini 1522 LL	macchina base	Standard machine	Maschine in der Grundausführung	machine de base	máquina base
Gemini 1522 LL S	stallonatore speciale	Special bead-breaker	Spezial-Wulstabdrücker	détalonneur spécial	destalonador especial
Gemini 1522 LL IT	dispositivo di gonfiaggio tubeless	Tubeless inflation device	Tubeless-Füllvorrichtung	dispositif de gonflage tubeless	dispositivo de inflado tubeless

• Autocentrante a due velocità di rotazione (7-14 giri/minuto) • Pistola di gonfiaggio • Limitatore pressione di gonfiaggio max 3,5 Bar (50 PSI) • Gruppo filtro lubrificatore • Serie protezione morsetti cerchi in lega • Pala stallonatrice con protezione per cerchi in lega

• Self-centring chuck with two rotation speeds (7-14 rpm) • Inflation gun • Max. inflation pressure limiter 3.5 Bar (50 Psi) • Lubrication filter unit • Set of clamp protectors for alloy rims • Bead-breaker blade with protector for alloy rims.

• Selbstzentrierend mit zwei Drehgeschwindigkeiten (7-14 Drehungen/Minute) • Füllpistole • Fülldruckbegrenzer max. 3,5 bar (50 PSI) • Filter-Schmierer-Gruppe • Klammerschutzsatz für Leichtmetallfelgen • Abdrückschaufel mit Schutz für Leichtmetallfelgen

• Serrage concentrique à deux vitesses de rotation (7-14 tours par minute) • Pistolet de gonflage • Limiteur pression de gonflage max. 3,5 bars (50 PSI) • Groupe filtre graisseur • Série protection mâchoires jantes en alliage • Pale détalonneur avec protection pour jantes en alliage

• Autocentrante con dos velocidades de rotación (7-14 rpm) • Pistola de inflado • Limitador de presión de inflado máx. 3,5 Bar (50PSI) • Grupo filtro lubricador • Serie protección de garras para llantas de aleación • Pala destalonadora con protección para llantas de aleación

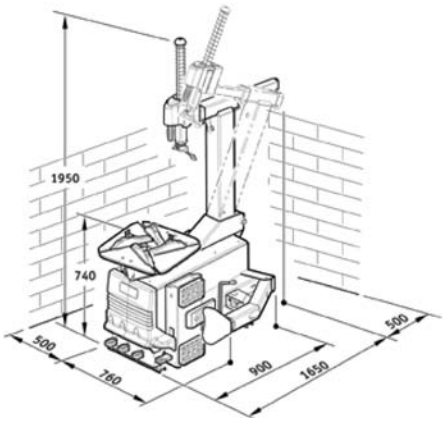

Il sistema LL, (Patent) può essere applicato su tutta la gamma degli smontagomme automatici mantenendo inalterate le caratteristiche di base delle macchine. Il sistema LL rivoluziona il concetto di lavoro sul pneumatico e sulla ruota in generale. Risolve in modo semplice e totale le problematiche legate alle ruote di ultima generazione: Run-flat, Low-profile e grandi dimensioni senza danneggiare cerchi e pneumatici.

The patented LL system may be fitted on the whole range of Gemini automatic tire changers, maintaining the standard characteristics of the machine unaltered. It revolutionises the concept of working on tires and wheels in general. It simply and totally resolves problems related to modern wheels: Run-flat, Low-profile and large wheels without damaging rims and tires.

Das LL-System (Patent) kann an allen von uns angebotenen automatischen Reifenmontiermaschinen angebracht werden, verändert nicht die Grundeigenschaften der Maschinen und revolutioniert die Bearbeitung von Reifen und Rädern im Allgemeinen. Es löst auf einfache Art und Weise alle mit den Reifen jüngster Generation - Run-Flat, Low-profile und große Reifen - verbundenen Probleme, ohne Felgen oder Reifen zu beschädigen.

Le système LL (Patent) peut être appliqué sur toute la gamme des démonte-pneus automatiques, sans altérer les caractéristiques de base des machines. Il résout de manière simple et totale les problèmes liés aux roues de dernière génération : Run Flat, Low Profile et de grandes dimensions, sans endommager les jantes et les pneus.

El sistema LL (Patentado) se puede aplicar en toda la gama de desmontadoras automáticas sin cambiar las características básicas de las máquinas. El sistema LL revoluciona el concepto de trabajo con el neumático y con la rueda en general. Soluciona de una manera simple y total los problemas relacionados con las ruedas de última generación: Run-flat, Low-profile y grandes medidas, sin dañar ni las llantas ni los neumáticos.

Dati tecnici	Technical data	Technische Eigenschaften	Caractéristiques techniques	Datos técnico	
Bloccaggio cerchio dall'esterno	Rim clamping from outside	Aussenaufspannung der Felge	Serrage jante de l'extérieur	Bloqueo llanta por el exterior	10"- 20"
Bloccaggio cerchio dall'interno	Rim clamping from inside	Innenaufspannung der Felge	Serrage jante de l'intérieur	Bloqueo llanta por el interior	12"- 23"
Diametro max. ruota	Max. wheel diameter	Max. Raddurchmesser	Diamètre max. roue	Diámetro máx. rueda	1160 mm
Larghezza max. ruota	Max. wheel width	Max. Radbreite	Largeur max. roue	Anchura máx. rueda	406 mm (16")
Forza cilindro stallonatore	Bead-breaking cylinder force	Kraft des Abdrückzylinders	Force du vérin détalloneur	Fuerza cilindro destalonador	25500 N (2500 Kg)
Pressione di servizio	Operating pressure	Betriebsdruck	Pression de service	Presión de servicio	8 - 12 bar
Alimentazione	Power supply	Versorgungsspannung	Alimentation	Alimentación	400V 50 Hz - 3 ph*
Potenza motore	Motor power	Motorleistung	Puissance moteur	Potencia motor	0,9 - 1,2 kW
Peso	Weight	Gewicht	Poids	Peso	220 kg - 238 kg
Rumorosità	Noise	Geräuschpegel	Niveau sonore	Ruido	70 dB(A)/1 mt
Dimensioni	Dimension	Abmessungen	Encombrement	Medidas	760 x 1070 x 1130

* Optional 230 V 50 Hz - 3 ph / Motoinverter 230 V 50 Hz 1 ph

Opzioni **Optionals** **Sonderzubehör** **Options** **Opciones**

Vedere tabella specifica - Refer to specific table - Siehe spezifische Tabelle - Voir tableau correspondant - Véase la tabla específica

The company reserves the right to introduce improvements in design or specification without prior notice

GEMINI 1528 LL – 1528 PG LL – 1528 LL IT

CE

GEMINI 1528 LL IT
+ TECNOARM (optional)
+ HELPER GROUP (optional)

Smontagomme automatico con colonna a ribaltamento pneumatico di nuova generazione ideale per operare su tutti i tipi di pneumatici (EMT, RFT, CRS, DSST, PAX etc) presenti sul mercato per auto, moto e veicoli commerciali leggeri da 10 a 31".

Automatic tire changer with pneumatically-operated tilting column of the latest generation, ideal for working on all types of tires (EMT, RFT, CRS, DSST, PAX etc.) for cars, motorcycles and light commercial vehicles from 10" to 31".

Automatische Reifenmontiermaschine mit pneumatischer Kippsäule neuer Generation, ideal für alle auf dem Markt angebotenen Reifentypen für Kraftfahrzeuge, Motorräder und leichte Nutzfahrzeuge von 10 bis 31" (EMT, RFT, CRS, DSST, PAX usw.).

Démonte-pneus automatique à colonne de basculement pneumatique de nouvelle génération idéal pour opérer sur tous les types de pneus (EMT, RFT, CRS, DSST, PAX, etc.) disponibles sur le marché pour voitures, motos et véhicules commerciaux légers de 10 à 31".

Desmontadora automática de neumáticos con columna de volteo neumático de nueva generación, ideal para actuar sobre toda clase de neumáticos (EMT, RFT, CRS, DSST, PAX, etc.) entre 10" y 31" presentes en el mercado de automóviles, motos y vehículos comerciales ligeros.

Gemini 1528 LL	macchina base	Standard machine	Maschine in der Grundausführung	machine de base	máquina base
Gemini 1528 LL PG	gonfiaggio a pedale	Pedal-operated inflation	Füllen des Reifens mittels Pedals	gonflage à pédale	inflado a pedal
Gemini 1528 LL IT	dispositivo di gonfiaggio tubeless	Tubeless inflation device	Tubeless-Füllvorrichtung	dispositif de gonflage tubeless	dispositivo de inflado tubeless

• Autocentrante a due velocità di rotazione (7-14 giri/minuto) • Pistola di gonfiaggio • Limitatore pressione di gonfiaggio max 3,5 Bar (50 PSI) • Gruppo filtro lubrificatore • Serie protezione morsetti cerchi in lega • Pala stallonatrice con protezione per cerchi in lega

• Self-centring chuck with two rotation speeds (7-14 rpm) • Inflation gun • Max. inflation pressure limiter 3.5 Bar (50 Psi) • Lubrication filter unit • Set of clamp protectors for alloy rims • Bead-breaker blade with protector for alloy rims.

• Selbstzentrierend mit zwei Drehgeschwindigkeiten (7-14 Drehungen/Minute) • Füllpistole • Fülldruckbegrenzer max. 3,5 bar (50 PSI) • Filter-Schmierer-Gruppe • Klammerschutzsatz für Leichtmetallfelgen • Abdrückschaufel mit Schutz für Leichtmetallfelgen

• Serrage concentrique à deux vitesses de rotation (7-14 tours par minute) • Pistolet de gonflage • Limiteur pression de gonflage max. 3,5 bars (50 PSI) • Groupe filtre graisseur • Série protection mâchoires jantes en alliage • Pale détalonneur avec protection pour jantes en alliage

• Autocentrante con dos velocidades de rotación (7-14 rpm) • Pistola de inflado • Limitador de presión de inflado máx. 3,5 Bar (50PSI) • Grupo filtro lubricador • Serie protección de garras para llantas de aleación • Pala destalonadora con protección para llantas de aleación

GEMINI 1528 LL – 1528 LL PG – 1528 LL IT

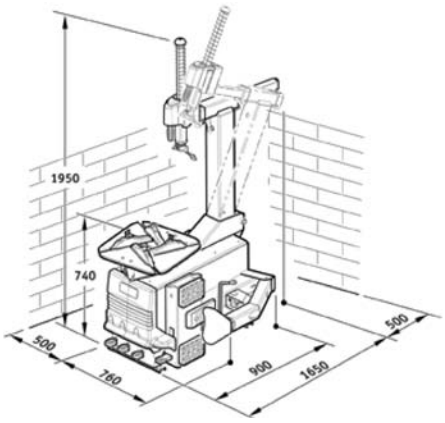

Il sistema LL, (Patent) può essere applicato su tutta la gamma degli smontagomme automatici mantenendo inalterate le caratteristiche di base delle macchine. Il sistema LL rivoluziona il concetto di lavoro sul pneumatico e sulla ruota in generale. Risolve in modo semplice e totale le problematiche legate alle ruote di ultima generazione: Run-flat, Low-profile e grandi dimensioni senza danneggiare cerchi e pneumatici.

The patented LL system may be fitted on the whole range of Gemini automatic tire changers, maintaining the standard characteristics of the machine unaltered. It revolutionises the concept of working on tires and wheels in general. It simply and totally resolves problems related to modern wheels: Run-flat, Low-profile and large wheels without damaging rims and tires.

Das LL-System (Patent) kann an allen von uns angebotenen automatischen Reifenmontiermaschinen angebracht werden, verändert nicht die Grundeigenschaften der Maschinen und revolutioniert die Bearbeitung von Reifen und Rädern im Allgemeinen. Es löst auf einfache Art und Weise alle mit den Reifen jüngster Generation - Run-Flat, Low-profile und große Reifen - verbundenen Probleme, ohne Felgen oder Reifen zu beschädigen.

Le système LL (Patent) peut être appliqué sur toute la gamme des démonte-pneus automatiques, sans altérer les caractéristiques de base des machines. Il résout de manière simple et totale les problèmes liés aux roues de dernière génération : Run Flat, Low Profile et de grandes dimensions, sans endommager les jantes et les pneus.

El sistema LL (Patentado) se puede aplicar en toda la gama de desmontadoras automáticas sin cambiar las características básicas de las máquinas. El sistema LL revoluciona el concepto de trabajo con el neumático y con la rueda en general. Soluciona de una manera simple y total los problemas relacionados con las ruedas de última generación: Run-flat, Low-profile y grandes medidas, sin dañar ni las llantas ni los neumáticos.

Dati tecnici	Technical data	Technische Eigenschaften	Caractéristiques techniques	Datos técnico	
Bloccaggio cerchio dall'esterno	Rim clamping from outside	Aussenaufspannung der Felge	Serrage jante de l'extérieur	Bloqueo llanta por el exterior	10"- 28"
Bloccaggio cerchio dall'interno	Rim clamping from inside	Innenaufspannung der Felge	Serrage jante de l'intérieur	Bloqueo llanta por el interior	12"- 31"
Diametro max. ruota	Max. wheel diameter	Max. Raddurchmesser	Diamètre max. roue	Diámetro máx. rueda	1160 mm
Larghezza max. ruota	Max. wheel width	Max. Radbreite	Largeur max. roue	Anchura máx. rueda	406 mm (16")
Forza cilindro stallonatore	Bead-breaking cylinder force	Kraft des Abdrückzylinders	Force du vérin détalloneur	Fuerza cilindro destalonador	25500 N (2500 Kg)
Pressione di servizio	Operating pressure	Betriebsdruck	Pression de service	Presión de servicio	8 - 12 bar
Alimentazione	Power supply	Versorgungsspannung	Alimentation	Alimentación	400V 50 Hz - 3 ph*
Potenza motore	Motor power	Motorleistung	Puissance moteur	Potencia motor	0,9 - 1,2 kW
Peso	Weight	Gewicht	Poids	Peso	220 kg - 238 kg
Rumorosità	Noise	Geräuschpegel	Niveau sonore	Ruido	70 dB(A)/1 mt
Dimensioni	Dimension	Abmessungen	Encombrement	Medidas	760 x 1070 x 1130

* Optional 230 V 50 Hz - 3 ph / Motoinverter 230 V 50 Hz 1 ph

Opzioni **Optionals** **Sonderzubehör** **Options** **Opciones**

Vedere tabella specifica - Refer to specific table - Voir tableau correspondant - Siehe spezifische Tabelle - Véase la tabla específica

The company reserves the right to introduce improvements in design or specification without prior notice

GEMINI 1555 SL

CE

GEMINI 1555 SL
+ WHEEL LIFT (optional)
+ HELPER GROUP (optional)

Smontagomme superautomatico leverless con colonna a ribaltamento pneumatico di nuova generazione ideale per operare su tutti i tipi di pneumatici (EMT, RFT, CRS, DSST, PAX etc) presenti sul mercato per auto, moto e veicoli commerciali leggeri da 10 a 30".

Super automatic leverless tire changer with pneumatically-operated tilting column of the latest generation, ideal for working on all types of tires (EMT, RFT, CRS, DSST, PAX etc.) for cars, motorcycles and light commercial vehicles from 10" to 30".

Superautomatische Leverless-Reifenmontiermaschine mit pneumatischer Kippsäule neuer Generation, ideal für alle auf dem Markt angebotenen Reifentypen für Kraftfahrzeuge, Motorräder und leichte Nutzfahrzeuge von 10 bis 30" (EMT, RFT, CRS, DSST, PAX usw.).

Démonte-pneus super automatique leverless à colonne de basculement pneumatique de nouvelle génération idéal pour opérer sur tous les types de pneus (EMT, RFT, CRS, DSST, PAX, etc.) disponibles sur le marché pour voitures, motos et véhicules commerciaux légers de 10 a 30".

Desmontadora superautomática de neumáticos sin palanca con columna de volteo neumático de nueva generación, ideal para actuar sobre toda clase de neumáticos (EMT, RFT, CRS, DSST, PAX, etc.) entre 10" y 30" presentes en el mercado de automóviles, motos y vehículos comerciales ligeros.

• Autocentrante a platorello a due velocità di rotazione (7-14 giri/minuto) • Limitatore pressione di gonfiaggio max 3,5 Bar (50 PSI) • Dispositivo di gonfiaggio a pedale con unità di lettura. Sistema LL (brevettato). Stallonatore laterale a paletta. Pressore/stallonatore verticale a dischi • Gruppo filtro lubrificatore • Serie completa di protezioni in plastica per cerchi in lega

• Self-centring chuck with backing plate and two rotation speeds (7-14 rpm) • Max. inflation pressure limiter 3.5 Bar (50 Psi) • Pedal-operated inflation device with reading unit • Patented LL system • Side bead-breaker with blade. Vertical disc bead-breaker/presser • Lubrication filter unit • Set of plastic protectors for alloy rims.

• Selbstzentrierender Teller mit 2 Drehgeschwindigkeiten (7-14 Drehungen/Minute) • Fülldruckbegrenzer max. 3,5 bar (50 PSI) • Pedalfüllvorrichtung mit Anzeigeeinheit. LL-System (patentiert). Seitliche Abdrückschaufel. Vertikaler Wulstnieder-halter/Wulstabdrücker mit Scheiben • Filter-Schmierer-Gruppe • Kompletter Schutzsatz aus Kunststoff für Leichtmetallfelgen

• Serrage à disque à deux vitesses de rotation (7-14 tours par minute) • Limiteur pression de gonflage max. 3,5 bars (50 PSI) • Dispositif de gonflage à pédale avec unité de lecture Système LL (breveté). • Détalonneur latéral à palette. Disque presseur/détalonneur vertical à disques • Groupe filtre graisseur • Série complète de protections en plastique pour jantes en alliage

• Autocentrante con platillo con dos velocidades de rotación (7-14 rpm) • Limitador de presión de inflado máx. 3,5 Bar (50 PSI) • Dispositivo de inflado a pedal con unidad de lectura. Sistema LL (patentado). Destalonador lateral con paleta. Prensador/destalonador vertical con discos • Grupo filtro lubricador • Serie completa de protecciones de plástico para llantas de aleación

GEMINI 1555 SL

Il sistema LL (Patent) applicato su tutta la gamma degli smontagomme automatici mantiene inalterate le caratteristiche di base delle macchine. Rivoluziona il concetto di lavoro sul pneumatico e sulla ruota in generale. Risolve in modo semplice e totale le problematiche legate alle ruote di ultima generazione: Run-flat, Low-profile e grandi dimensioni senza danneggiare cerchi e pneumatici.

The patented LL system fitted on the whole range of Gemini automatic tire changers maintains the standard characteristics of the machine unaltered. It revolutionises the concept of working on tires and wheels in general. It simply and totally resolves problems related to modern wheels: Run-flat, Low-profile and large wheels without damaging rims and tires.

Das an allen unseren automatischen Reifenmontiermaschinen angebrachte LL-System (Patent) verändert nicht die Grundeigenschaften der Maschinen und revolutioniert die Bearbeitung von Reifen und Rädern im Allgemeinen. Es löst auf einfache Art und Weise alle mit den Reifen jüngster Generation - Run-Flat, Low-profile und große Reifen - verbundenen Probleme, ohne Felgen oder Reifen zu beschädigen.

Le système LL (Patent) appliqué sur toute la gamme des démonte-pneus automatiques permet de ne pas altérer les caractéristiques de base des machines. Il révolutionne le concept de travail sur le pneu et sur la roue en général. Il résout de manière simple et totale les problèmes liés aux roues de dernière génération : Run Flat, Low Profile et de grandes dimensions, sans endommager les jantes et les pneus.

El sistema LL (Patentado) aplicado en toda la gama de desmontadoras automáticas no cambia las características básicas de las máquinas. Revoluciona el concepto de trabajo con el neumático y con la rueda en general. Soluciona de una manera simple y total los problemas relacionados con las ruedas de última generación: Run-flat, Low-profile y grandes medidas, sin dañar ni las llantas ni los neumáticos.

Dati tecnici	Technical data	Technische Eigenschaften	Caractéristiques techniques	Datos técnico	
Bloccaggio cerchio	Rim clamping from Rim	Aussenaufspannung	Serrage jante	Bloqueo llanta	10”- 30”
Diametro max. ruota	Max. wheel diameter	Max. Raddurchmesser	Diamètre max. roue	Diámetro máx. rueda	1160 mm (46”)
Larghezza max. ruota	Max. wheel width	Max. Radbreite	Largeur max. roue	Anchura máx. rueda	406 mm (16”)
Forza cilindro stallonatore	Bead-breaking cylinder force	Kraft des Abdrückzylinders	Force du vérin détalloneur	Fuerza cilindro destalonador	25500 N (2500 Kg)
Pressione di servizio	Operating pressure	Betriebsdruck	Pression de service	Presión de servicio	8 - 12 bar
Alimentazione	Power supply	Versorgungsspannung	Alimentation	Alimentación	400V 50 Hz - 3 ph*
Potenza motore	Motor power	Motorleistung	Puissance moteur	Potencia motor	0,9 - 1,2 kW
Peso	Weight	Gewicht	Poids	Peso	380 - 398 kg
Rumorosità	Noise	Geräuschpegel	Niveau sonore	Ruido	70 dB(A)/1 mt
Dimensioni	Dimension	Abmessungen	Encombrement	Medidas	1260 x 1040 x 1980

* Optional 230 V 50 Hz - 3 ph / Motoinverter 230 V 50 Hz 1 ph

Opzioni **Optionals** **Sonderzubehör** **Options** **Opciones**

Vedere tabella specifica - Refer to specific table - Voir tableau correspondant - Siehe spezifische Tabelle - Véase la tabla específica

The company reserves the right to introduce improvements in design or specification without prior notice

TECNOARM

CE

Utensile alza/premi tallone per pneumatici ribassati.

Bead pressing/lifting tool for low profile tyres.

Reifenschulter-Hebe/Press-werkzeug für Niederquer_ schnittreifen.

Outil lève/presse talon pour pneus à profil bas.

Útil levanta/aprieta talón para neumáticos de perfil bajo.

Gruppo Helper per Tecnoarm dispositivo supplementare per Tecnoarm facilita le procedure di montaggio e smontaggio dei pneumatici UHP, Run Flat low profile

The supplementary Helper device for the Tecnoarm makes it easier to mount and demount UHP, Run-Flat and Low-profile tires.

Helper-Einheit für Tecnoarm, die zusätzliche Vorrichtung für Tecnoarm, erleichtert das Auf- und Abziehen von UHP-, Run Flat- und Niederquerschnittreifen.

Groupe Helper pour Tecnoarm dispositif supplémentaire pour Tecnoarm, facilite le montage et le démontage des pneus UHP, Run Flat et Low Profile.

Grupo Helper para Tecnoarm, dispositivo suplementario para Tecnoarm, facilita las operaciones de montaje y desmontaje de los neumáticos UHP, Run Flat y Low-profile

TECNOHELP

Utensile alza/premi tallone per pneumatici ribassati.

Bead pressing/lifting tool for low profile tyres.

Reifenschulter-Hebe/Press-werkzeug für Niederquer_ schnittreifen.

Outil lève/presse talon pour pneus à profil bas.

Útil levanta/aprieta talón para neumáticos de perfil bajo.

Per facilitare le procedure di montaggio e smontaggio dei pneumatici UHP, Run Flat low profile può essere applicato al Tecnohelp il dispositivo Helper.

To make it easier to mount and demount UHP, Run-Flat and Low-Profile tires, the Helper device can be fitted on the Tecnohelp unit.

Für ein leichteres Auf- und Abziehen von UHP-, Run Flat- und Niederquerschnittreifen kann die Helper-Vorrichtung am Tecnohelp angebracht werden.

Pour faciliter le montage et le démontage des pneus UHP, Run Flat et Low Profile, le dispositif Helper peut être appliqué au Tecnohelp.

Para facilitar las operaciones de montaje y desmontaje de los neumáticos UHP, Run-flat y Low-profile, se puede aplicar el dispositivo Helper al Tecnohelp

TECNOHELP + HELPER

The company reserves the right to introduce improvements in design or specification without prior notice

ACCESSORI – ACCESSORIES – ZUBEHÖR – ACCESOIRES – ACCESSORIOS

Codice Code Kenn-Nr Code Código.		Descrizione Description Beschreibung Description Descripción	1522	1522 S	1522 IT	1522 LL	1522 LL S	1522 LL IT	1528	1528 PG	1528 IT	1528 LL	1528 LL PG	1528 LL IT	1555 SL
H934		Leva alza tallone **Bead lever** Hebel zur Wulstanhebung Levier léve-talon Palanca alza talones	S	S	S	S	S	S	S	S	S	S	S	S	S
H673		Tecnohelp Utensile alza/premi tallone per pneumatici ribassati. **Bead pressing/lifting tool for low profile tyres.** Reifenschulter-Hebe/Presswerkzeug für Niederquerschnittreifen. Outil lève/presse talon pour pneus à profil bas. Útil levanta/aprieta talón para neumáticos de perfil bajo.	O	O	O	O	O	O	O	O	O	O	O	O	–
H676		Helper per Tecnohelp **Supplementary Helper device for the Tecnohelp** Helper-Einheit für Tecnohelp Groupe Helper pour Tecnohelp Grupo Helper para Tecnohelp	O	O	O	O	O	O	O	O	O	O	O	O	–
H672		Tecnoarm Utensile alza/premi tallone per pneumatici ribassati. **Bead pressing/lifting tool for low profile tyres.** Reifenschulter-Hebe/Presswerkzeug für Niederquerschnittreifen. Outil lève/presse talon pour pneus à profil bas. Útil levanta/aprieta talón para neumáticos de perfil bajo.	O	O	O	O	O	O	O	O	O	O	O	O	–
H677		Gruppo helper per Tecnoarm **Supplementary Helper device for the Tecnoarm** Helper-Einheit für Tecnoarm Groupe Helper pour Tecnoarm Grupo Helper para Tecnoarm	O	O	O	O	O	O	O	O	O	O	O	O	–
V089		Pistola di gonfiaggio **Inflation gun** Aufblasspistole Pistolets de gonflage Pistola de hinchado	S	S	–	S	S	–	S	S	–	S	S	–	–
H682		Sistema gonfia - tubeless **Tubeless inflation system** System für schlauchlose Reifen Système de gonflage des pneus tubeless. Sistema de inflado tubeless.	O	O	S	O	O	S	O	O	S	O	O	S	–
H668		Sistema gonfia - tubeless **Tubeless inflation system** System für schlauchlose Reifen Système de gonflage des pneus tubeless. Sistema de inflado tubeless.	-	-	-	-	-	-	-	-	-	-	-	-	O
H697		Sollevatore ruote **Wheel lift** Radheber Elévateur roues Elevador ruedas	O	O	O	O	O	O	O	O	O	O	O	O	–
H680		Sollevatore ruote **Wheel lift** Radheber Elévateur roues Elevador ruedas	-	-	-	-	-	-	-	-	-	-	-	-	O
H699		Attacco scooter **Scooter wheel adaptor** Halter für Scooter Kit scooter Kit garras scooter	O	O	O	O	O	O	O	O	O	O	O	O	–
H698		Attacco motocicletta **Motorbike wheel adaptor** Motorradhalter kit moto kit garras moto	O	O	O	O	O	O	O	O	O	O	O	O	–
H910	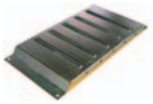	Rulliera **Roller unit** Rollenbahn Convoyeur à rouleaux Grupo de rodillos	O	O	O	O	O	O	O	O	O	O	O	O	–

S Standard / **O** Optional / **–** Not available

ACCESSORI – ACCESSORIES – ZUBEHÖR – ACCESOIRES – ACCESSORIOS

Codice Code Kenn-Nr Code Código.		Descrizione Description Beschreibung Description Descripción	1522	1522 S	1522 IT	1522 LL	1522 LL S	1522 LL IT	1528	1528 PG	1528 IT	1528 LL	1528 LL PG	1528 LL IT	1555 SL
H686		Inserto utensile **Tool insert** Werkzeugeinsatz Elément outil Inserto de útil	O	O	O	–	–	–	O	O	O	–	–	–	–
H694		Inserto utensile **Tool insert** Werkzeugeinsatz Elément outil Inserto de útil	–	–	–	O	O	O	–	–	–	O	O	O	O
H687		Protezione utensile **Tool protector** Werkzeugschutz Protection outil Protección del útil	O	O	O	–	–	–	O	O	O	–	–	–	–
H695		Protezione utensile **Tool protector** Werkzeugschutz Protection outil Protección del útil	–	–	–	O	O	O	–	–	–	O	O	O	O
H688	X4	Kit protezioni griffa per cerchi in lega (4 pcs) **Kit of claw clamp protectors for alloy rims (4 pcs)** Spannklauenschutzkit für Leichtmetallfelgen (4 Stk) Kit protections griffe pour jantes en alliage (4 pièces) Kit protecciones garra para llantas de aleación (4 un.)	O	O	O	O	O	O	O	O	O	O	O	O	–
H689		Protezione paletta **Blade protector** Schaufelschutz Protection palette Protección de paleta	O	O	O	O	O	O	O	O	O	O	O	O	O
H692		Protezione bordo cerchio. **Rim-edge protection** Kunstoffeschutz für Felgen Protection bord de jante Proteccion borde de la llanta	O	O	O	O	O	O	O	O	O	O	O	O	O
H691		Leva alza tallone UHP / Run flat **Bead lever UHP / Run flat** Hebel zur Wulstanhebung UHP / Run flat Levier léve-talon UHP / Run flat Palanca alza talones UHP / Run flat	O	O	O	O	O	O	O	O	O	O	O	O	O
H690		Protezione leva alzatallone **Bead-lifting lever protector** Wulstheberhebelschutz Protection levier détalonneur Protección de palanca levanta talón	O	O	O	O	O	O	O	O	O	O	O	O	O
H935		Morsetto RFT **RFT bead clamp** RFT Klemme Pince – étau RFT Mordaza RFT	O	O	O	O	O	O	O	O	O	O	O	O	O
H684		Flangia per cerchi a canale rovesciato e senza foro centrale. **Flange for reversed well rims without central hole.** Flansch für "umgekehrte" Tiefbettfelgen und solche ohne Mittelloch. Bride pour jantes à gorge retournée et sans trou central. Brida para llantas de canal invertido y sin orificio central.	–	–	–	–	–	–	–	–	–	–	–	–	O
H683		Distanziale **Spacer** Abstandhalter Entretoise Espaciador	–	–	–	–	–	–	–	–	–	–	–	–	O
H936		Protezione plastica platorello **Plastic protection for self-centering chuck** Kunstoffeschutz für Spindel Protection plastique pour mandrin universel Proteccion de plastico para plato autocentrante	–	–	–	–	–	–	–	–	–	–	–	–	S

S Standard / **O** Optional / **–** Not available

The company reserves the right to introduce improvements in design or specification without prior notice

TITANIUM 1000

CE

Smontagomme elettroidraulico per rapido smontaggio e montaggio pneumatici con e senza camera d'aria di autocarri, autobus e veicoli industriali, con cerchi a canale e ad anello elastico.

Easy demounting and mounting electro-hydraulic tyre changer for trucks, buses and industrial vehicles tubed or tubeless, with groove rim and split ring rim.

Elektrohydraulische Reifenmontiermaschine für schlauchlose und Schlauchreifen für Lkw, Busse und Nutzfahrzeuge, mit Tiefbett- oder Sprengringfelgen.

Démonte-pneus électro-hydraulique pour camion pour le montage et le démontage de roues de camions, bus et véhicules industriels avec ou sans chambre à air, avec jante à rainure ou à bague fendue.

Desmontadora electrohidráulica para desmontaje y montaje rapido de neumáticos de camiones, autobuses y vehiculos industriales, con y sin cámara de aire, para llantas canál o llantas con anillo elástico.

- Mandrino autocentrante a due velocità di rotazione (5 - 10 giri/minuto). • Per pneumatici tube e tubeless da 13" a 27".
- Double speed self-centring chuck (5 - 10 rpm). • For tube and tubeless-type tyres from 13" to 27" diameters.
- Selbstzentrierendes Universal-Spannfutter mit zwei Drehgeschwindigkeiten (5 - 10 UpM). • Für Reifen mit oder ohne Schlauch von 13" bis 27" Durchmesser.
- Mandrin universel à deux vitesses (5 - 10 tours/min.). • Pour pneus avec chambre air et tubeless de 13" à 27" de diamètre.
- Autocentrante con dos velocidades (5 - 10 rpm). • Para neumáticos tube y tubeless entre 13" y 27".

TITANIUM 1000

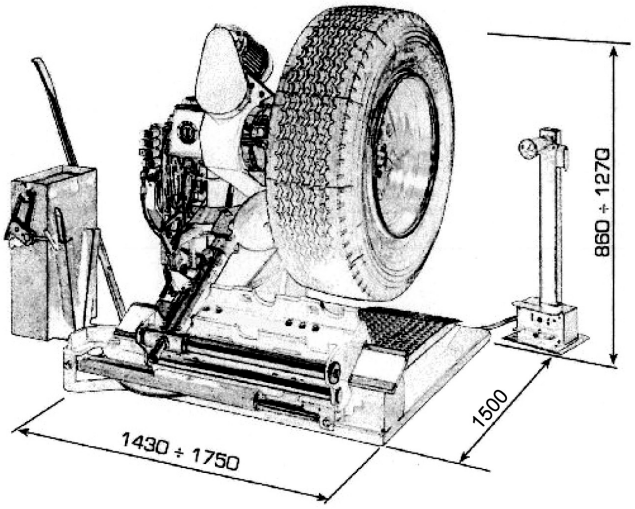

Carrello con movimento idraulico e braccio utensili con traslazione manuale

Hydraulically operated carriage, tool holder arm with manual traverse

Schlitten mit hydraulischem Antrieb und Montagewerkzeug mit manueller Verfahrsteuerung

Chariot à mouvement hydraulique et bras porte-outils à translation manuelle

Carro con movimiento hidráulico y brazo para herramientas con traducción manuál

Unità di controllo portatile

Portable control unit

Mobile Steuereinheit

Unité de commande mobile

Unidad de control portátil

Dati tecnici	Technical data	Technische Eigenschaften	Caractéristiques techniques	Datos técnico	
Diametro cerchio	Rim diameter	Felgendurchmesser	Diamètre de la jante	Diámetro llanta	13”- 27”
Diametro massimo ruota	Max.wheel diameter	Max.Reifendurchmesser	Diamètre max. du pneu	Diámetro máximo rueda	1.640 mm (65”)
Larghezza massima ruota	Max.wheel width	Max.Reifenbreite	Largeur max.du pneu	Anchura máxima rueda	800 mm (31”)
Peso massimo ruota	Max. wheel weight	Max. Radgewicht	Poids max. de la rue	Peso máximo rueda	1.270 Kg
Motore centralina idraulica	Motor of hydraulic pump	Motor der Hydraulikpumpe	Moteur de la pompe hydraulique	Motor centralita hidráulica	1,1 kW
Motore riduttore	Gear motor	Motorleistungdes Getriebes	Moteur du réducteur	Motor reductor	1,3/1,8 kW
Tensione di alimentazione trifase	Feeding tension (3-phase)	Drehstrom-Versorgungsspannung	Tension de alimentation triphasée	Tensión de alimentación trifásica	400V 50 Hz - 3 ph
Forza di stallonatura	Bead breaking force	Abdrückkraft	Force du détalloneur	Fuerza de destalonado	14700 N (1.500 Kg)
Pressione di esercizio	Operating pressure	Betriebsdruck	Pression de travail	Presión de servicio	0-130 bar

* Optional 230 V 50 Hz - 3 ph

The company reserves the right to introduce improvements in design or specification without prior notice

TITANIUM 2000

Smontagomme elettroidraulico per rapido smontaggio e montaggio pneumatici con e senza camera d'aria di autocarri, autobus e veicoli industriali, con cerchi a canale e ad anello elastico.

Easy demounting and mounting electro-hydraulic tyre changer for trucks, buses and industrial vehicles tubed or tubeless, with groove rim and split ring rim.

Elektrohydraulische Reifenmontiermaschine für schlauchlose und Schlauchreifen für Lkw, Busse und Nutzfahrzeuge, mit Tiefbett- oder Sprengringfelgen.

Démonte-pneus électro-hydraulique pour camion pour le montage et le démontage de roues de camions, bus et véhicules industriels avec ou sans chambre à air, avec jante à rainure ou à bague fendue.

Desmontadora electrohidráulica para desmontaje y montaje rapido de neumáticos de camiones, autobuses y vehiculos industriales, con y sin cámara de aire, para llantas canál o llantas con anillo elástico.

- Mandrino autocentrante a due velocità di rotazione (5 - 10 giri/minuto) • Per pneumatici tube e tubeless da 14" a 46" (56" con estensioni opzionali).

- Double speed self-centring chuck (5 - 10 rpm) • For tubeless and tube-type tyres from 14" to 46" diameters (56" with optional extensions).

- Selbstzentrierendes Universal-Spannfutter mit zwei Drehgeschwindigkeiten (5 - 10 UpM) • Für Reifen mit oder ohne Schlauch von 14" bis 46" Durchmesser (56" mit Sonderaufsätzen).

- Mandrin universel à deux vitesses (5 - 10 tours/min.) • Pour pneus avec chambre air et tubeless de 14" à 46" de diamètre (56" avec jeu de rallonges en option).

- Autocentrante con dos velocidades (5 - 10 rpm) • Para neumáticos tube y tubeless entre 14" y 46" (56" con extensiones opcionales).

TITANIUM 2000

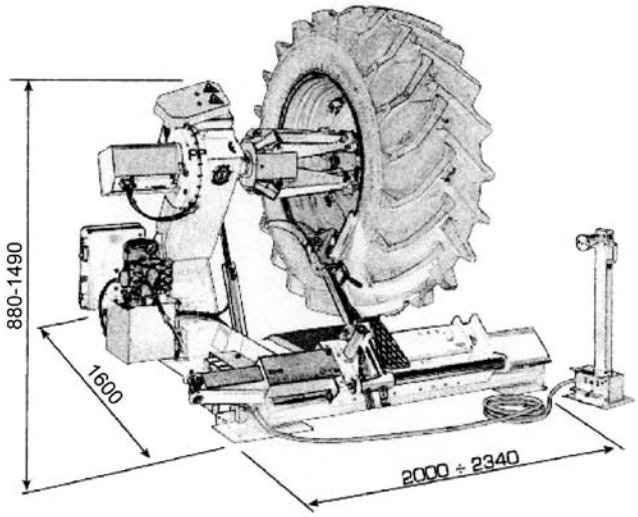

Carrello con movimento idraulico e braccio utensili con traslazione manuale

Hydraulically operated carriage, tool holder arm with manual traverse

Schlitten mit hydraulischem Antrieb und Montagewerkzeug mit manueller Verfahrsteuerung

Chariot à mouvement hydraulique et bras porte-outils à translation manuelle

Carro con movimiento hidráulico y brazo para herramientas con traducción manuál

Unità di controllo portatile

Portable control unit

Mobile Steuereinheit

Unité de commande mobile

Unidad de control portátil

Dati tecnici	Technical data	Technische Eigenschaften	Caractéristiques techniques	Datos técnico	
Diametro cerchio	Rim diameter	Felgendurchmesser	Diamètre de la jante	Diámetro llanta	14" - 46" - 56"*
Diametro massimo ruota	Max.wheel diameter	Max.Reifendurchmesser	Diamètre max. du pneu	Diámetro máx. rueda	2.300 mm (90")
Larghezza massima ruota	Max.wheel width	Max.Reifenbreite	Largeur max.du pneu	Anchura máx. rueda	1.065 mm (41")
Peso massimo ruota	Max. wheel weight	Max. Radgewicht	Poids max. de la rue	Peso máx. rueda	1.500 Kg
Motore centralina idraulica	Motor of hydraulic pump	Motor der Hydraulikpumpe	Moteur de la pompe hydraulique	Motor centralita hidráulica	1,1 kW
Motore riduttore	Gear motor	Motorleistungdes Getriebes	Moteur du réducteur	Motor reductor	1,3/1,8 kW
Tensione di alimentazione trifase	Feeding tension (3-phase)	Drehstrom-Versorgungsspannung	Tension de alimentation triphasée	Tensión de alimentación (trifásica)	400V 50 Hz - 3 ph
Forza di stallonatura	Bead breaking force	Abdrückkraft	Force du détalloneur	Fuerza de destalonado	15600 N (1.630 Kg)
Pressione di esercizio	Operating pressure	Betriebsdruck	Pression de travail	Presión de servicio	0-130 bar

* Optional

The company reserves the right to introduce improvements in design or specification without prior notice

TITANIUM 3000

Smontagomme elettroidraulico per rapido smontaggio e montaggio pneumatici con e senza camera d'aria di autocarri, autobus e veicoli industriali, con cerchi a canale e ad anello elastico.

Easy demounting and mounting electro-hydraulic tyre changer for trucks, buses and industrial vehicles tubed or tubeless, with groove rim and split ring rim.

Elektrohydraulische Reifenmontiermaschine für schlauchlose und Schlauchreifen für Lkw, Busse und Nutzfahrzeuge, mit Tiefbett- oder Sprengringfelgen.

Démonte-pneus électro-hydraulique pour camion pour le montage et le démontage de roues de camions, bus et véhicules industriels avec ou sans chambre à air, avec jante à rainure ou à bague fendue.

Desmontadora electrohidráulica para desmontaje y montaje rapido de neumáticos de camiones, autobuses y vehiculos industriales, con y sin cámara de aire, para llantas canál o llantas con anillo elástico.

- Mandrino autocentrante a due velocità di rotazione (5 - 10 giri/minuto) • Per pneumatici tube e tubeless da 14" a 46" (56" con estensioni opzionali).
- Double speed self-centring chuck (5 - 10 rpm) • For tubeless and tube-type tyres from 14" to 46" diameters (56" with optional extensions).
- Selbstzentrierendes Universal-Spannfutter mit zwei Drehgeschwindigkeiten (5 - 10 UpM) • Für Reifen mit oder ohne Schlauch von 14" bis 46" Durchmesser (56" mit Sonderaufsätzen).
- Mandrin universel à deux vitesses (5 - 10 tours/min.) • Pour pneus avec chambre air et tubeless de 14" à 46" de diamètre (56" avec jeu de rallonges en option).
- Autocentrante con dos velocidades (5 - 10 rpm) • Para neumáticos tube y tubeless entre 14" y 46" (56" con extensiones opcionales).

TITANIUM 3000

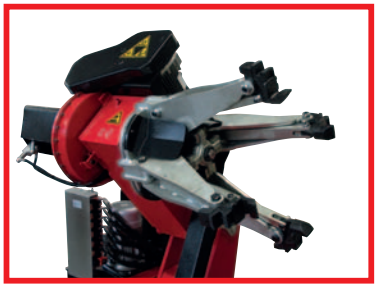

Mandrino autocentrante universale con capacità di bloccaggio da 14 a 46" (56" con prolunghe)
Rotazione oraria e antioraria del mandrino a due velocità

Universal self-centring chuck with 14 to 46" clamping capacity (56" with extensions)
Clockwise and anticlockwise two speed chuck rotation

Selbstzentrierendes Universal-Spannfutter für Felgen von 14" bis 46" (56" mit Spannbereichsverlängerungen)
Drehung des Spannfutters in Rechts- und Linkslauf mit zwei Geschwindigkeitsstufen

Mandrin universel à centrage automatique avec capacité de blocage de 14 à 46" (56" avec rallonges)
Rotation du mandrin à deux vitesses en sens horaire ou antihoraire

Mandril universal autocentrante con capacidad de bloqueo desde 14" hasta 46" (56» con extensiones).
Rotación horaria y antihoraria del mandril a dos velocidades.

Ribaltamento automatico del braccio utensili
Doppia rotazione automatica dell'utensile
Posizionamento automatico del braccio

Automatic tilt back of the tool arm
Automatic double tool rotation
Automatic arm positioning

Werkzeugarm automatisch nach hinten kippbar
Automatische Werkzeugdrehung mit zwei Geschwindigkeitsstufen
Automatische Armpositionierung

Basculement automatique du bras porte-outils
Rotation double automatique de l'outil
Positionnement automatique du bras

Inclinación automática del brazo herramientas.
Doble rotación automática de la herramienta.
Posicionamiento automático del brazo.

Unità di controllo portatile

Portable control unit

Mobile Steuereinheit

Unité de commande mobile

Unidad de control portátil

Dati tecnici	Technical data	Technische Eigenschaften	Caractéristiques techniques	Datos técnico	
Diametro cerchio	Rim diameter	Felgendurchmesser	Diamètre de la jante	Diámetro llanta	14" - 46" - 56"*
Diametro massimo ruota	Max.wheel diameter	Max.Reifendurchmesser	Diamètre max. du pneu	Diámetro máx. rueda	2.400 mm (94")
Larghezza massima ruota	Max.wheel width	Max.Reifenbreite	Largeur max.du pneu	Anchura máx. rueda	1.300 mm (51")
Peso massimo ruota	Max. wheel weight	Max. Radgewicht	Poids max. de la rue	Peso máx. rueda	1.580 Kg
Motore centralina idraulica	Motor of hydraulic pump	Motor der Hydraulikpumpe	Moteur de la pompe hydraulique	Motor centralita hidráulica	2,2 kW
Motore riduttore	Gear motor	Motorleistungdes Getriebes	Moteur du réducteur	Motor reductor	2,6/3,2 kW
Tensione di alimenta-zione trifase	Feeding tension (3-phase)	Drehstrom-Versorgungsspannung	Tension de alimentation triphasée	Tensión de alimentación (trifásica)	400V 50 Hz - 3 ph
Forza di stallonatura	Bead breaking force	Abdrückkraft	Force du détalloneur	Fuerza de destalonado	26380 N (2.690 Kg)
Pressione di esercizio	Operating pressure	Betriebsdruck	Pression de travail	Presión de servicio	0-130 bar ± 10% bar

* Optional

The company reserves the right to introduce improvements in design or specification without prior notice

TITANIUM 900

Smontagomme elettroidraulico per il servizio mobile, idoneo per lo smontaggio ed il montaggio di pneumatici di autocarri, autobus e ruote per trattore con diametro ruota da 13 a 27".

Tire electrohydraulic for the mobile service, suitable for mounting and dismounting of tires for trucks, buses and wheels for tractor with wheel diameter from 13 to 27".

Elektrohydraulisches Reifenmontiergerät für den mobilen Einsatz. Geeignet für das Montieren und Demontieren von LKW- und Busreifen sowie Ackerschlepperräder von 13" bis 27".

Démonte-pneus électro-hydraulique pour le service mobile, indiqué pour le montage et le démontage de pneus de camions, autobus et roues pour tracteur de diamètre de 13 à 27".

Desmontadora electro hidráulica para servicio móvil, ideal para el desmontaje y montaje de neumáticos de camión, autobus y ruedas agricolas hasta un diámetro de rueda de 13 a 27".

- Mandrino autocentrante a singola velocità nei due sensi di marcia
- Per pneumatici tube e tubeless da 13 a 27"".

- Auto-centering turntable with one-speed in both rotation ways
- For tubeless and tube-type tyres from 13 to 27" diameters.

- Drehtisch mit einer Geschwindigkeit in beiden Drehrichtungen
- Für Reifen mit oder ohne Schlauch von 13" bis 27" Durchmesser.

- Table auto-centreuse à une vitesse dans les deux sens de rotation
- Pour pneus avec chambre air et tubeless de 13 à 27" de diamètre.

- Plato autocentrante de una velocidad en ambas direcciones de rotación
- Para neumáticos tube y tubeless de 13 a 27".

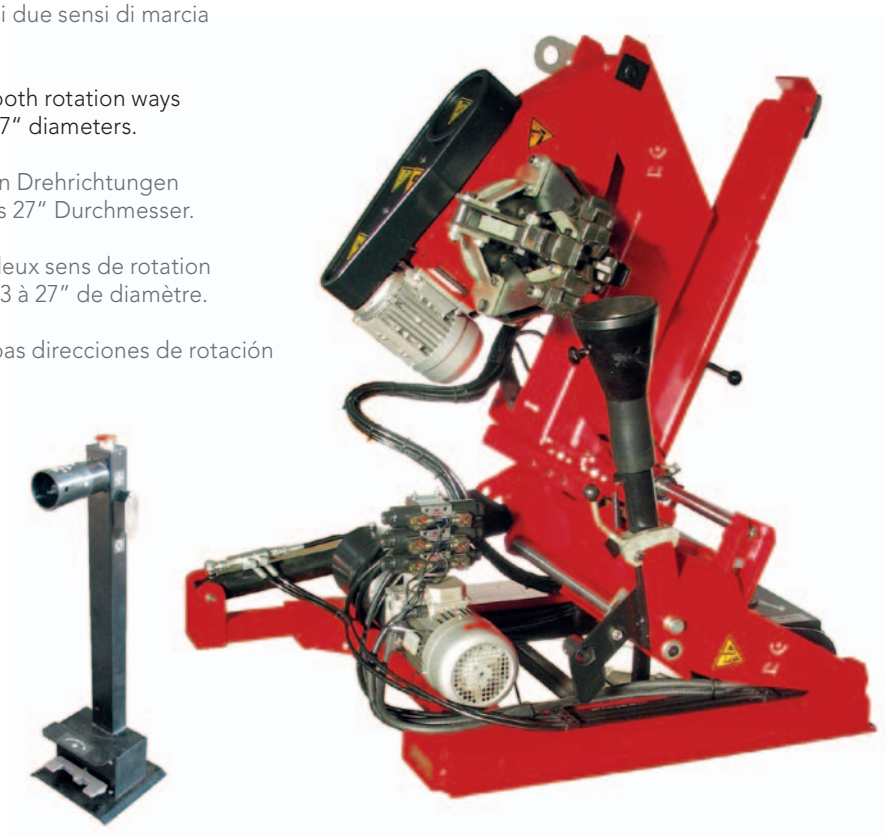

Dati tecnici	Technical data	Technische Eigenschaften	Caractéristiques techniques	Datos técnico	
Diametro cerchio	Rim diameter	Felgendurchmesser	Diamètre de la jante	Diámetro llanta	13" - 27"
Diametro massimo ruota	Max. wheel diameter	Max. Reifendurchmesser	Diamètre max. du pneu	Diámetro máximo rueda	1.300 mm (51")
Larghezza massima ruota	Max. wheel width	Max. Reifenbreite	Largeur max. du pneu	Anchura máxima rueda	700 mm (27,5")
Peso massimo ruota	Max. wheel weight	Max. Radgewicht	Poids max. de la rue	Peso máximo rueda	500 Kg
Motore centralina idraulica	Motor of hydraulic pump	Motor der Hydraulikpumpe	Moteur de la pompe hydraulique	Motor centralita hidráulica	1,1 kW
Motore riduttore	Gear motor	Motorleistungdes Getriebes	Moteur du réducteur	Motor reductor	1,1 kW
Tensione di alimentazione trifase	Feeding tension (3-phase)	Drehstrom-Versorgungsspannung	Tension de alimentation triphasée	Tensión de alimentación trifásica	400V 50/60 Hz - 3 ph
Pressione di esercizio	Operating pressure	Betriebsdruck	Pression de travail	Presión de servicio	0-130 bar

* Optional 230 V 60 Hz - 1 ph

WMTS WERTHER MOBILE TYRE SERVICE

Sistema completo per il servizio mobile composto da gruppo generatore / compressore con serbatoio ed arrotolatori aria e dallo smontagomme Titanium 900.

Complete System for the mobile service composed of generator / compressor module with tank and air retractors for tire changer Titanium 900.

Komplettes Antriebssystem für den mobilen Einsatz, bestehend aus: Stromerzeugungsaggregat, Kompressor mit Drucktank, Schlauchaufroller sowie Reifenmontiergerät TITANIUM 900.

Système complet pour le service mobile composé par groupe générateur/ compresseur avec reservoir et enrouleurs et le démonte-pneus Titanium 900.

Equipamiento completo para el servicio móvil compuesto de un grupo generador / compresor con calderin y recogedor de aire y de la desmontadora Titanium 900.

- Sistema ideale per operare su ruote di autocarri, autobus e ruote per trattore da 13 a 27".
- Ideal system for working on wheels for trucks, buses and tractor wheels from 13 to 27"
- Ideales System zum Bearbeiten von LKW- und Busreifen sowie Ackerschlepperräder von 13» bis 27".
- Système idéal pour opérer sur roues de camion, d'autobus et de tracteur de 13 à 27".
- Sistema ideal para trabajar con ruedas de camión, autobus y ruedas agricolas de 13 a 27".

Dati tecnici	Technical data	Technische Eigenschaften	Caractéristiques techniques	Datos técnico	
Modulo compressore generatore: Potenza motore diesel	Compressor/Generator Module Diesel engine power	Kompressor- Generator- Aggregat Leistung Dieselmotor	Module compresseur générateur Puissance moteur diesel	Modulo compresor generador Potencia motor diesel	HP 17
Tanica carburante	Fuel tank	Kraftstoffbehälter	Jerrican combustible	Capacidad carburante	22 l
Quadro elettrico: 1 Presa	Control panel 1 electric plug	Schaltschrank 1 Steckdose	Tableau de commande 1 prise	Cuadro eléctrico 1 toma	400 V 3Ph 7 KVA
1 Presa	1 electric plug	1 Steckdose	1 prise	1 toma	230 V 1 Ph 2 KVA
2 Arrotolatori	2 retractors	2 Schlauchaufroller	2 enrouleurs	2 recogedores	1/2" L = 16 mt
Serbatoio aria	Air tank	Lufttank	Réservoir air	Calderin de aire	90 l
Produzione aria	Air Capacity	Luftleistung	Débit de l'air	Producción aire	42 m3/h
Pressione	Air pressure	Luftdruck	Pression de l'air	Presión aire	12 bar
Rumorosità	dB emission	Geräusch	Bruit	Ruido	82 dB(A)
Ingombro	Dimension	Abmessungen	Encombrement	Medidas	1820 x 104 x 181
Peso	Weight	Gewicht	Poids	Peso	840 kg

* fornito di serie con pinza per cerchi in ferro e leva alzatalloni • Supplied standard with clamp for iron rims and bead breaking lever • Wird komplett mit Haltezange für Stahlfelgen sowie Demontierhebel ausgeliefert • Fournie de série avec pince pour jantes en fer et levier lève-talons • Se suministra con pinza para llantas de hierro y palanca alza talones.

The company reserves the right to introduce improvements in design or specification without prior notice

GEMINI HD30

Smontagomme elettroidraulico indicato per operare su ruote camion e bus, con cerchio tubeless, a canale ed anello e cerchietto da 14" a 30".

Electro-hydraulictyre changer, particularly suitable for operating on tubeless, grooved with ring and rim bead from 14" to 30" truck and bus wheels.

Elektrohydraulisches Reifenmontiergeraet, besonderes passend zu LKW - der Busreifen von jedem Typ von 14" bis 30" .

Démonte - pneu électro-hydraulique indiqué pour agir sur des rouesde camion et de bus, avec jante tubeless, à gorge et cercle et petit cercle de 14" à 30".

Desmonta neumaticos electroidràulico, especialmente indicado para ruedas de camiones y autobuses, con llantas tubeless, a canal y aro refuerzos talons de 14" a 30".

Il braccio operante è dotato di un sistema rapido che permette con notevole facilità il cambio operativo (stallonatura - estrazione).

The operating chuck has a fast system making the bead removing and extraction operations remarkably easy.

Der Arbeitsarm ist mit einem sonder-Schnellanschluss versehen, dank dem ausserst schnell die Arbeit umgestellt (Wulstabdnjecken - Demontage) werden kann.

Le bras est muni d'un système rapide qui permet en toute facilité le changement d'opération (décollage - extraction).

El brazo de operaciones consta de un sistema rapido que permite cambiar con grande facilidad la operación (destalonamiento - extraccion).

GEMINI HD30

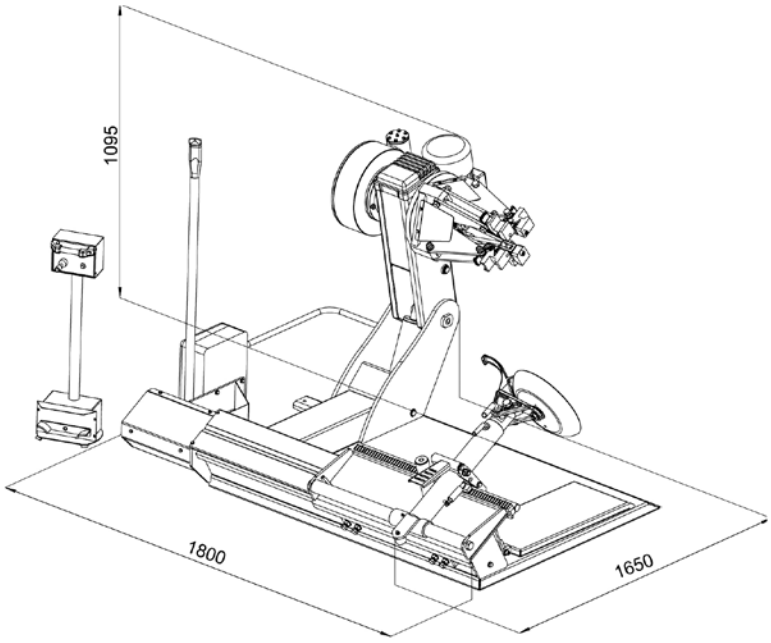

Autocentrante universale a 4 griffe, nei due sensi di rotazione, apertura e chiusura idraulica a pressione regolabile le griffe sono state studiate in modo da offrire diverse possibilità di presa essenziali per adattarsi a tutte le forme e profili di cerchi garantendo sempre la massima sicurezza di bloccaggio .

The self-centering chuck with 4 jaws warks in both directions of rotation and it has hydraulic opening and closing with adjustable pressure. The jaws are planned in such a way to offer you various possibilities of locking rims, in order to be suitable for every shape or different kind of rims, always assuring a perfect locking.

Universeller Selbstzentrierer mit 4 Spannbacken, er arbeitet in . den beiden Rotationsrièhtungen und hat hydraulischer Oeffnung und Versthluss mit regulierbarem Druck. Die Spannbacken sind geplant, uril verschiedene Blockierungsmoeglichkeiten anzubieten, die noetig sind, um alle Formen von Reifen blockièren zu koennen und alles mit der hoechsten Sicherheit.

Autocentreur universel à 4 griffes, il opère dans le deux sens de rotation, ouverture et fermeture hydraulique à pression réglable. Le griffes ant été étudiées pour offrir différentes possibilités de prise, essenti eli es pour l'adaptation à toutes les formes et à tous les profils de jantés, en assurant toujours le maximum de sécurité de blocage.

Autocentrànte universal de 4 grapas, trabaja en las dos direcciones de rotacion con abertura y cierre hidraulico, de presi6n regulable. Las grapas han sido estudicidas para ofrecer diferentes posibilidades de agarre, esenciales para adaptarse ci todas farmas y perfil de llantas, garantizando siempre la mayor seguridad en el bloqueo.

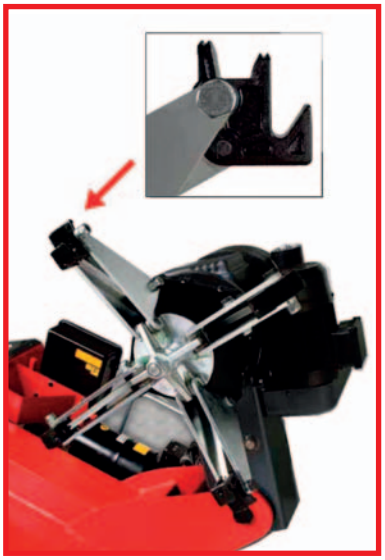

Dati tecnici	Technical data	Technische Eigenschaften	Caractéristiques techniques	Datos técnico	
Diametro cerchio	Rim diameter	Felgendurchmesser	Diamètre de la jante	Diámetro llanta	14"- 30"
Diametro massimo ruota	Max. wheel diameter	Max.Reifendurchmesser	Diamètre max. du pneu	Diámetro máx. rueda	1640 mm
Larghezza massima ruota	Max. wheel width	Max.Reifenbreite	Largeur max.du pneu	Anchura máx. rueda	850 mm
Peso massimo ruota	Max. wheel weight	Max. Radgewicht	Poids max. de la rue	Peso máx. rueda	1200 Kg
Motore centralina idraulica	Motor of hydraulic pump	Motor der Hydraulikpumpe	Moteur de la pompe hydraulique	Motor centralita hidráulica	1,1 kW
Motore riduttore	Gear motor	Motorleistungdes Getriebes	Moteur du réducteur	Motor reductor	1,5 kW
Tensione di alimentazione trifase	Feeding tension (3-phase)	Drehstrom-Versorgungsspannung	Tension de alimentation triphasée	Tensión de alimentación (trifásica)	400V 50 Hz - 3 ph
Forza di stallonatura	Bead breaking force	Abdrückkraft	Force du détalloneur	Fuerza de destalonado	16500 N (110 bar)
Peso	Weight	Gewicht	Poids	Peso	605 Kg
Pressione di esercizio	Operating pressure	Betriebsdruck	Pression de travail	Presión de servicio	0-130 bar

* Optional 230 V 50 Hz - 3 ph

The company reserves the right to introduce improvements in design or specification without prior notice

GEMINI HD60 LL

Smontagomme elettroidraulico indicato per operare su ruote camion e bus, con cerchio tubeless, a canale ed anello e cerchietto da 14" a 42" (60" con estensioni opzionali).

Electro-hydraulictyre changer, particularly suitable for operating on tubeless, grooved with ring and rim bead from 14" to 42" truck and bus wheels (60" with optional extensions).

Elektrohydraulisches Reifenmontiergeraet, besonderes passend zu LKW - der Busreifen von jedem Typ von 14" bis 42" (56" mit Sonderaufsätzen).

Démonte - pneu électro-hydraulique indiqué pour agir sur des rouesde camion et de bus, avec jante tubeless, à gorge et cercle et petit cercle de 14" à 42" (60" avec jeu de rallonges en option).

Desmonta neumaticos electroidràulico, especialmente indicado para ruedas de camiones y autobuses, con llantas tubeless, a canal y aro refuerzos talons de 14" a 42" (60" con extensiones opcionales).

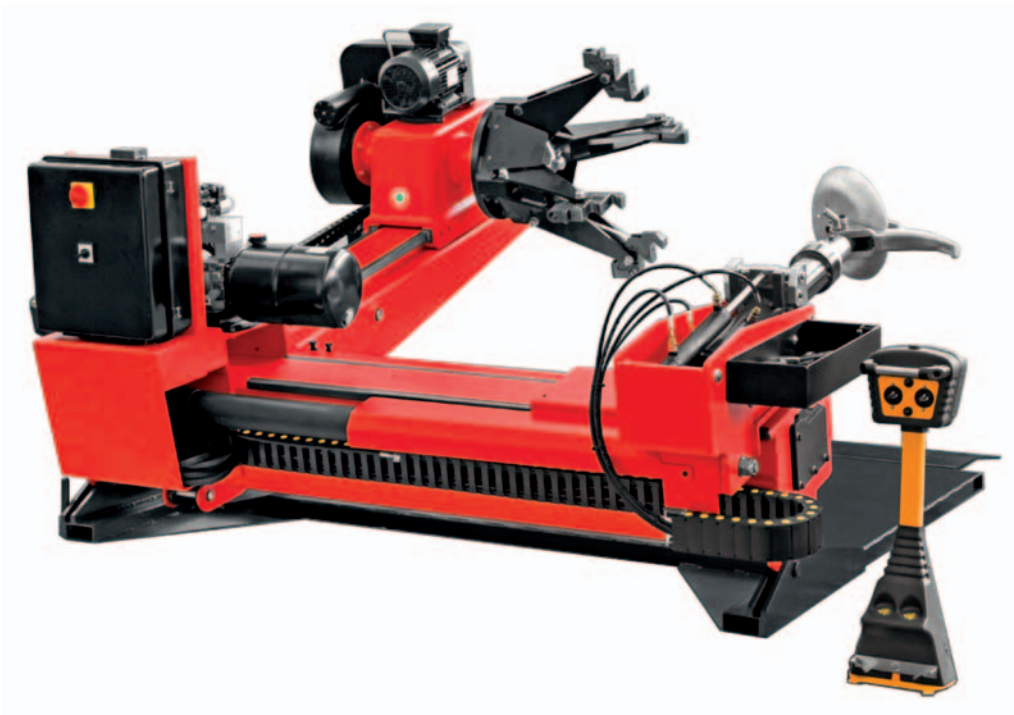

Progettato con la tecnologia di lavoro «sempre in tangenza»: il disco e l'unghia si trovano sempre nella corretta posizione, garantendo così una maggiore facilità e rapidità delle operazioni di smontaggio e montaggio, una maggiore sicurezza per l'operatore e la salvaguardia del pneumatico e del cerchio. Altezza minima di carico cerchio: 390 mm.

Its designed with an innovative "tools always in line» working technology: this allows the disc and the tool to be always in the right working position, thus ensuring greater ease and speed in the M/D operations, more safety for the operator and greater protection of tire and rim. Minimum rim clamping height: 390 mm.

Wurde für die Arbeit an allen Rädem - LKWs, Busse, Landwirtschafts- und Erdbe-wegungsmaschinen - konzipiert. Sie ist mit einem innovativen «Werkzeug immer tangential» Arbeitstechnologie entwickelt: damit finden sich die Disk und das Werkzeug immer in die richtige Arbeitsposition und das ermöglicht mehr Leichtigkeit und Geschwindigkeit in den M/D Verfahren, mehr Sicherheit für den Bediener und einen besseren Schutz von Reifen und Felge. Minimale Höhe der Felgenladung: 390 mm.

Projeté selon la technologie de travail «toujours en tangence»: le disque et l'outil de démontage se trouvent toujours dans la position correcte pour assurer plus de facilité et de rapidité dans les opérations de montage et démontage et plus de sécurité à l'opérateur, ainsi que la protection du pneu et de la jante. Hauteur min. de chargement jante: 390 mm.

Diseñado con la tecnología «siempre tangente»: el disco y las uñas son siempre en la posición correcta, garantizando así una mayor facilidad y rapidez de montaje y desmontaje, una mayor seguridad para el operador y la conservación del neumático y de la llanta. Altura mínima de carga llanta: 390 mm

GEMINI HD60 LL

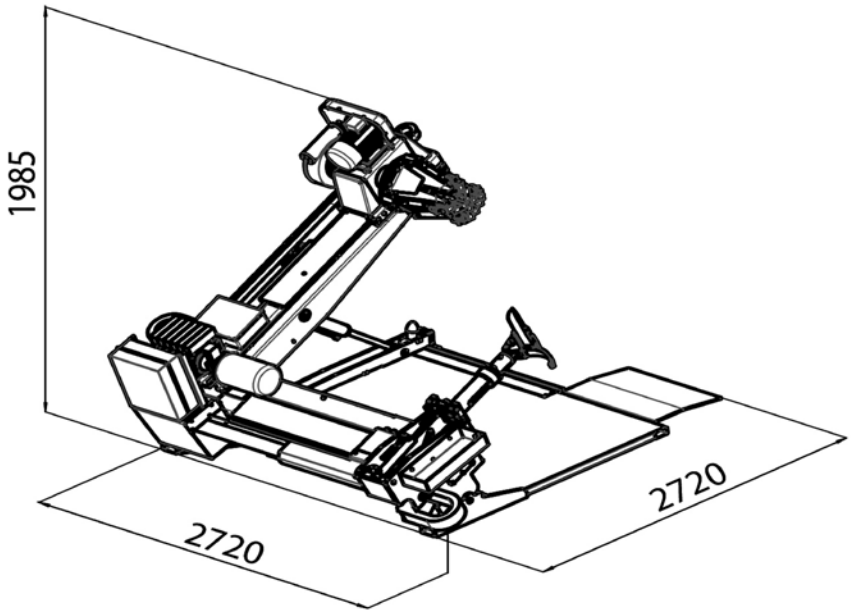

Braccio porta utensiU completamente automatico in alzata e rotazione. Sistema di lavoro senza leva (L-L) grazie al bloccaggio dell'unghia in posizione arretrata. Possibilità di operare con il disco libero (non bloccato): in questo modo esso si trova sempre nella posizione ottimale di lavoro (minore sforzo e maggiore rapidità di esecuzione).

Fully automatic elevation and rotation of the tool arm. Leverless (L- L) working system thanks to the tool clamping in a retracted position. Possibility to work with free disc (unlocked): in this way it is always in the best working position (less effort and greater working speed).

Vollautomatische Erhebung und Rotation des Werkzeugsarm. Hebellose (L-L) Arbeitssystem dank der Blockierung der Werkzeugs in einer zurückgezogenen Position. Möglichkeit mit freien Disc zu arbeiten (nicht eingespannt): Aut diese Weise ist es immer in der optimalen Arbeitsposition (weniger Aufwand und mehr höhere Geschwindigkeit der Ausführung).

Bras porte outils complètement automatique en levée et en rotation. Système de travail sans levier (L-L) grâce au bloquage de l'outil de démontage en position arrière. Il est possible d'opérer avec le disque libre (non bloqué): de cette façon il se trouve toujours dans la position optimale de travail (moins d'effort et exécution plus rapide).

Brazo porta herramienta con elevación y rotación totalmente automático. Sistema de trabajo sin palanca (LL), gracias a la uña de bloqueo en posición retraída. Capacidad de trabajar con el disco libre (no bloqueado): de esta manera siempre se pone en posición de trabajo óptima (menos esfuerzo y mayor velocidad de ejecución).

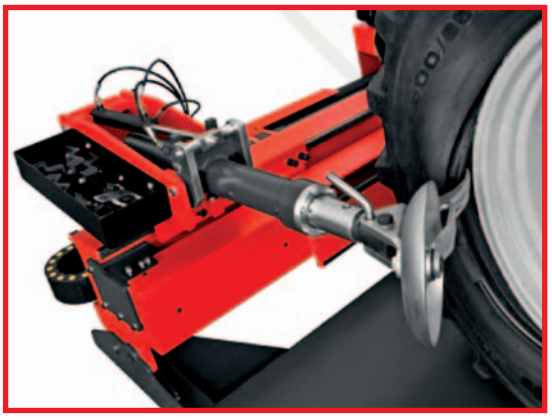

Dati tecnici	Technical data	Technische Eigenschaften	Caractéristiques techniques	Datos técnico	
Diametro cerchio	Rim diameter	Felgendurchmesser	Diamètre de la jante	Diámetro llanta	14"- 42/60" *
Diametro massimo ruota	Max. wheel diameter	Max.Reifendurchmesser	Diamètre max. du pneu	Diámetro máx. rueda	2700 mm
Larghezza massima ruota	Max. wheel width	Max.Reifenbreite	Largeur max.du pneu	Anchura máx. rueda	1500 mm
Peso massimo ruota	Max. wheel weight	Max. Radgewicht	Poids max. de la rue	Peso máx. rueda	2500 Kg
Motore centralina idraulica	Motor of hydraulic pump	Motor der Hydraulikpumpe	Moteur de la pompe hydraulique	Motor centralita hidráulica	1,5 kW
Motore riduttore	Gear motor	Motorleistungdes Getriebes	Moteur du réducteur	Motor reductor	2,2 - 3,0 kW
Tensione di alimentazione trifase	Feeding tension (3-phase)	Drehstrom-Versorgungsspannung	Tension de alimentation triphasée	Tensión de alimentación (trifásica)	400V 50 Hz - 3 ph
Forza di stallonatura	Bead breaking force	Abdrückkraft	Force du détalloneur	Fuerza de destalonado	23500 N (150 bar)
Peso	Weight	Gewicht	Poids	Peso	1550 Kg
Pressione di esercizio	Operating pressure	Betriebsdruck	Pression de travail	Presión de servicio	0-130 bar

* Optional

The company reserves the right to introduce improvements in design or specification without prior notice

SMONTAGOMME TRUCK

ACCESSORI – ACCESSORIES – ZUBEHÖR – ACCESOIRES – ACCESSORIOS

Codice Code Kenn-Nr Code Código.		Descrizione Description Beschreibung Description Descripción	Titanium 900	Titanium 1000	Titanium 2000	Titanium 3000	Gemini HD30	Gemini HD60 LL
H977		Leva alza talloni **Bead lifting lever** Langes Montiereisen Levier démonte pneus Palanca alza talones	S	S	S	S	S	S
H979		Leva per cerchietti **Split rim lever** Sprengring-Demontierhebel Levier de démontage de cercle Palanca para llantas	S	S	S	S	S	S
H987		Pinza per cerchi **Rim plier** Wulsthalter Pince-étau Pinza para llantas	S	S	S	S	S	S
H992		Pinza per cerchi in lega **Pliers for alloy rims** Wulsthalter für Leichtmetallräder Pince-étau pour oues en alliage Pinza para llantas de aluminio	O	O	O	O	O	O
H991		Griffe per cerchi in lega **Jaws for alloy rim** Aufsatzbacken für Leichtmetallräder Griffes pour roues en alliage Garras para llantas de aluminio	-	O	-	-	-	-
H993		Griffe per cerchi in lega **Jaws for alloy rim** Aufsatzbacken für Leichtmetallräder Griffes pour roues en alliage Garras para llantas de aluminio	-	-	O	O	-	-
H999		Protezioni cerchi in lega **Protections for alloy rims** Satz Schutzkappen für Leichtmetallfelgen Protections pour jantes en alliage Protecciones para llantas aluminio	-	-	-	-	O	-
H995	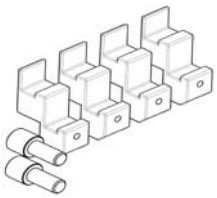	Kit protezioni griffe **Protection kit for jaws** Satz Schutzkappen für Greifklemmen Kit protection griffes Kit proteccion garras	-	-	-	-	-	O

S Standard / **O** Optional / **–** Not available

ACCESSORI – ACCESSORIES – ZUBEHÖR – ACCESOIRES – ACCESSORIOS

Codice Code Kenn-Nr Code Código.		Descrizione Description Beschreibung Description Descripción	Titanium 900	Titanium 1000	Titanium 2000	Titanium 3000	Gemini HD30	Gemini HD60 LL
H924		Prolunghe per mandrino autocentrante (fino a 56”) **Extensions for self-centering chuck (up to 56”)** Spannbereichsverlängerungen bis 56” Rallonges jusqu’à 56” Prolongaciones para autocentrante (hasta 56”)	-	-	O	O	-	-
H997		Prolunghe per mandrino autocentrante (fino a 60”) **Extensions for self-centering chuck (up to 60”)** Spannbereichsverlängerungen bis 60” Rallonges jusqu’à 60” Prolongaciones para autocentrate (hasta 60”)	-	-	-	-	-	O
H919		Kit adattatore caterpillar **Adapter kit for caterpillar** Adaptersatz für Caterpillar Kit adapteur caterpillar Kit adaptador caterpilar	-	-	-	-	-	O
H984		Coppia morsetti con vite per ruote ad anelli elastici **Pair of bead clamps for split rim wheels** Wulsthalter für Sprengringräder Pince-étau pour roues en 3/5 pieces Par de garras con tuerca para ruedas y anillos elásticos	-	O	O	O	O	O
H918		Rullo tubeless per pneumatici autocarro ed autobus **Tubeless roller for truck and bus wheels** Walkrolle (Montierrolle) für schlauchlosen LKW und Busreifen Rouleau de montage / démontage pour pneus PL et bus Rodillo tuneless para neumáticos camión y autobus	-	O	-	-	-	-
H923		Rullo tubeless per pneumatici autocarro ed autobus **Tubeless roller for truck and bus wheels** Walkrolle (Montierrolle) für schlauchlosen LKW und Busreifen Rouleau de montage / démontage pour pneus PL et bus Rodillo tubeless para neumáticos camión y autobus	-	-	O	-	-	-
H983		Leva guida talloni per ruote agricole **Bead guide lever for agricoltural wheels** Montierhilfe für Landmaschinenräder Levier guide-talon pour roues agricoles Palanca guia talones para ruedas agricolas	-	O	O	O	-	-
H998	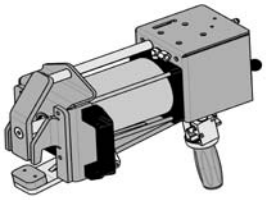	Stallonatore pneumatico truck **Pneumatic bead-braker for truck** Pneumatischer LKW-Abdrücker Détalonneur pneumatique camion Destalonador neumático camión	-	-	O	O	-	O

S Standard / **O** Optional / **–** Not available

The company reserves the right to introduce improvements in design or specification without prior notice

OLIMP2500

CE

Equilibratrice elettronica a doppio display per equilibratura di ruote vetture, moto e veicoli commerciali leggeri.

Computerized wheel balancer with double display for cars, motorcycles and light commercial vehicles.

Rechnerunterstützte Reifenaus wuchtmaschine mit Doppelt- Display für PKW's, Motosrräder und leichte Nutzfahrzeuge.

Equilibreuse à microprocesseur à double display pour roues voitures, motos et véhicules commerciaux légers.

Equilibradora electrónica de doble pantella para equilibrado de ruedas de turismos, motos y vehículos comerciale ligeros.

• Autodiagnosi e autotaratura • Programma statico ruote moto • Pannello con pratiche vaschette portapesi • 3 funzioni ALU • Funzione ALU S

• Self-diagnosis and self calibration • Static motorbike-wheel program • User-friendly cover panel with weight holder • 3 ALU functions • ALU S function

• Kalibrierungs-und Diagnoseprogramme • Statikprogramm für Motorradräder • Abdeckung mit praktischen Gewichtsaufnahme-wannen • 3 ALU-Funktionen • ALU S Funktionen

• Auto étalonnage et auto diagnostique • Programme statique roues moto • Bac à plombs pratique • 3 fonctions ALU • Fonction ALU S

• Autodiagnóstico y autocalibrado • Programa estático de ruedas de moto • Panel con prácticas cubetas para las contrapesas • 3 funciones ALU • Funciones ALU S

OLIMP2500

Dati tecnici	Technical data	Technische Eigenschaften	Caractéristiques techniques	Datos técnico	
Alimentazione standard monofase	Standard power supply single phase	Stromversorgung, einphasig	Alimentation standard mono	Alimentación estándar monofásica	230V 50 Hz
Potenza max assorbita	Power draw	Leistungsaufnahme	Absorption	Potencia máx. absorbida	0,25 kW
Larghezza cerchione	Rim width	Felgenbreite	Largeur jante	Anchura llanta	1,5" - 20" (40 - 510 mm)
Diametro cerchione	Rim diameter	Felgendurchmesser	Diamètre jante	Diámetro llanta	10" - 24"
Peso massimo ruota	Max. wheel weight	Max. Radgewicht	Poids maxi de la roue	Peso máximo rueda	65 Kg
Tempo di ciclo	Spin time	Dauer Messlauf	Temps de cycle	Tiempo de ciclo	6 - 8 sec.
Velocità di equilibratura	Balancing speed	Auswuchtgeschwindigkeit	Vitesse de rotation	Velocidad de equilibrado	200 rpm
Precisione di equilibratura	Balancing accuracy	Auswuchtgenauigkeit	Précision d'équilibrage	Precisión de equilibrado	± 1 g
Dimensioni	Dimensions	Abmessungen	Encombrement	Medidas	1115x950x1700 mm
Dimensioni imballo	Packaging dimensions	Abmessungen, verpackt	Dimensions emballage		960x760x1160 mm
Peso netto con accessori standard	Net weight with standard accessories	Nettogewicht mit Standardzubehör	Poids net avec accessoires standard	Peso neto con accesorios estándar	96 Kg
Peso lordo	Gross weight	Bruttogewicht	Poids brut	Peso bruto	122 Kg

Accessori standard / Standard accessories / Standard-Zubehör / Accessoires standards / Accesorios estándar

Peso campione da 100 gr / Pinza
100g. sample weight / Pliers
Mustergewicht Gewicht von 100 gr. / Zange
Masse étalon du poids de 100 g. / Pince
Peso muestra de 100 gr. / Tenazas

Calibro
Gauge
Compás
Calibre
Lehre

Ghiera rapida con distanziale e calotta con protezione in plastica
Quick nut with spacer and cap with plastic protection
Schnellspannflansch mit Distanzhalter und Kalotte mit Plastikschutzkappe
Écrou rapide avec cale d'espacement et protection en plastic
Tuerca rápida con separador y cobertura con protección en plastico

Set coni
Cone kit
Konensatz
Kit de cônes
Juego de conos

The company reserves the right to introduce improvements in design or specification without prior notice

OLIMP6000

CE

Equilibratrice elettronica a triplo display equilibratura di ruote vetture, moto e veicoli commerciali leggeri.

Computerized wheel balancer with triple display for cars, motorcycles and light commercial vehicles.

Rechnerunterstützte Reifenaus wucht-maschine mit dreifachem Display für PKW's, Motosrräder und leichte Nutzfahrzeuge.

Equilibreuse à microprocesseur à triple display pour roues voitures, motos et véhicules commerciaux légers.

Equilibradora electrónica de triple pantella para equilibrado de ruedas de turismos, motos y vehículos comerciale ligeros.

• Autodiagnosi e autotaratura • Programma statico ruote moto • Pannello con pratiche vaschette portapesi • Rilevamento automatico diametro e distanza della ruota • Funzioni 'Alu' e 'Alu S' • Funzione Alu Split (divisione dei pesi e posizionamento dietro le razze) • Pedale freno

• Self-diagnosis and self calibration • Static motorbike-wheel program • User-friendly cover panel with weight holder • Automatic measurement of wheel diameter and distance • ALU and ALU S functions • ALU SPLIT function • Brake pedal

• Kalibrierungs- und Diagnoseprogramme • Statikprogramm für Motorradräder • Abdeckung mit praktischen Gewicht-saufnahme-wannen • Autom. Aufnahme von Abstand und Raddurchmesser • ALU und ALU S-Funktionen • ALU SPLIT-Funktion (Aufteilung der Gewichte und Positionierung hinter den Speichen) • Bremspedal

• Auto étalonnage et auto diagnostique • Programme statique roues moto • Bac à plombs pratique • Mesure automatique du diamètre et de la distance de la roué • Fonctions Alu et Alu S • Fonction ALU SPLIT(masses cachées derrière les bâtons) • Pedal de freinage

• Autodiagnóstico y autocalibrado • Programa estático de ruedas de moto • Panel con prácticas cubetas para las contrapesas • Medición automática de diámetro y distancia de la rueda • Funciones 'Alu' y 'Alu S' • Función Alu Split (división de pesos y colocación detrás de los radios) • Pedal de freno

OLIMP6000

Dati tecnici	Technical data	Technische Eigenschaften	Caractéristiques techniques	Datos técnico	
Alimentazione standard monofase	Standard power supply single phase	Stromversorgung, einphasig	Alimentation standard mono	Alimentación estándar monofásica	230V 50 Hz
Potenza max assorbita	Power draw	Leistungsaufnahme	Absorption	Potencia máx. absorbida	0,25 kW
Larghezza cerchione	Rim width	Felgenbreite	Largeur jante	Anchura llanta	1,5" - 20" (40 - 510 mm)
Diametro cerchione	Rim diameter	Felgendurchmesser	Diamètre jante	Diámetro llanta	10" - 24"
Peso massimo ruota	Max. wheel weight	Max. Radgewicht	Poids maxi de la roue	Peso máximo rueda	65 Kg
Tempo di ciclo	Spin time	Dauer Messlauf	Temps de cycle	Tiempo de ciclo	6 - 8 sec.
Velocità di equilibratura	Balancing speed	Auswuchtgeschwindigkeit	Vitesse de rotation	Velocidad de equilibrado	200 rpm
Precisione di equilibratura	Balancing accuracy	Auswuchtgenauigkeit	Précision d'équilibrage	Precisión de equilibrado	± 1 g
Dimensioni	Dimensions	Abmessungen	Encombrement	Medidas	1115x950x1700 mm
Dimensioni imballo	Packaging dimensions	Abmessungen, verpackt	Dimensions emballage		960x760x1160 mm
Peso netto con accessori standard	Net weight with standard accessories	Nettogewicht mit Standardzubehör	Poids net avec accessoires standard	Peso neto con accesorios estándar	102 Kg
Peso lordo	Gross weight	Bruttogewicht	Poids brut	Peso bruto	130 Kg

Accessori standard / Standard accessories / Standard-Zubehör / Accessoires standards / Accesorios estándar

Peso campione da 100 gr / Pinza
100g. sample weight / Pliers
Mustergewicht Gewicht von 100 gr. / Zange
Masse étalon du poids de 100 g. / Pince
Peso muestra de 100 gr. / Tenazas

Calibro
Gauge
Compás
Calibre
Lehre

Ghiera rapida con distanziale e calotta con protezione in plastica
Quick nut with spacer and cap with plastic protection
Schnellspannflansch mit Distanzhalter und Kalotte mit Plastikschutzkappe
Écrou rapide avec cale d'espacement et protection en plastic
Tuerca rápida con separador y cobertura con protección en plastico

Set coni
Cone kit
Konensatz
Kit de cônes
Juego de conos

The company reserves the right to introduce improvements in design or specification without prior notice

OLIMP6000 C

CE

Equilibratrice elettronica a triplo display equilibratura di ruote vetture, moto e veicoli commerciali leggeri.

Computerized wheel balancer with triple display for cars, motorcycles and light commercial vehicles.

Rechnerunterstützte Reifenaus wucht-maschine mit dreifachem Display für PKW's, Motosrräder und leichte Nutzfahrzeuge.

Equilibreuse à microprocesseur à triple display pour roues voitures, motos et véhicules commerciaux légers.

Equilibradora electrónica de triple pantella para equilibrado de ruedas de turismos, motos y vehículos comerciale ligeros.

• Autodiagnosi e autotaratura • Programma statico ruote moto • Pannello con pratiche vaschette portapesi • Rilevamento automatico diametro, distanza e larghezza • Funzioni 'Alu' e 'Alu S' • Funzione Alu Split (divisione dei pesi e posizionamento dietro le razze) • Ottimizzazione squilibrio • Programma statico • Funzione doppio operatore • Pedale freno posizione ruota in posizione di correzione dello squilibrio

• Self-diagnosis and self calibration • Static motorbike-wheel program • User-friendly cover panel with weight trays • Automatic measurement of wheel diameter, distance and width • ALU and ALU S functions • ALU SPLIT function • Unbalance optimization • Static program • Double operator function • Brake pedal for wheel positioning in balancing position

• Kalibrierungs- und Diagnoseprogramme • Statikprogramm für Motorradräder • Abdeckung mit praktischen Gewich-tsaufnahmewannen • Autom. Aufnahme von Abstand, Raddurchmesser und Radbreite • ALU und ALU S-Funktionen • ALU SPLIT-Funktion (Aufteilung der Gewichte und Positionierung hinter den Speichen) • Unwucht-Optimierungs-programm • Statik-Programm • Doppelbedienerfunktion • Bremspedal für genaue Radpositionierung in Unwucht-Korrekturstellung

• Auto étalonnage et auto diagnostique • Programme statique roues moto • Bac à plombs pratique • Mesure automatique du diamètre, de la distance et de la largeur de la roué • Fonctions Alu et Alu S • Fonction ALU SPLIT(masses cachées derrière les bâtons) • Programme d'optimisation • Programme statique • Fonction double opérateur • Pedal de freinage pour position-nement de la roue en position de correction

• Autodiagnóstico y autocalibrado • Programa estático de ruedas de moto • Panel con prácticas cubetas para las contrapesas • Medición automática de diámetro, distancia y anchura de la rueda • Funciones 'Alu' y 'Alu S' • Función Alu Split (división de pesos y colocación detrás de los radios) • Optimización del desequilibrio • Programa estático • Función doble operario • Pedal de freno de la rueda en posición de corrección del desequilibrio

OLIMP6000 C

Dati tecnici	Technical data	Technische Eigenschaften	Caractéristiques techniques	Datos técnico	
Alimentazione standard monofase	Standard power supply single phase	Stromversorgung, einphasig	Alimentation standard mono	Alimentación estándar monofásica	230V 50 Hz
Potenza max assorbita	Power draw	Leistungsaufnahme	Absorption	Potencia máx. absorbida	0,25 kW
Larghezza cerchione	Rim width	Felgenbreite	Largeur jante	Anchura llanta	1,5" - 20" (40 - 510 mm)
Diametro cerchione	Rim diameter	Felgendurchmesser	Diamètre jante	Diámetro llanta	10" - 24"
Peso massimo ruota	Max. wheel weight	Max. Radgewicht	Poids maxi de la roue	Peso máximo rueda	65 Kg
Tempo di ciclo	Spin time	Dauer Messlauf	Temps de cycle	Tiempo de ciclo	6 - 8 sec.
Velocità di equilibratura	Balancing speed	Auswuchtgeschwindigkeit	Vitesse de rotation	Velocidad de equilibrado	200 rpm
Precisione di equilibratura	Balancing accuracy	Auswuchtgenauigkeit	Précision d'équilibrage	Precisión de equilibrado	± 1 g
Dimensioni	Dimensions	Abmessungen	Encombrement	Medidas	1115x950x1700 mm
Dimensioni imballo	Packaging dimensions	Abmessungen, verpackt	Dimensions emballage		960x760x1160 mm
Peso netto con accessori standard	Net weight with standard accessories	Nettogewicht mit Standardzubehör	Poids net avec accessoires standard	Peso neto con accesorios estándar	102 Kg
Peso lordo	Gross weight	Bruttogewicht	Poids brut	Peso bruto	130 Kg

Accessori standard / Standard accessories / Standard-Zubehör / Accessoires standards / Accesorios estándar

Peso campione da 100 gr / Pinza
100g. sample weight / Pliers
Mustergewicht Gewicht von 100 gr. / Zange
Masse étalon du poids de 100 g. / Pince
Peso muestra de 100 gr. / Tenazas

Calibro
Gauge
Compás
Calibre
Lehre

Ghiera rapida con distanziale e calotta con protezione in plastica
Quick nut with spacer and cap with plastic protection
Schnellspannflansch mit Distanzhalter und Kalotte mit Plastikschutzkappe
Écrou rapide avec cale d'espacement et protection en plastic
Tuerca rápida con separador y cobertura con protección en plastico

Set coni
Cone kit
Konensatz
Kit de cônes
Juego de conos

The company reserves the right to introduce improvements in design or specification without prior notice

OLIMP9500

CE

Equilibratrice elettronica, con monitor LCD a colori, per equilibratura di ruote, moto e veicoli commerciali leggeri.

Computerized wheel balancer with colour monitor for cars, motorcycles and light commercial vehicles.

Rechnerunterstützte Reifenauswuchtmaschine mit Farbmonitor für PKW's, Motosrräder und leichte Nutzfahrzeuge.

Equilibreuse à microprocesseur avec écran couleur pour roues voitures, motos et véhicules commerciaux légers.

Equilibradora electrónica con pantalla en color de para equilibrado de ruedas de turismos, motos y vehículos comerciale ligeros.

• Autodiagnosi e autotaratura • Programma statico ruote moto • Pannello con pratiche vaschette portapesi • Rilevamento automatico diametro, distanza e larghezza • Funzioni 'Alu' e 'Alu S' • Funzione Alu Split (divisione dei pesi e posizionamento dietro le razze) • Ottimizzazione squilibrio • Programma statico • Funzione doppio operatore • Pedale freno posizione ruota in posizione di correzione dello squilibrio

• Self-diagnosis and self calibration • Static motorbike-wheel program • User-friendly cover panel with weight trays • Automatic measurement of wheel diameter, distance and width • ALU and ALU S functions • ALU SPLIT function • Unbalance optimization • Static program • Double operator function • Brake pedal for wheel positioning in balancing position

• Kalibrierungs- und Diagnoseprogramme • Statikprogramm für Motorradräder • Abdeckung mit praktischen Gewichtsaufnahmewannen • Autom. Aufnahme von Abstand, Raddurchmesser und Radbreite • ALU und ALU S-Funktionen • ALU SPLIT-Funktion (Aufteilung der Gewichte und Positionierung hinter den Speichen) • Unwucht-Optimierungs-programm • Statik-Programm • Doppelbedienerfunktion • Bremspedal für genaue Radpositionierung in Unwucht-Korrekturstellung

• Auto étalonnage et auto diagnostique • Programme statique roues moto • Bac à plombs pratique • Mesure automatique du diamètre, de la distance et de la largeur de la roué • Fonctions Alu et Alu S • Fonction ALU SPLIT (masses cachées derrière les bâtons) • Programme d'optimisation • Programme statique • Fonction double opérateur • Pedal de freinage pour positionnement de la roue en position de correction

• Autodiagnóstico y autocalibrado • Programa estático de ruedas de moto • Panel con prácticas cubetas para las contrapesas • Medición automática de diámetro, distancia y anchura de la rueda • Funciones 'Alu' y 'Alu S' • Función Alu Split (división de pesos y colocación detrás de los radios) • Optimización del desequilibrio • Programa estático • Función doble operario • Pedal de freno de la rueda en posición de corrección del desequilibrio

OLIMP9500

Dati tecnici	Technical data	Technische Eigenschaften	Caractéristiques techniques	Datos técnico	
Alimentazione standard monofase	Standard power supply single phase	Stromversorgung, einphasig	Alimentation standard mono	Alimentación estándar monofásica	230V 50 Hz
Potenza massima assorbita	Power draw	Leistungsaufnahame	Absorption	Potencia máxima absorbida	300 W
Larghezza cerchione	Rim width	Felgenbreite	Largeur jante	Anchura llanta	1,5"- 20" (40 - 510 mm)
Diametro impostabile	Rim diameter	Felgendurchmesser	Diamètre jante	Diámetro configurable	10" - 24"
Peso massimo ruota	Max. wheel weight	Max. Radgewicht	Poids maxi de la roue	Peso máximo rueda	65 Kg
Tempo di ciclo	Spin time	Dauer Messlauf	Temps de cycle	Tiempo de ciclo	6 - 8 sec.
Velocità di equilibratura	Balancing speed	Auswuchtgeschwindigkeit	Vitesse de rotation	Velocidad de equilibrado	200 rpm
Precisione di equilibratura	Balancing accuracy	Auswuchtgenauigkeit	Précision d'équilibrage	Precisión de equilibrado	± 1 gr
Dimensioni	Dimensions	Abmessungen	Encombrement	Medidas	1115x950x1700 mm
Dimensioni imballo	Packaging dimensions	Abmessungen, verpackt	Dimensions emballage	Medidas embalaje	960x760x1060 mm
Peso netto con accessori standard	Net weight with standard accessories	Nettogewicht mit Standardzubehör	Poids net avec accessoires standard	Peso neto con accesorios estándar	103 Kg
Peso lordo	Gross weight	Bruttogewicht	Poids brut	Peso bruto	131 Kg

Accessori standard / Standard accessories / Standard-Zubehör / Accessoires standards / Accesorios estándar

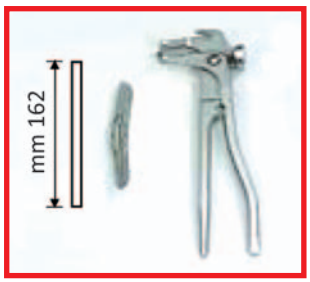

Peso campione da 100 gr / Pinza
100g. sample weight / Pliers
Mustergewicht Gewicht von 100 gr. / Zange
Masse étalon du poids de 100 g. / Pince
Peso muestra de 100 gr. / Tenazas

Calibro
Gauge
Compás
Calibre
Lehre

Ghiera rapida con distanziale e calotta con protezione in plastica
Quick nut with spacer and cap with plastic protection
Schnellspannflansch mit Distanzhalter und Kalotte mit Plastikschutzkappe
Écrou rapide avec cale d'espacement et protection en plastic
Tuerca rápida con separador y cobertura con protección en plastico

Set coni
Cone kit
Konensatz
Kit de cônes
Juego de conos

The company reserves the right to introduce improvements in design or specification without prior notice

OLIMP TRUCK

CE

Equilibratrice elettronica con monitor a doppio display per vetture, autobus e camion con sollevatore pneumatico ruota.

Computerized electronic wheel balancer with double display for cars coaches and trucks with pneumatic wheel lift.

Rechnerunterstützte Reifenaus-wuchtmaschine mit Doppelt- Display für LKW, PKW und Busse; mit pneumatischem Radheber.

Equilibreuse à microprocesseur à double display pour roues voitures, tourisme et poids lourds avec élévateur pneumatique roues.

Equilibradora electrónica de doble pantella para turismos, autobuses y camiones con elevador neumático de la rueda.

- Autotaratura con qualsiasi ruota • Pannello con pratiche vaschette portapesi • Funzioni 'Alu' e 'Alu S' • Leva freno
- Sollevatore pneumatico ruota

- Self calibration with any kind of wheel • User-friendly cover panel with weight trays • Brake lever • ALU and ALU S functions
- Pneumatic wheel lift

- Kalibrierungsprogramm • Abdeckung mit praktischen Gewicht-saufnahmewannen • Bremshebel • ALU und ALU S-Funktionen
- Pneumatischer Radheber

- Auto étalonnage • Bac à plombs pratique • Levier frein • Fonctions 'Alu' et 'Alu S' • Élévateur pneumatique roues

- Autocalibrado con cualquier rueda • Panel con prácticas cubetas para las contrapesas • Funciones 'Alu' y 'Alu S'
- Palanca de freno • Elevador neumático de rueda

OLIMP TRUCK

Dati tecnici	Technical data	Technische Eigenschaften	Caractéristiques techniques	Datos técnico	
Alimentazione standard monofase	Standard power supply single phase	Stromversorgung, einphasig	Alimentation standard mono	Alimentación estándar monofásica	230V 50 Hz
Potenza massima assorbita	Power draw	Leistungsaufnahame	Absorption	Potencia máxima absorbida	400 W
Larghezza cerchione	Rim width	Felgenbreite	Largeur jante	Anchura llanta	1,5″- 20″ (40 - 510 mm)
Diametro impostabile	Rim diameter	Felgendurchmesser	Diamètre jante	Diámetro configurable	10″ - 24″
Peso massimo ruota	Max. wheel weight	Max. Radgewicht	Poids maxi de la roue	Peso máximo rueda	150 Kg
Tempo di ciclo	Spin time	Dauer Messlauf	Temps de cycle	Tiempo de ciclo	8 sec.
Precisione di equilibratura	Balancing accuracy	Auswuchtgenauigkeit	Précision d'équilibrage	Precisión de equilibrado	± 5 gr
Dimensioni	Dimensions	Abmessungen	Encombrement	Medidas	1160x1550x1680 mm
Peso netto con accessori standard	Net weight with standard accessories	Nettogewicht mit Standardzubehör	Poids net avec accessoires standard	Peso neto con accesorios estándar	267 Kg
Peso lordo	Gross weight	Bruttogewicht	Poids brut	Peso bruto	310 Kg

Accessori standard • Standard accessories • Standard-Zubehör • Accessoires standards • Accesorios estándar

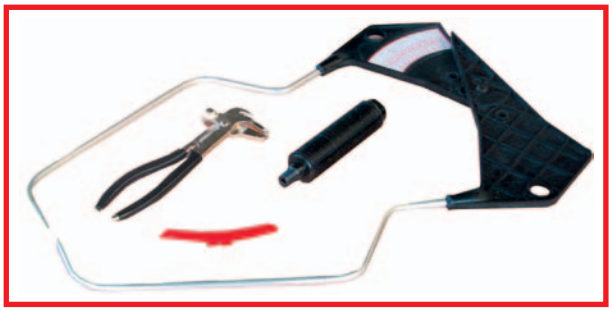

Pinza • Peso campione da 100 Gr • Calibro Mozzo filettato
Pliers • 100 g. sample weight • Gauge Threaded shaft
Zange • Gewicht von 100 gr • Compàs Gewindenabe
Pince • Masse étalon du poids de 100 gr Calibre • Moyeu fileté
Tenazas • Peso muestra de 100 gr. • Lehre Cubo roscado

Ghiera con distanziale • 2 coni per autovetture
Ring nut with spacer • 2 cones for cars
Ringmutter mit Distanzstück • 2 Kegel für PKWs
Écrou avec entretoise • 2 Cônes pour voitures
Anilla con separador • 2 Conos para automóviles

Disco distanziale
Cono bifronte per veicoli commerciali leggeri
Spacer disc • Dual front cone for light commercial vehicles
Distanzscheibe • Zweiteiliger Kegel für Leichttransporter
Plateau entretoise
Cône double côté pour véhicules commerciaux légers
Disco separador
Cono bifrontal para vehículos comerciales ligeros

Ghiera manuale
Flangia di appoggio e set di centraggio ruote per autocarro
Manual ring nut • Contact flange and wheel centring set for trucks
Manueller Drehring • Auflageflansch und Zentrierungsset für LKW Räder
Écrou standard
Plateau d'appui et set de centrage roues pour camion
Anilla manual
Brida de apoyo y conjunto de centrado ruedas para camión

The company reserves the right to introduce improvements in design or specification without prior notice

GALAXY 1255

CE

Equilibratrice elettronica a doppio display per equilibratura di ruote vetture, moto e veicoli commerciali leggeri.

Computerized electronic wheel balancer with double display for cars, motorcycles and light commercial vehicles.

Rechnerunterstützte Reifenaus-wuchtmaschine mit Doppelt- Display für PKW's, Motosrräder und leichte Nutzfahrzeuge.

Equilibreuse à microprocesseur à double display pour roues voitures, motos et véhicules commerciaux légers.

Equilibradora electrónica de doble pantella para equilibrado de ruedas de turismos, motos y vehículos comerciale ligeros.

• Autodiagnosi e autotaratura • Pannello con pratiche vaschette portapesi • Rilevamento automatico diametro e distanza della ruota • 5 programmi Alu per l'equilibratura dinamica con pesi adesivi • 3 programmi di equilibratura statica (con pesi a molletta o adesivi) • 2 programmi speciali per pneumatici Pax con misure in mm • Ottimizzazione squilibrio • Pedale freno

• Self-diagnosis and self calibration • User-friendly cover panel with weight holder • Automatic measurement of wheel diameter and distance • 5 programs ALU for dynamic balancing with adhesive weights • 3 programs for static balancing (with spring weights or adhesive weights) • 2 special programs for PAX tires with mm measures • Unbalance optimization • Pedal brake.

• Kalibrierungs- und Diagnoseprogramme • Abdeckung mit praktischen Gewichtsaufnahme-wannen • Autom. Aufnahme von Abstand und Raddurchmesser • 5 ALU Programme zum dynamischen Auswuchten mit Klebstoffengewichten • 3 statische Auswuchtprogramme (mit Federgewichten oder Klebstoffegewichten) • 2 spezielle Programme für Pax-Reifen mit mm Größe • Unwucht-Optimierung-programm • Bremspedal.

• Auto étalonnage et auto diagnostique • Bac à plombs pratique • Mesure automatique du diamètre et de la distance de la roué • 5 programmes ALU pour équilibrage dynamique avec des masses adhésifs • 3 programmes pour équilibrage statique (avec masses à ressort oú masses adhésifs) • 2 programmes spéciaux pour les pneus Pax avec dimensions en mm • Programme optimisation équilibrage • pédale de freinage.

• Autodiagnóstico y autocalibrado • Panel con prácticas cubetas para las contrapesas • Medición automática de diámetro y distancia de la rueda • 5 programas ALU para el equilibrio dinámico con pesos adhesivos • 3 programas de equilibrio estático (con pesos con resorte o con pesos adhesivos) • 2 programas especiales para neumáticos Pax con medidas en mm • Programa optimización desequilibrio • Pedal del freno.

GALAXY 1255

Dati tecnici	Technical data	Technische Eigenschaften	Caractéristiques techniques	Datos técnico	
Alimentazione standard monofase	Standard power supply single phase	Stromversorgung, einphasig	Alimentation standard mono	Alimentación estándar monofásica	230V 50 Hz
Potenza max assorbita	Power draw	Leistungsaufnahme	Absorption	Potencia máx. absorbida	300 W
Larghezza cerchione	Rim width	Felgenbreite	Largeur jante	Anchura llanta	2" - 20" (50 - 510 mm)
Diametro cerchione	Rim diameter	Felgendurchmesser	Diamètre jante	Diámetro llanta	8" - 30"
Peso massimo ruota	Max. wheel weight	Max. Radgewicht	Poids maxi de la roue	Peso máximo rueda	70 Kg
Tempo di ciclo	Spin time	Dauer Messlauf	Temps de cycle	Tiempo de ciclo	10 sec.
Velocità di equilibratura	Balancing speed	Auswuchtgeschwindigkeit	Vitesse de rotation	Velocidad de equilibrado	170 rpm
Precisione di equilibratura	Balancing accuracy	Auswuchtgenauigkeit	Précision d'équilibrage	Precisión de equilibrado	± 1 g
Dimensioni	Dimensions	Abmessungen	Encombrement	Medidas	1035x855x1270 mm
Dimensioni imballo	Packaging dimensions	Abmessungen, verpackt	Dimensions emballage		760x1070x1130 mm
Peso netto con accessori standard	Net weight with standard accessories	Nettogewicht mit Standardzubehör	Poids net avec accessoires standard	Peso neto con accesorios estándar	90 Kg
Peso lordo	Gross weight	Bruttogewicht	Poids brut	Peso bruto	108 Kg

Accessori standard / Standard accessories / Standard-Zubehör / Accessoires standards / Accesorios estándar

Flangia completa a coni
Flange complete with cones
Completter Kegelflansch
Plateau complet de cône
Brida y cono para furgonetas

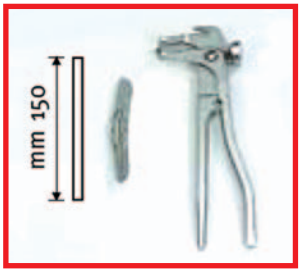

Peso campione da 100 gr / Pinza
100g. sample weight / Pliers
Mustergewicht Gewicht von 100 gr. / Zange
Masse étalon du poids de 100 g. / Pince
Peso muestra de 100 gr. / Tenazas

Calibro
Gauge
Compás
Calibre
Lehre

Opzioni / Optionals / Sonderzubehör / Options / Opciones

Distanziale, 4° cono, 5° cono
4rd - 5th cone spacer
Abstandstück, 4° Kegel, 5° Kegel
Entretoise 4ème cône, 5 ème cône
Distanciador, 4° cono, 5° cono

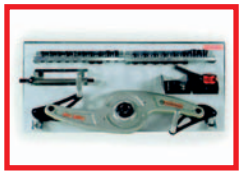

Flangia moto
Motorcycle flange
Motorradflansch
Plateau moto
Adaptador de moto

Flangia 3 -4 -5 fori
3 - 4 - 5 hole flange
Flansch mit 3 -4 -5 Bohrungen
Plateau à 3 -4 -5 trous
Adaptador 3 -4 -5 agujeros

The company reserves the right to introduce improvements in design or specification without prior notice

GALAXY 1277

Equilibratrice elettronica a doppio display per equilibratura di ruote vetture, moto e veicoli commerciali leggeri.

Computerized electronic wheel balancer with double display for cars, motorcycles and light commercial vehicles.

Rechnerunterstützte Reifenaus-wuchtmaschine mit Doppelt- Display für PKW's, Motosrräder und leichte Nutzfahrzeuge.

Equilibreuse à microprocesseur à double display pour roues voitures, motos et véhicules commerciaux légers.

Equilibradora electrónica de doble pantella para equilibrado de ruedas de turismos, motos y vehículos comerciale ligeros.

• Autodiagnosi e autotaratura • Pannello con pratiche vaschette portapesi • Rilevamento automatico diametro, distanza e larghezza • 5 programmi Alu per l'equilibratura dinamica con pesi adesivi • 3 programmi di equilibratura statica (con pesi a molletta o adesivi) • 2 programmi speciali per pneumatici Pax con misure in mm • Ottimizzazione squilibrio • Pedale freno

• Self-diagnosis and self calibration • User-friendly cover panel with weight holder • Automatic measurement of wheel diameter, distance and width • 5 programs ALU for dynamic balancing with adhesive weights • 3 programs for static balancing (with spring weights or adhesive weights) • 2 special programs for PAX tires with mm measures • Unbalance optimization • Pedal brake.

• Kalibrierungs- und Diagnoseprogramme • Abdeckung mit praktischen Gewichtsaufnahme-wannen • Autom. Aufnahme von Abstand, Raddurchmesser und Radbreite • 5 ALU Programme zum dynamischen Auswuchten mit Klebstoffengewichten • 3 statische Auswuchtprogramme (mit Federgewichten oder Klebstoffegewichten) • 2 spezielle Programme für Pax-Reifen mit mm Größe • Unwucht-Optimierung-programm • Bremspedal.

• Auto étalonnage et auto diagnostique • Bac à plombs pratique • Mesure automatique du diamètre, de la distance et de la largeur de la roué • 5 programmes ALU pour équilibrage dynamique avec des masses adhésifs • 3 programmes pour équilibrage statique (avec masses à ressort oú masses adhésifs) • 2 programmes spéciaux pour les pneus Pax avec dimensions en mm • Programme optimisation équilibrage • pédale de freinage.

• Autodiagnóstico y autocalibrado • Panel con prácticas cubetas para las contrapesas • Medición automática de diámetro, distancia y anchura de la rueda • 5 programas ALU para el equilibrio dinámico con pesos adhesivos • 3 programas de equilibrio estático (con pesos con resorte o con pesos adhesivos) • 2 programas especiales para neumáticos Pax con medidas en mm • Programa optimización desequilibrio • Pedal del freno.

GALAXY 1277

Dati tecnici	Technical data	Technische Eigenschaften	Caractéristiques techniques	Datos técnico	
Alimentazione standard monofase	Standard power supply single phase	Stromversorgung, einphasig	Alimentation standard mono	Alimentación estándar monofásica	230V 50 Hz
Potenza max assorbita	Power draw	Leistungsaufnahme	Absorption	Potencia máx. absorbida	300 W
Larghezza cerchione	Rim width	Felgenbreite	Largeur jante	Anchura llanta	2" - 20" (50 - 510 mm)
Diametro cerchione	Rim diameter	Felgendurchmesser	Diamètre jante	Diámetro llanta	8" - 30"
Peso massimo ruota	Max. wheel weight	Max. Radgewicht	Poids maxi de la roue	Peso máximo rueda	70 Kg
Tempo di ciclo	Spin time	Dauer Messlauf	Temps de cycle	Tiempo de ciclo	10 sec.
Velocità di equilibratura	Balancing speed	Auswuchtgeschwindigkeit	Vitesse de rotation	Velocidad de equilibrado	170 rpm
Precisione di equilibratura	Balancing accuracy	Auswuchtgenauigkeit	Précision d'équilibrage	Precisión de equilibrado	± 1 g
Dimensioni	Dimensions	Abmessungen	Encombrement	Medidas	1035x855x1270 mm
Dimensioni imballo	Packaging dimensions	Abmessungen, verpackt	Dimensions emballage		760x1070x1130 mm
Peso netto con accessori standard	Net weight with standard accessories	Nettogewicht mit Standardzubehör	Poids net avec accessoires standard	Peso neto con accesorios estándar	95 Kg
Peso lordo	Gross weight	Bruttogewicht	Poids brut	Peso bruto	113 Kg

Accessori standard / Standard accessories / Standard-Zubehör / Accessoires standards / Accesorios estándar

Flangia completa a coni
Flange complete with cones
Completter Kegelflansch
Plateau complet de cône
Brida y cono para furgonetas

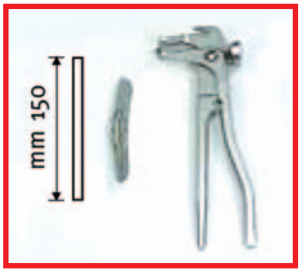

Peso campione da 100 gr / Pinza
100g. sample weight / Pliers
Mustergewicht Gewicht von 100 gr. / Zange
Masse étalon du poids de 100 g. / Pince
Peso muestra de 100 gr. / Tenazas

Calibro
Gauge
Compás
Calibre
Lehre

Opzioni / Optionals / Sonderzubehör / Options / Opciones

Distanziale, 4° cono, 5° cono
4rd - 5th cone spacer
Abstandstück, 4° Kegel, 5° Kegel
Entretoise 4ème cône, 5 ème cône
Distanciador, 4° cono, 5° cono

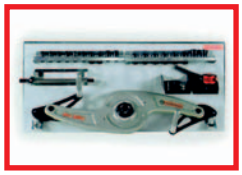

Flangia moto
Motorcycle flange
Motorradflansch
Plateau moto
Adaptador de moto

Flangia 3 -4 -5 fori
3 - 4 - 5 hole flange
Flansch mit 3 -4 -5 Bohrungen
Plateau à 3 -4 -5 trous
Adaptador 3 -4 -5 agujeros

The company reserves the right to introduce improvements in design or specification without prior notice

GALAXY 1640

CE

Equilibratrice elettronica, con monitor LCD a colori, per equilibratura di ruote, moto e veicoli commerciali leggeri.

Computerized wheel balancer with colour monitor for cars, motorcycles and light commercial vehicles.

Rechnerunterstützte Reifenauswucht-maschine mit Farbmonitor für PKW's, Motosrräder und leichte Nutzfahrzeuge.

Equilibreuse à microprocesseur avec écran couleur pour roues voitures, motos et véhicules commerciaux légers.

Equilibradora electrónica con pantalla en color de para equilibrado de ruedas de turismos, motos y vehículos comerciale ligeros.

• Autodiagnosi e autotaratura • Pannello con pratiche vaschette portapesi • Rilevamento automatico diametro, distanza e larghezza • 5 programmi Alu per l'equilibratura dinamica con pesi adesivi • 3 programmi di equilibratura statica (con pesi a molletta o adesivi) • 2 programmi speciali per pneumatici Pax con misure in mm • Funzione triplo operatore • Ottimizzazione squilibrio • Pedale freno

• Self-diagnosis and self calibration • User-friendly cover panel with weight holder • Automatic measurement of wheel diameter, distance and width • 5 programs ALU for dynamic balancing with adhesive weights • 3 programs for static balancing (with spring weights or adhesive weights) • 2 special programs for PAX tires with mm measure • Three-operators function • Unbalance optimization • Brake pedal

• Kalibrierungs- und Diagnoseprogramme • Abdeckung mit praktischen Gewichtsaufnahme-wannen • Autom. Aufnahme von Abstand, Raddurchmesser und Radbreite • 5 ALU Programme zum dynamischen Auswuchten mit Klebstoffengewichten • 3 statische Auswuchtprogramme (mit Federgewichten oder Klebstoffegewichten) • 2 spezielle Programme für Pax-Reifen mit mm Größe • Dreifache Betreiber Funktion • Unwucht-Optimierungs-programm • Bremspedal

• Auto étalonnage et auto diagnostique • Bac à plombs pratique • Mesure automatique du diamètre, de la distance et de la largeur de la roué • 5 programmes ALU pour équilibrage dynamique avec des masses adhésifs • 3 programmes pour équilibrage statique (avec masses à ressort oú masses adhésifs) • 2 programmes spéciaux pour les pneus Pax avec dimensions en mm • Function triple operateur • Programme d'optimisation • Pedal de freinage

• Autodiagnóstico y autocalibrado • Panel con prácticas cubetas para las contrapesas • Medición automática de diámetro, distancia y anchura de la rueda • 5 programas ALU para el equilibrio dinámico con pesos adhesivos • 3 programas de equilibrio estático (con pesos con resorte o con pesos adhesivos) • 2 programas especiales para neumáticos Pax con medidas en mm • Función triple operatór • Optimización del desequilibrios • Pedal de freno

GALAXY 1640

Dati tecnici	Technical data	Technische Eigenschaften	Caractéristiques techniques	Datos técnico	
Alimentazione standard monofase	Standard power supply single phase	Stromversorgung, einphasig	Alimentation standard mono	Alimentación estándar monofásica	230V 50 Hz
Potenza massima assorbita	Power draw	Leistungsaufnahame	Absorption	Potencia máxima absorbida	300 W
Larghezza cerchione	Rim width	Felgenbreite	Largeur jante	Anchura llanta	2”- 20” (50 - 510 mm)
Diametro impostabile	Rim diameter	Felgendurchmesser	Diamètre jante	Diámetro configurable	8” - 30”
Peso massimo ruota	Max. wheel weight	Max. Radgewicht	Poids maxi de la roue	Peso máximo rueda	70 Kg
Tempo di ciclo	Spin time	Dauer Messlauf	Temps de cycle	Tiempo de ciclo	10 sec.
Velocità di equilibratura	Balancing speed	Auswuchtgeschwindigkeit	Vitesse de rotation	Velocidad de equilibrado	170 rpm
Precisione di equilibratura	Balancing accuracy	Auswuchtgenauigkeit	Précision d’équilibrage	Precisión de equilibrado	± 1 gr
Dimensioni	Dimensions	Abmessungen	Encombrement	Medidas	1035x1009x1270 mm
Dimensioni imballo	Packaging dimensions	Abmessungen, verpackt	Dimensions emballage	Medidas embalaje	760x1070x1130 mm
Peso netto con accessori standard	Net weight with standard accessories	Nettogewicht mit Standardzubehör	Poids net avec accessoires standard	Peso neto con accesorios estándar	95 Kg
Peso lordo	Gross weight	Bruttogewicht	Poids brut	Peso bruto	113 Kg

Accessori standard / Standard accessories / Standard-Zubehör / Accessoires standards / Accesorios estándar

Flangia completa a coni
Flange complete with cones
Completter Kegelflansch
Plateau complet de cône
Brida y cono para furgonetas

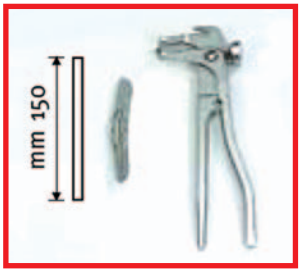

Peso campione da 100 gr / Pinza
100g. sample weight / Pliers
Mustergewicht Gewicht von 100 gr. / Zange
Masse étalon du poids de 100 g. / Pince
Peso muestra de 100 gr. / Tenazas

Calibro
Gauge
Compás
Calibre
Lehre

Opzioni / Optionals / Sonderzubehör / Options / Opciones

Distanziale, 4° cono, 5° cono
4rd - 5th cone spacer
Abstandstück, 4° Kegel, 5° Kegel
Entretoise 4ème cône, 5 ème cône
Distanciador, 4° cono, 5° cono

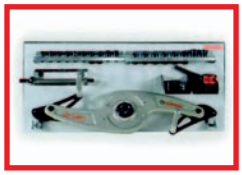

Flangia moto
Motorcycle flange
Motorradflansch
Plateau moto
Adaptador de moto

Flangia 3 -4 -5 fori
3 - 4 - 5 hole flange
Flansch mit 3 -4 -5 Bohrungen
Plateau à 3 -4 -5 trous
Adaptador 3 -4 -5 agujeros

The company reserves the right to introduce improvements in design or specification without prior notice

GALAXY 1680

CE

Equilibratrice elettronica, con schermo a colori, per equilibratura di ruote, moto e veicoli commerciali leggeri.

Computerized wheel balancer with colour monitor for cars, motorcycles and light commercial vehicles.

Rechnerunterstützte Reifenauswucht-maschine mit Farbmonitor für PKW's, Motosrräder und leichte Nutzfahrzeuge.

Equilibreuse à microprocesseur avec écran couleur pour roues voitures, motos et véhicules commerciaux légers.

Equilibradora electrónica con pantalla en color de para equilibrado de ruedas de turismos, motos y vehículos comerciale ligeros.

• Autodiagnosi e autotaratura • Pannello con pratiche vaschette portapesi • Rilevamento automatico diametro e distanza della ruota • 5 programmi Alu per l'equilibratura dinamica con pesi adesivi • 3 programmi di equilibratura statica (con pesi a molletta o adesivi) • 2 programmi speciali per pneumatici Pax con misure in mm • Funzione triplo operatore • Ottimizzazione squilibrio • Pedale freno.

• Self-diagnosis and self calibration • User-friendly cover panel with weight holder • Automatic measurement of wheel diameter and distance • 5 programs ALU for dynamic balancing with adhesive weights • 3 programs for static balancing (with spring weights or adhesive weights) • 2 special programs for PAX tires with mm measures • Three-operators function • Unbalance optimization • Brake pedal.

• Kalibrierungs- und Diagnoseprogramme • Abdeckung mit praktischen Gewichtsaufnahme-wannen • Autom. Aufnahme von Abstand und Raddurchmesser 5 ALU Programme zum dynamischen Auswuchten mit Klebstoffengewichten • 3 statische Auswuchtprogramme (mit Federgewichten oder Klebstoffegewichten) • 2 spezielle Programme für Pax-Reifen mit mm Größe • Dreifache Betreiber Funktion • Unwucht-Optimierungs-programm • Bremspedal.

• Auto étalonnage et auto diagnostique • Bac à plombs pratique • Mesure automatique du diamètre et de la distance de la roué • 5 programmes ALU pour équilibrage dy namique avec des masses adhésifs • 3 programmes pour équilibrage statique (avec masses à ressort oú masses adhésifs) • 2 programmes spéciaux pour les pneus Pax avec dimensions en mm • Function triple operateur • Programme d'optimisation • Pedal de freinage.

• Autodiagnóstico y autocalibrado • Panel con prácticas cubetas para las contrapesas • Medición automática de diámetro y distancia de la rueda • 5 programas ALU para el equilibrio dinámico con pesos adhesivos • 3 programas de equilibrio estático (con pesos con resorte o con pesos adhesivos) • 2 programas especiales para neumáticos Pax con medidas en mm • Función triple operatór • Optimización del desequilibrios • Pedal de freno.

GALAXY 1680

Dati tecnici	Technical data	Technische Eigenschaften	Caractéristiques techniques	Datos técnico	
Alimentazione Motoinverter	Power supply Motoinverter	Stromversorgung, Motoinverter	Alimentation Motoinverter	Alimentación Motoinverter	230V 50 Hz
Potenza massima assorbita	Power draw	Leistungsaufnahame	Absorption	Potencia máxima absorbida	300 W
Larghezza cerchione	Rim width	Felgenbreite	Largeur jante	Anchura llanta	2”- 16” (50 - 406 mm)
Diametro impostabile	Rim diameter	Felgendurchmesser	Diamètre jante	Diámetro configurable	8” - 30”
Peso massimo ruota	Max. wheel weight	Max. Radgewicht	Poids maxi de la roue	Peso máximo rueda	80 Kg
Tempo di ciclo	Spin time	Dauer Messlauf	Temps de cycle	Tiempo de ciclo	10 sec.
Velocità di equilibratura	Balancing speed	Auswuchtgeschwindigkeit	Vitesse de rotation	Velocidad de equilibrado	170 rpm
Precisione di equilibratura	Balancing accuracy	Auswuchtgenauigkeit	Précision d’équilibrage	Precisión de equilibrado	± 1 gr
Dimensioni	Dimensions	Abmessungen	Encombrement	Medidas	1500x1200x1460 mm
Dimensioni imballo	Packaging dimensions	Abmessungen, verpackt	Dimensions emballage	Medidas embalaje	760x1070x2030 mm
Peso netto con accessori standard	Net weight with standard accessories	Nettogewicht mit Standardzubehör	Poids net avec accessoires standard	Peso neto con accesorios estándar	135 Kg
Peso lordo	Gross weight	Bruttogewicht	Poids brut	Peso bruto	160 Kg

Accessori standard / Standard accessories / Standard-Zubehör / Accessoires standards / Accesorios estándar

Flangia completa a coni
Flange complete with cones
Completter Kegelflansch
Plateau complet de cône
Brida y cono para furgonetas

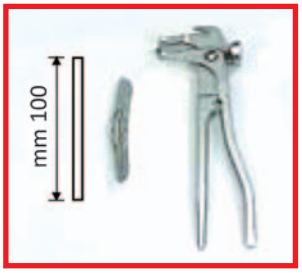

Peso campione da 100 gr / Pinza
100g. sample weight / Pliers
Mustergewicht Gewicht von 100 gr. / Zange
Masse étalon du poids de 100 g. / Pince
Peso muestra de 100 gr. / Tenazas

Calibro
Gauge
Compás
Calibre
Lehre

Opzioni / Optionals / Sonderzubehör / Options / Opciones

Distanziale, 4° cono, 5° cono
4rd - 5th cone spacer
Abstandstück, 4° Kegel, 5° Kegel
Entretoise 4ème cône, 5 ème cône
Distanciador, 4° cono, 5° cono

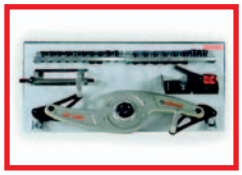

Flangia moto
Motorcycle flange
Motorradflansch
Plateau moto
Adaptador de moto

Flangia 3 -4 -5 fori
3 - 4 - 5 hole flange
Flansch mit 3 -4 -5 Bohrungen
Plateau à 3 -4 -5 trous
Adaptador 3 -4 -5 agujeros

The company reserves the right to introduce improvements in design or specification without prior notice

GALAXY 1680PL LASER - LED

CE

Equilibratrice elettronica, con schermo a colori, per equilibratura di ruote, moto e veicoli commerciali leggeri.

Computerized wheel balancer with colour monitor for cars, motorcycles and light commercial vehicles.

Rechnerunterstützte Reifenauswuchtmaschine mit Farbmonitor für PKW's, Motosrräder und leichte Nutzfahrzeuge.

Equilibreuse à microprocesseur avec écran couleur pour roues voitures, motos et véhicules commerciaux légers.

Equilibradora electrónica con pantalla en color de para equilibrado de ruedas de turismos, motos y vehículos comerciale ligeros.

• Autodiagnosi e autotaratura • Pannello con pratiche vaschette portapesi • Rilevamento automatico diametro e distanza della ruota • 5 programmi Alu per l'equilibratura dinamica con pesi adesivi • 3 programmi di equilibratura statica (con pesi a molletta o adesivi) • 2 programmi speciali per pneumatici Pax con misure in mm • Funzione triplo operatore • Ottimizzazione squilibrio • Pedale freno • Sensore laser per misura eccentricità • Dispositivo di bloccaggio ruota elettromeccanico.

• Self-diagnodsis and self calibration • User-friendly cover panel with weight holder • Automatic measurement of wheel diameter and distance • 5 programs ALU for dynamic balancing with adhesive weights • 3 programs for static balancing (with spring weights or adhesive weights • 2 special programs for PAX tires with mm measures • Three-operators function • Unbalance optimization • Brake pedal • Laser sensor measuring eccentricity • Electro-mechanical locking wheel device.

• Auto étalonnage et auto diagnostique • Bac à plombs pratique • Mesure automatique du diamètre et de la distance de la roué • 5 programmes ALU pour équilibrage dy namique avec des masses adhésifs • 3 programmes pour équilibrage statique (avec masses à ressort oú masses adhésifs) • 2 programmes spéciaux pour les pneus Pax avec dimensions en mm • Function triple operateur • Programme d'optimisation • Pedal de freinage • Capteur laser pour mesure excentricité • Dispositif électromécanique de verrouillage roue.

• Kalibrierungs- und Diagnoseprogramme • Abdeckung mit praktischen Gewichtsaufnahme-wannen • Autom. Aufnahme von Abstand und Raddurchmesser 5 ALU Programme zum dynamischen Auswuchten mit Klebstoffengewichten • 3 statische Auswuchtprogramme (mit Federgewichten oder Klebstoffegewichten) • 2 spezielle Programme für Pax-Reifen mit mm Größe • Dreifache Betreiber Funktion • Unwucht-Optimierungs-programm • Bremspedal • Laser-Sensor zum Messen der Exzentrizität • Sperrad elektromechanische Geräte.

• Autodiagnóstico y autocalibrado • Panel con prácticas cubetas para las contrapesas • Medición automática de diámetro y distancia de la rueda • 5 programas ALU para el equilibrio dinámico con pesos adhesivos • 3 programas de equilibrio estático (con pesos con resorte o con pesos adhesivos) • 2 programas especiales para neumáticos Pax con medidas en mm • Función triple operatór • Optimización del desequilibrios • Pedal de freno • Sensór laser por medida excentricidad • Dispositivo de bloqueo ruedas electromecánico.

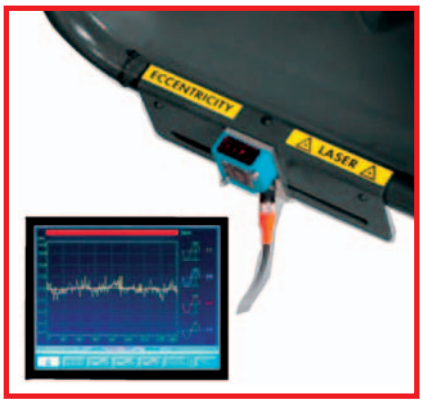

Il programma d'eccentricità è disponibile come OPTIONAL sui modelli video. Un dispositivo laser, affiancato ad un grafico esplicativo della funzione, permettono di valutare l'eccentricità del pneumatico e del cechio individuando eventuali possibilità di miglioramento nel rotolamento.

The eccentricy program is available as an OPTIONAL on video models. A laser device, combined with a function explanatory graph, give tyre and rim imbalance readings and identify any possible ways of improving wheel spin.

Das Exzentrizltats-Programm steht als Zubenor bel den Video-Modelfen zur Verfügung. Eln laser, neben einer Graphik, die Exzentrizitat des Reifens und der Felge zu beurteilen und eventuelle Verbesserungsmoglichkelten belm Rollen herauszufinden.

Le programme de l'excentrlcitè est disponible en tant que FACULTATIF sur les modèles vidéo. Un dispositif laser, soutenu d'un graphique explicatif de la fonction permet d'évaluer l'excentricité du pneu et de la jante en individuant les possibilités d'amélloration pendant le roulement.

El programa de excentricidad està disponible como OPCIONAL en los modelos video. Un dispositivo laser, flanqueando por un gràfico explicativo de la funciòn, permiten evaluar la excentricidad del neumàtico y de la llanta individuando eventuales posibilidades de mejora en el enrollamiento.

Nuovo sistema pneumatico con corsa di 60 mm consente il blocaggio rapido, ripetitivo ed affidabile di tutte le ruote.

New pneumatic system with il 60 mm stroke which allows a rapid, reliable and repetitive locking of all wheels.

Neue pneumatische Spamworrichtung mit einem Hub von 60 mm, die schnelle, zuverlässige und einfache Eimnspannung aller Räder ermöglicht.

Nouveau système pnéumatique avec une course e de 60 mm qui permét le blocage rapide, fiable et répétitive de toutes lès roues.

Nuevo sistema neumático con un movimiento de 60 mm que permite el bloqueo rápido, fiable y repetitivo de todas las ruedas.

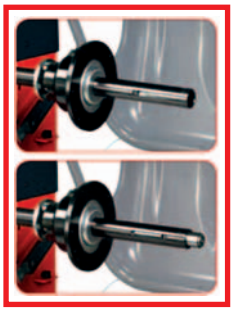

Sistema di lancio con Motor Inverter: consente di lanciare e fermare la ruota in un tempo molto rapido (circa 7 sec. con una ruota15»x6) e con elevata silenziosità del gruppo meccanico. pulsante di arresto in posizione «Stop on top»: agevola l'applicazione del peso sul cerchio portando la ruota in posizione e mantenendola ferma (particolarmente indicato con i programmi Aludata).

Motor inverter start up system: makes it possible to start up and stop wheels in very short times (about 7 sec. with a wheel of 15»x6) and with extremely low noise output from the mechanical group. «Stop and top» position stop button: simplifier the application of weights on rims by moving the wheel into position and holding is stationary (particularly recommended with the Aludata programmes).

Startsystem mit Motor-Wechselrichter; Sie können das Rad sehr schnell starten un stoppen (ca 7 Sekunden bei einem Rad 15X6"), Ausgesprochen ruhlger Lauf der mechanischen Gruppe. "Stopp-Taste in de position "Stop on top": Leichte Anbringung des Gewichts auf der Felge, dabei wird das Rad in position gebracht und festgehalten (besenders nutzilich bei ALUDATA-Programm).

Systéme de lancer par inverseur de moteur: il permet de lancer et d'arréter la roue en un temps trés rapide (environ 7sec. por une roue 15»x6) par un groupe mécanique très silencieux.Poussoir d'arrét en position «Stop on top»; il facilite l'application de la masse sur la jante en amenant à la position et en la maintenant arrétée (très indiqué avec les programmes Aludata).

Sistema de lanzamiento con motor inversor: permite lanzar yparar la rueda en tiempo muy ràpidos (unos 7 seg. para una rueda de 15»x6), con unos niveles de ruido del grupo mecànico muy bajos. Botòn de parada en posiciòn «Stop on top»: facilita la applicaciòn del peso en la llanta

Accessori standard **Standard accessories** **Standard-Zubehör** **Accessoires standards** **Accesorios estándar**

Flangia completa a coni
Flange complete with cones
Completter Kegelflansch
Plateau complet de cône
Brida y cono para furgonetas

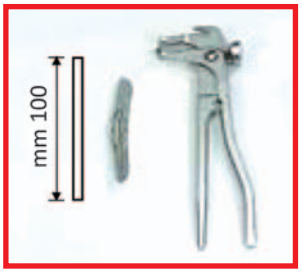

Peso campione da 100 gr / Pinza
100g. sample weight / Pliers
Mustergewicht Gewicht von 100 gr. / Zange
Masse étalon du poids de 100 g. / Pince
Peso muestra de 100 gr. / Tenazas

Calibro
Gauge
Compás
Calibre
Lehre

The company reserves the right to introduce improvements in design or specification without prior notice

GALAXY 1690

CE

Equilibratrice elettronica con monitor LCD per vetture, autobus e camion con sollevatore pneumatico ruota.

Computerized electronic wheel balancer for cars coaches and trucks with pneumatic wheel lift.

Rechnerunterstützte Reifenaus-wuchtmaschine für LKW, PKW und Busse; mit pneumatischem Radheber.

Equilibreuse à microprocesseur pour roues voitures, tourisme et poids lourds avec élévateur pneumatique roues.

Equilibradora electrónica para turismos, autobuses y camiones con elevador neumático de la rueda.

- Autotaratura con qualsiasi ruota • Pannello con pratiche vaschette portapesi • Funzioni 'Alu' e 'Alu S' • Leva freno
- Sollevatore pneumatico ruota

- Self calibration with any kind of wheel • User-friendly cover panel with weight trays • Brake lever • ALU and ALU S functions
- Pneumatic wheel lift

- Kalibrierungsprogramm • Abdeckung mit praktischen Gewicht-saufnahmewannen • Bremshebel • ALU und ALU S-Funktionen
- Pneumatischer Radheber

- Auto étalonnage • Bac à plombs pratique • Levier frein • Fonctions 'Alu' et 'Alu S' • Élévateur pneumatique roues

- Autocalibrado con cualquier rueda • Panel con prácticas cubetas para las contrapesas • Funciones 'Alu' y 'Alu S'
- Palanca de freno • Elevador neumático de rueda

GALAXY 1690

Dati tecnici	Technical data	Technische Eigenschaften	Caractéristiques techniques	Datos técnico	
Alimentazione standard monofase	Standard power supply single phase	Stromversorgung, einphasig	Alimentation standard mono	Alimentación estándar monofásica	230V 50 Hz
Potenza massima assorbita	Power draw	Leistungsaufnahame	Absorption	Potencia máxima absorbida	300 W
Larghezza cerchione	Rim width	Felgenbreite	Largeur jante	Anchura llanta	2"- 20" (50 - 510 mm)
Diametro impostabile	Rim diameter	Felgendurchmesser	Diamètre jante	Diámetro configurable	8" - 30"
Peso massimo ruota	Max. wheel weight	Max. Radgewicht	Poids maxi de la roue	Peso máximo rueda	200 Kg
Tempo di ciclo	Spin time	Dauer Messlauf	Temps de cycle	Tiempo de ciclo	10 sec.
Precisione di equilibratura	Balancing accuracy	Auswuchtgenauigkeit	Précision d'équilibrage	Precisión de equilibrado	± 1 gr
Dimensioni	Dimensions	Abmessungen	Encombrement	Medidas	200x795x1330 mm
Peso netto con accessori standard	Net weight with standard accessories	Nettogewicht mit Standardzubehör	Poids net avec accessoires standard	Peso neto con accesorios estándar	200 Kg
Peso lordo	Gross weight	Bruttogewicht	Poids brut	Peso bruto	225 Kg

Accessori standard / Standard accessories / Standard-Zubehör / Accessoires standards / Accesorios estándar

Flangia completa a coni
Flange complete with cones
Completter Kegelflansch
Plateau complet de cône
Brida y cono para furgonetas

Kit per trasporto leggero SUV
Light transport and SUV Kit
Set fuer PKV und SUV
Jeu pour voiture et SUV
Juego para turismos y SUV

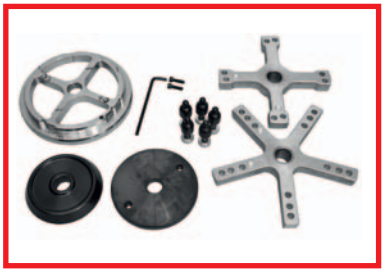

Kit per camion e bus
Truck and bus kit
Set fuer LKW und Busse
Jeu pour camion et tourisme
Juego para camiones y buses

Opzioni / Optionals / Sonderzubehör / Options / Opciones

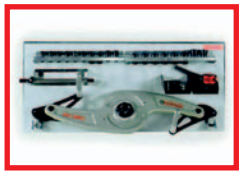

Flangia moto
Motorcycle flange
Motorradflansch
Plateau moto
Adaptador de moto

Flangia 3 -4 -5 fori
3 - 4 - 5 hole flange
Flansch mit 3 -4 -5 Bohrungen
Plateau à 3 -4 -5 trous
Adaptador 3 -4 -5 agujeros

The company reserves the right to introduce improvements in design or specification without prior notice

SEROS 3000BT

CE

SEROS 3000BT
Versione bluetooth
Bluetooth version
Bluetooth Version
Version Bluetooth
Versión bluetooth

Apparecchiatura per assetto ruote autovetture e veicoli commerciali leggeri.

Wheel aligner for cars and light commercial vehicles.

Achsmessgerät für PKW und leichte Nutzfahrzeuge.

Contrôleur de géométrie pour voitures et fourgons.

Equipo para alineación de ruedas de turismos y vehículos comerciales ligeros.

• Sistema basato su Windows XP • Display LCD 17" • Sistema a 8 camere ccd • 4 rilevatori di peso e ingombro ridotto con comandi integrati • Banca dati con oltre 15000 schede tecniche veicolo già inserite e possibilità di ulteriore inserimento di schede da parte dell'utilizzatore. Aggiornamenti periodici disponibili. • Banca dati clienti per la registrazione di infiniti interventi con ricerca per nominativo o numero di targa veicolo

• Operating system based on Windows XP • 17" LCD Display • 8 ccd sensors • 4 sensors with reduced weight and reduced dimensions, with integrated controls • Data bank with more than 15000 vehicles listed. User can enter manually data of any required vehicle. Data bank can be updated periodically • Customer data bank allows to store an infinite number of mainenance jobs with search function that works either with customer name or vehicle number plate

• Betriebssystem basiert auf Windows XP • 17"-LCD-Bildschirm • 8 CCD Messköpfe • 4 kompakte, leichte Messköpfe mit integriertem Bedienteil • Fahrzeug Datenbank mit über 15.000 gelisteten Fahrzeugen. Manuelle Dateneingabe von neuen/anderen Fahrzeugtypen unbeschränkt möglich.Datenbank Nachträge werden periodisch z. Verfügung gestellt. • Die Kunden-Datenbank erlaubt die Speicherung einer unendlichen Anzahl Wartungseingriffe mit einer Suchfunktion, deren Suchkriterium entweder der Kundenname oder das amtliche Knzeichen ist

• Sistème'd'exploitation basé sur Windows XP • Écran LCD 17" • Sistème avec 8 capteurs CCD • 4 têtes de mesure légères et compactes avec commandes intégrés • Banque de données avec plus de 15.000 types de véhicules. Possibilité d'introduire manuellement fiches données sans limite. Mise à jour périodique de la banque données disponible. • Banque des données clients qui permet la mémorisation d'une quantitée infinie de travaux d'entretien et dont la recherche peut être faite par nom du client ou par la plaque du véhicule

• Sistema basado en Windows XP • Pantalla LCD 17" • Sistema de 8 cámaras CCD • 4 captores de peso de dimensiones reducidas con mandos integrados • Banco de datos con más de 15000 fichas de vehículo ya introducidas y posibilidad de ulterior introducción de fichas por parte del usuario. Disponibles actualizaciones periódicas. • Banco de datos de clientes para registrar infinitas actuaciones con búsqueda por nombre o por número de matrícula del vehículo

SEROS 3000BT

Dati tecnici	Technical data	Technische Eigenschaften	Caractéristiques techniques	Datos técnico		
Angoli misurabili	**Measurable angles**	**Messbare Winkel**	**Angles mesurés**	**Ángulos medibles**	Tolleranza/Campo di Misura Tolerance/Measuring field Toleranz/Messfeld Tolerance/Champ de mesure Tolerancia/Campo de medición	Campo Totale di Misura (su sterzata max) Total measuring field (at max. steering angle) Gesamt Messfeld (auf max. Lenkeinschlag gemessen) Champs de mesure total (à braquage max.) Campo total de medición (con viraje máx.)
ASSE POSTERIORE	**FRONT AXLE**	**VORDERACHSE**	**ESSIEUX AVANT**	**EJE TRASERO**		
convergenza	total toe	Spur total	Parallélisme total	convergencia	±2′ ±4°	±22°
semiconvergenza	partial toe	Spur Einzelräder	Parallélisme roue par roue	convergencia rueda por rueda	±2′ ±4°	±22°
deviazione asse	set-back	Achsversatz	Décalage essieu	desvío eje	±3′ ±4°	±22°
inclinazione asse	camber	Achsneigung	Inclinaison du pivot	inclinación eje	±3′ ±6°	±22°
incidenza montante	caster	Nachlaufwinkel	Carrossage	incidencia montante	±9′	±18°
inclinazione montante	king pin	Sturz	Chasse	inclinación montante	±9′	±18°
angolo incluso	included angle	Lenkrollradius	Angolo inclus	ángulo incluido	-	-
sterzata interna	inner steering	Lenkeinschlag innen	Braquage intérieur	viraje interno	-	-
sterzata esterna	outer steering	Lenkeinschlag aussen	Braquage extérieur	viraje externo	-	-
simmetria di sterzata a 20°	20° steering symmetry	Spurdifferenz	Divergence de braquage	simetría de viraje a 20°	-	-
ASSE ANTERIORE	**REAR AXLE**	**HINTERACHSE**	**ESSIEU ARRIERE**	**EJE DELANTERO**		
convergenza	total toe	Spur total	Parallélisme total	convergencia	±2′ ±4°	±22°
semiconvergenza	partial toe	Spur Einzelräder	Parallélisme roue par roue	convergencia rueda por rueda	±2′ ±4°	±22°
deviazione asse	set-back	Achsversatz	DécalAge essieu	desvío eje	±3′ ±4°	±22°
inclinazione ruota	camber	Achsneigung	Inclinaison du pivot	inclinación rueda	±3′ ±6°	±22°
angolo di spinta	thrust line	Spurdifferenzwinkel	Angle de poussée	ángulo de empuje	-	-

Alimentazione consolle	Power supply of control panel	Stromversorgung Steuertafel	Alimentation consolle	Alimentación pupitre	1ph 230V 50/60 Hz
Potenza assorbita	Power input	Aufgenommene Leistung	Puissance	Potencia absorbida	300 W
Alimentazione rilevatori	Power supply of sensors	Stromversorgung Messköpfe	Alimentation têtes	Alimentación captores	1 battery pack 7.2V 1.4 Ah
Dimensioni	Dimensions	Abmessungen	Dimensions	Medidas	1.120 x 1.610 x 840 mm
Peso	Weight	Gewicht	Poids	Peso	~150 Kg.

4 rilevatori
4 sensors
4 Messköpfe
4 têtes
4 captores

4 aggrappi a 4 punti da 12″ a 21″
4 pcs. 4 point wheel clamps 12″ to 21″
4 Stk. 4 PunktRadklammern von 12″ bis 21″
4 pc. griffes à 4 points de 12″ à 21″
4 garras de 4 puntos de 12″ a 21″

Bloccafreno
Brake pedal locker
Bremspedalfeststeller
Presse pédale du frein
Bloqueo freno

Bloccasterzo
Steering wheel locker
Lenkradhalter
Bloque volant
Bloqueo dirección

Kit 2 piatti rotanti
Kit (2) radius plates
Satz (2) Drehteller
Jeu (2) de plateaux pivotants
Kit 2 platos giratorios

Opzioni / Optionals / Sonderzubehör / Options / Opciones

Optional per aggrappi a 4 punti
- Gruppo bloccaggio rapido a molla
- Kit griffe sagomate (4)
- Kit griffe sagomate 30° (4)

Aggrappo 9″-21″ a 3 punte con bloccaggio rapido a molla

Optional per aggrappi a 3 punti
- Kit griffe per furgoni (3)
- Kit griffe sagomate (3)
- Kit griffe sagomate 30° (3)
- Kit prolunghe 58mm (3)

Barra taratura rilevatori

Kit aggiornamento banca dati veicoli

Options for 4 point wheel clamps
- Spring loaded quick clamping system
- Moulded wheel clamp kit (4)
- 30° Moulded wheel clamp kit (4)

3 Point wheel clamp with spring loaded quick clamping system 9″-21″

Options for 3 point wheel clamps
- Wheel clamp kit for light commercial vehicles (3)
- Moulded wheel clamp kit (3)
- 30° Moulded wheel clamp kit (3)
- Extension kit 58mm (3)

Sensor calibration bar

Databank upgrading kit

Zubehör für 4 Punkt Radklammern
- Federgespannte Schnell Radklemme
- Satz (4) profilierte Radklemmen
- Satz (4) profilierte 30° Radklemmen

3 Punkt Radklemme 9″ bis 21″mit federgespannter Schnellspannvorrichtung

Zubehör für 3 Punkt Radklammern
- Satz Radklammern f. leichte Nutzfahrzeuge (3)
- Satz (3) profilierte Radklemmen
- Satz (3) profilierte 30° Radklemmen
- Verlängerungs Satz 58 mm (3)

Messkopf Kalibrierbalken

Datenbank Nachtragsset

Options pour griffes à 4 points
- Blocage rapide à ressort
- Jeu de griffes (4) profilées
- Jeu de griffes (4) profilées 30°

Griffe à 3 points de 9″ à 21″ avec blocage rapide à ressort

Options pour griffes à 3 points
- Jeu de griffes pour fourgons (3)
- Jeu de griffes (3) profilées
- Jeu de griffes (3) profilées 30°
- Jeu extensions 58 mm (3)

Barre d'étalonnage des têtes

Kit de mise à jour de la banque de données

Opción para garras de 4 puntos
- Grupo bloqueo rápido con resorte
- Kit garras perfiladas (4)
- Kit garras perfiladas 30° (4)

Grapa 9″-21″ con 3 puntas con bloqueo rápido por resorte

- Opción para garras de 3 puntos
- Kit garras para furgonetas (3)
- Kit garras perfiladas (3)
- Kit garras perfiladas 30° (3)
- Kit prolongaciones 58 mm (3)

Barra calibrado captores

Kit actualización banco de datos de vehículos

The company reserves the right to introduce improvements in design or specification without prior notice

SEROS 3000BT TRUCK - 3000BT TRUCK 4

CE

SEROS
3000BT Truck

Apparecchiatura per assetto ruote veicoli industriali e autobus con rilevatori bluetooth.

Wheel aligner for trucks and coaches with bluetooth-sensors.

Achsmessgerät für LKW und Reisebusse mit Bluetooth.

Contrôleur de géométrie pour poids lourds et autocars avec capteurs bluetooth.

Equipo para alineación de ruedas de vehículos industriales y autobuses con captores bluetooth.

• Sistema basato su Windows XP • Display LCD 17" • Sistema a 4 camere ccd + 2 ripetitori (3000BT Truck • 2 rilevatori di peso e ingombro ridotto con comandi integrati (3000BT Truck) • 4 rilevatori di peso e ingombro ridotto con comandi integrati (3000BT Truck 4) • Banca dati veicoli con possibilità di integrazione manuale e aggiornabile periodicamente • Banca dati clienti per la registrazione di infiniti interventi con ricerca per nominativo o numero di targa veicolo

• Operating system based on Windows XP • 17"-LCD-Display • 4 ccd sensors + 2 signal amplifiers (3000BT Truck) • 2 sensors detect reduced weight and reduced dimensions, with integrated controls (3000BT Truck) • 4 sensors detect reduced weight and reduced dimensions, with integrated controls (3000BT Truck 4) • Vehicle data bank; data can be entered manually and is periodically upgradable • Customer data bank allows to store an infinite number of mainenance jobs with search function that works either with customer name or vehicle number plate

• Betriebssystem basiert auf Windows XP • 17"-LCD-Bildschirm • 4 CCD Messköpfe + 2 Signalverstärker (3000BT Truck • 2 kompakte, leichte Messköpfe mit integriertem Bedienteil (3000BT Truck) • 4 kompakte, leichte Messköpfe mit integriertem Bedienteil (3000BT Truck 4) • Fahrzeug-Datenbank. Manuelle Dateneingabe und periodische Nachträge möglich • Die Kunden-Datenbank erlaubt die Speicherung einer unendlichen Anzahl Wartungseingriffe mit einer Suchfunktion, deren Suchkriterium entweder der Kundenname oder das amtliche Knzeichen ist

• Sistème d'exploitation basé sur Windows XP • Écran LCD 17" • Sistème avec 4 capteurs CCD + 2 répéteurs (3000BT Truck) • 2 têtes de mesure légères et compactes avec commandes intégrés (3000BT Truck) • 4 têtes de mesure légères et compactes avec commandes intégrés (3000BT Truck 4) • Banque de données Constructeurs complète avec possibilité de entrée de données et mise à jour périodique • Banque des données clients qui permet la mémorisation d'une quantitée infinie de travaux d'entretien et dont la recherche peut être faite par nom du client ou par la plaque du véhicule

• Sistema basado en Windows XP • Pantalla LCD 17" • Sistema de 4 cámaras CCD + 2 repetidores (3000BT Truck) • 2 captores de peso de dimensiones reducidas con mandos integrados (3000BT Truck) • 4 captores de peso de dimensiones reducidas con mandos integrados (3000BT Truck 4) • Banco de datos de vehículos con la posibilidad de integración manual y actualizable periódicamente • Banco de datos de clientes para registrar infinitas actuaciones con búsqueda por nombre o por número de matrícula del vehículo

Dati tecnici	Technical data	Technische Eigenschaften	Caractéristiques techniques	Datos técnico		
Angoli misurabili ASSE ANTERIORE	Measurable angles REAR AXLE	Messbare Winkel HINTERACHSE	Angles mesurés ESSIEU ARRIERE	Ángulos medibles EJE DELANTERO	Tolleranza/Campo di Misura Tolerance/Measuring field Toleranz/Messfeld Tolerance/Champ de mesure Tolerancia/Campo de medición	Campo Totale di Misura (su sterzata max) Total measuring field (at max. steering angle) Gesamt Messfeld (auf max. Lenkeinschlag gemessen) Champs de mesure total (à braquage max.) Campo total de medición (con viraje máx.)
convergenza	total toe	Spur total	Parallélisme total	convergencia	±2′ ±4°	±22°
semiconvergenza	partial toe	Spur Einzelräder	Parallélisme roue par roue	convergencia rueda por rueda	±2′ ±4°	±22°
deviazione asse	set-back	Achsversatz	Décalage essieu	desvío eje	±3′ ±4°	±22°
inclinazione asse	camber	Achsneigung	Inclinaison du pivot	inclinación eje	±3′ ±6°	±22°
incidenza montante	caster	Nachlaufwinkel	Carrossage	incidencia montante	±9′	±18°
inclinazione montante	king pin	Sturz	Chasse	inclinación montante	±9′	±18°
angolo incluso	included angle	Lenkrollradius	Angolo inclus	ángulo incluido	-	-
sterzata interna	inner steering	Lenkeinschlag innen	Braquage intérieur	viraje interno	-	-
sterzata esterna	outer steering	Lenkeinschlag aussen	Braquage extérieur	viraje externo	-	-
simmetria di sterzata a 20°	20° steering symmetry	Spurdifferenz	Divergence de braquage	simetría de viraje a 20°	-	-

Alimentazione consolle	Power supply of control panel	Stromversorgung Steuertafel	Alimentation consolle	Alimentación pupitre	1ph 230V 50/60 Hz
Potenza assorbita	Power input	Aufgenommene Leistung	Puissance	Potencia absorbida	300 W
Alimentazione rilevatori	Power supply of sensors	Stromversorgung Messköpfe	Alimentation têtes	Alimentación captores	1 battery pack 7.2V ⩽ 1.4 Ah
Dimensioni	Dimensions	Abmessungen	Dimensions	Medidas	1.120 x 1.610 x 840 mm
Peso	Weight	Gewicht	Poids	Peso	~170 Kg.

3000BT Truck
2 rilevatori
2 sensors
2 Messköpfe
2 têtes
2 captores

3000BT Truck 4
4 rilevatori
4 sensors
4 Messköpfe
4 têtes
4 captores

3000BT Truck
2 ripetitori
2 repeaters
2 Signalverstärker
2 répéteurs de signal
2 repetidores

3000BT Truck
2 aggrappi a 4 punti da 10" a 26"
2 4-point wheel clamps (10" a 26")
2 4-Punkt-Radklammern von 10" bis 26"
2 griffes à 4 points de 10" à 26"
2 garras de 4 punti de 10'' a 26''

Opzioni / Optionals / Sonderzubehör / Options / Opciones

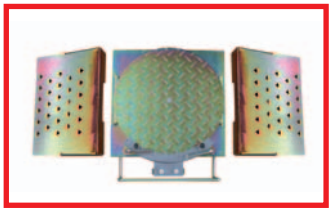

V1601

Kit 2 piatti rotanti + rampe per piatti rotanti

Radius plates (2 pcs.) + Radius plates ramps

2 Mechanische drehteller + halter f. Drehteller

Jeu de 2 plateaux pivotants + supports pour plateaux pivotants

Kit 2 platos giratorios + rampas para platos giratorios

V1004

Barra taratura rilevatori

Sensor calibration bar

Messkopf-Kalibrierbalken

Barre d'étalonnage des têtes

Barra calibrado captores

V1045

Kit griffe per furgoni 98mm (4)

Kit of (4) wheel clamps for commercial vehicles, 98mm

Satz radklammern f. Leichte nutzfahrzeuge, 98mm (4)

Jeu de 4 griffes pour fourgons 98mm

Kit garras para furgonetas 98 mm (4)

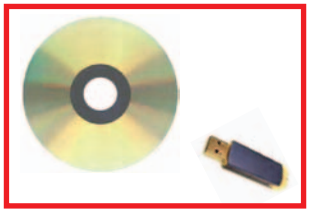

Kit aggiornamento banca dati veicoli

Databank upgrading kit

Datenbank-Nachtragsset

Kit de mise à jour de la banque de données

Kit actualización banco de datos de vehículos

The company reserves the right to introduce improvements in design or specification without prior notice

Notes

WERTHER

WERTHER INTERNATIONAL S.p.A.

Via F. Brunelleschi, 12 - 42124 Cadè (RE) Italy

Tel. ++39 0522 9431 - ++39 346 98 37 325

++39 346 98 37 443 - Fax ++39 0522 941997

www.wertherint.com - e-mail: sales@wertherint.com

REVISIONE 05 / 2013 - YM0026-67

www.wertherint.com